Лит.изм. 1 2
№ изв. 7893 11731
Инв. № дубликата 2017
Инв. № подлинника

УДК 621.643.412.066:629.7 Группа Г18

ОТРАСЛЕВОЙ СТАНДАРТ

ХОМУТЫ КОЛОДОЧНЫЕ ПАРНЫЕ ЗАКРЕПЛЯЕМЫЕ
Конструкция и размеры

ОСТ 1 11547-74

На 5 страницах

Взамен 3751А

ОКП 75 9510

Распоряжением Министерства от 23 сентября 1974 г. № 087-16

срок введения установлен с 1 января 1975 г.

Несоблюдение стандарта преследуется по закону

1.Настоящий стандарт распространяется на парные закрепляемые колодочные хомуты для одновременного крепления двух трубопроводов с наружными диаметрами от 4 до 36 мм и экранирующих шлангов, работающих при температуре до не более 250 °С.

2. Конструкция и размеры парных закрепляемых колодочных хомутов должны соответствовать указанным на чертеже и в таблице.

Издание официальное ГР 3693 от 09.10.74 Перепечатка воспрещена

gost.e-ecolog.ru

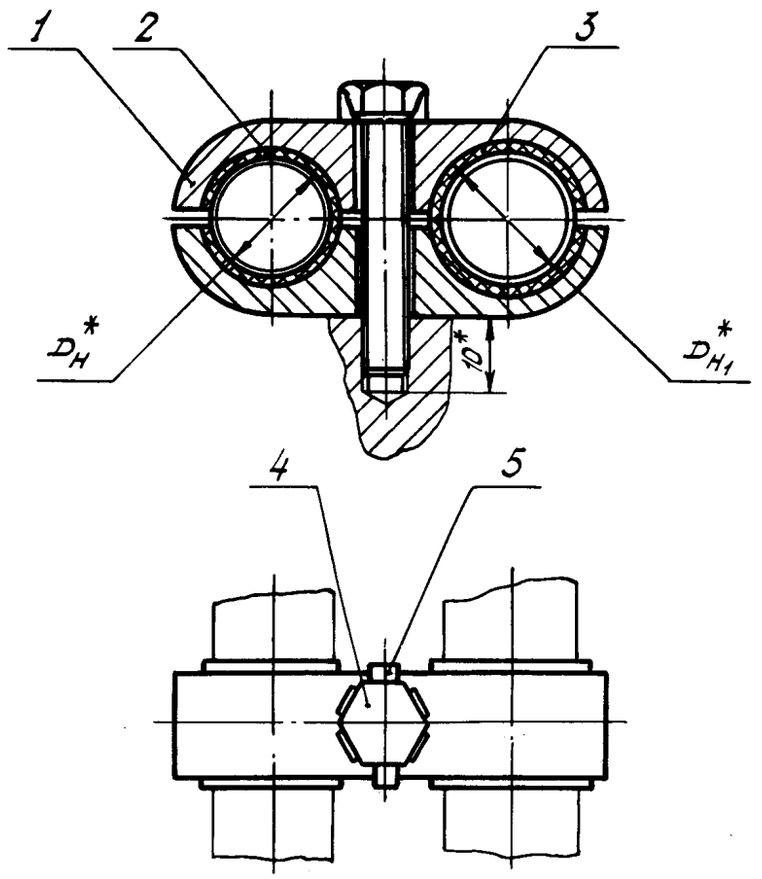

*Размеры для справок.

Инв. № дубликата
Инв. № подлинника
2017
Лит. изм.
№ изв.

D_H	D_{H_1}	Поз. 1 Колодка парная	Поз. 2 Прокладка	Поз. 3 Прокладка	Поз. 4 Винт	Поз. 5 Шайба
мм		Количество				
		2	1	1	1	1
		Обозначение				
4	4	4-4-ОСТ 1 11554-74	4-ОСТ 1 13281-78	4-ОСТ 1 13281-78	6-20-ОСТ 1 31502-80	ОСТ 1 11558-74
	6	4-6-ОСТ 1 11554-74		6-ОСТ 1 13281-78		
	8	4-8-ОСТ 1 11554-74		8-ОСТ 1 13281-78	6-22-ОСТ 1 31502-80	
6	6	6-6-ОСТ 1 11554-74	6-ОСТ 1 13281-78	6-ОСТ 1 13281-78		
	8	6-8-ОСТ 1 11554-74		8-ОСТ 1 13281-78	6-24-ОСТ 1 31502-80	
	10	6-10-ОСТ 1 11554-74		10-ОСТ 1 13281-78	6-26-ОСТ 1 31502-80	
8	8	8-8-ОСТ 1 11554-74	8-ОСТ 1 13281-78	8-ОСТ 1 13281-78	6-24-ОСТ 1 31502-80	
	10	8-10-ОСТ 1 11554-74		10-ОСТ 1 13281-78	6-26-ОСТ 1 31502-80	
	12	8-12-ОСТ 1 11554-74		12-ОСТ 1 13281-78	6-28-ОСТ 1 31502-80	
10	10	10-10-ОСТ 1 11554-74	10-ОСТ 1 13281-78	10-ОСТ 1 13281-78	6-26-ОСТ 1 31502-80	
	12	10-12-ОСТ 1 11554-74		12-ОСТ 1 13281-78	6-28-ОСТ 1 31502-80	
	14	10-14-ОСТ 1 11554-74		14-ОСТ 1 13281-78	6-30-ОСТ 1 31502-80	
12	12	12-12-ОСТ 1 11554-74	12-ОСТ 1 13281-78	12-ОСТ 1 13281-78	6-28-ОСТ 1 31502-80	
	14	12-14-ОСТ 1 11554-74		14-ОСТ 1 13281-78	6-30-ОСТ 1 31502-80	
	16	12-16-ОСТ 1 11554-74		16-ОСТ 1 13281-78	6-32-ОСТ 1 31502-80	
14	14	14-14-ОСТ 1 11554-74	14-ОСТ 1 13281-78	14-ОСТ 1 13281-78	6-30-ОСТ 1 31502-80	
	16	14-15-ОСТ 1 11554-74		16-ОСТ 1 13281-78	6-32-ОСТ 1 31502-80	
	18	14-18-ОСТ 1 11554-74		18-ОСТ 1 13281-78	6-34-ОСТ 1 31502-80	

Продолжение

$D_н$	$D_{н1}$	Поз. 1 Колодка парная	Поз. 2 Прокладка	Поз. 3 Прокладка	Поз. 4 Винт	Поз. 5 Шайба
мм		Количество				
		2	1	1	1	1
		Обозначение				
16	16	16-16-ОСТ 1 11554-74	16-ОСТ 1 13281-78	16-ОСТ 1 13281-78	6-32-ОСТ 1 31502-80	ОСТ 1 11558-74
	18	16-18-ОСТ 1 11554-74		18-ОСТ 1 13281-78	6-34-ОСТ 1 31502-80	
	20	16-20-ОСТ 1 11554-74		20-ОСТ 1 13281-78	6-36-ОСТ 1 31502-80	
18	18	18-18-ОСТ 1 11554-74	18-ОСТ 1 13281-78	18-ОСТ 1 13281-78	6-34-ОСТ 1 31502-80	
	20	18-20-ОСТ 1 11554-74		20-ОСТ 1 13281-78	6-36-ОСТ 1 31502-80	
	22	18-22-ОСТ 1 11554-74		22-ОСТ 1 13281-78	6-38-ОСТ 1 31502-80	
20	20	20-20-ОСТ 1 11554-74	20-ОСТ 1 13281-78	20-ОСТ 1 13281-78	6-36-ОСТ 1 31502-80	
	22	20-22-ОСТ 1 11554-74		22-ОСТ 1 13281-78	6-38-ОСТ 1 31502-80	
22	22	22-22-ОСТ 1 11554-74	22-ОСТ 1 13281-78	22-ОСТ 1 13281-78		
	25	22-25-ОСТ 1 11554-74		25-ОСТ 1 13281-78	6-40-ОСТ 1 31502-80	
25	25	25-25-ОСТ 1 11554-74	25-ОСТ 1 13281-78	25-ОСТ 1 13281-78		
	28	25-28-ОСТ 1 11554-74		28-ОСТ 1 13281-78	6-42-ОСТ 1 31502-80	
28	28	28-28-ОСТ 1 11554-74	28-ОСТ 1 13281-78	28-ОСТ 1 13281-78		
	32	28-32-ОСТ 1 11554-74		32-ОСТ 1 13281-78	6-44-ОСТ 1 31502-80	
32	32	32-32-ОСТ-1 11554-74	32-ОСТ 1 11551-74	32-ОСТ 1 11551-74	6-48-ОСТ 1 31502-80	
	36	32-36-ОСТ 1 11554-74		36-ОСТ 1 11551-74	6-50-ОСТ 1 31502-80	
36	36	36-36-ОСТ 1 11554-74	36-ОСТ 1 11551-74	36-ОСТ 1 11551-74	6-52-ОСТ 1 31502-80	

ЛИСТ РЕГИСТРАЦИИ ИЗМЕНЕНИЙ

№ изм.	Номера страниц				Номер "Изв. об изм."	Подпись	Дата	Срок введения изменения
	измененных	замененных	новых	аннулированных				
Переиздан с учетом изменений № 1, 2.								

Инв. № дубликата
Инв. № подлинника
2017

gost.e-ecolog.ru