УДК 621.882.31:629.7

Группа Г33

ОТРАСЛЕВОЙ СТАНДАРТ

ОСТ 1 11531-74

ГАЙКИ ШЕСТИГРАННЫЕ НИЗКИЕ САМОКОНТРЯЩИЕСЯ ИЗ ТИТАНОВОГО СПЛАВА

Конструкция

На 5 страницах

ОКП 75 9415

Дата введения 01.01.75

Несоблюдение стандарта преследуется по закону

1. Настоящий стандарт распространяется на самоконтрящиеся шестигранные низкие гайки из титанового сплава, предназначенные для применения в конструкциях, работающих при температуре до 200°С.

2. Конструкция и размеры гаек должны соответствовать указанным на чертеже и в табл. 1.

Издание официальное

Перепечатка воспрещена

№ изм. 3 6 8 9
№ изв. 8659 9729 9888 11996
Инв. № подлинника 2008
Инв. № дубликата

gost.e-ecolog.ru

Изм. | № изв. | 1 7425 | 2 7815 | 3 8659 | 4 9581 | 5 9623 | 6 9729 | 7 9793 | 8 9888 | 9 11996
Инв. № дубликата | Инв. № подлинника | 2008

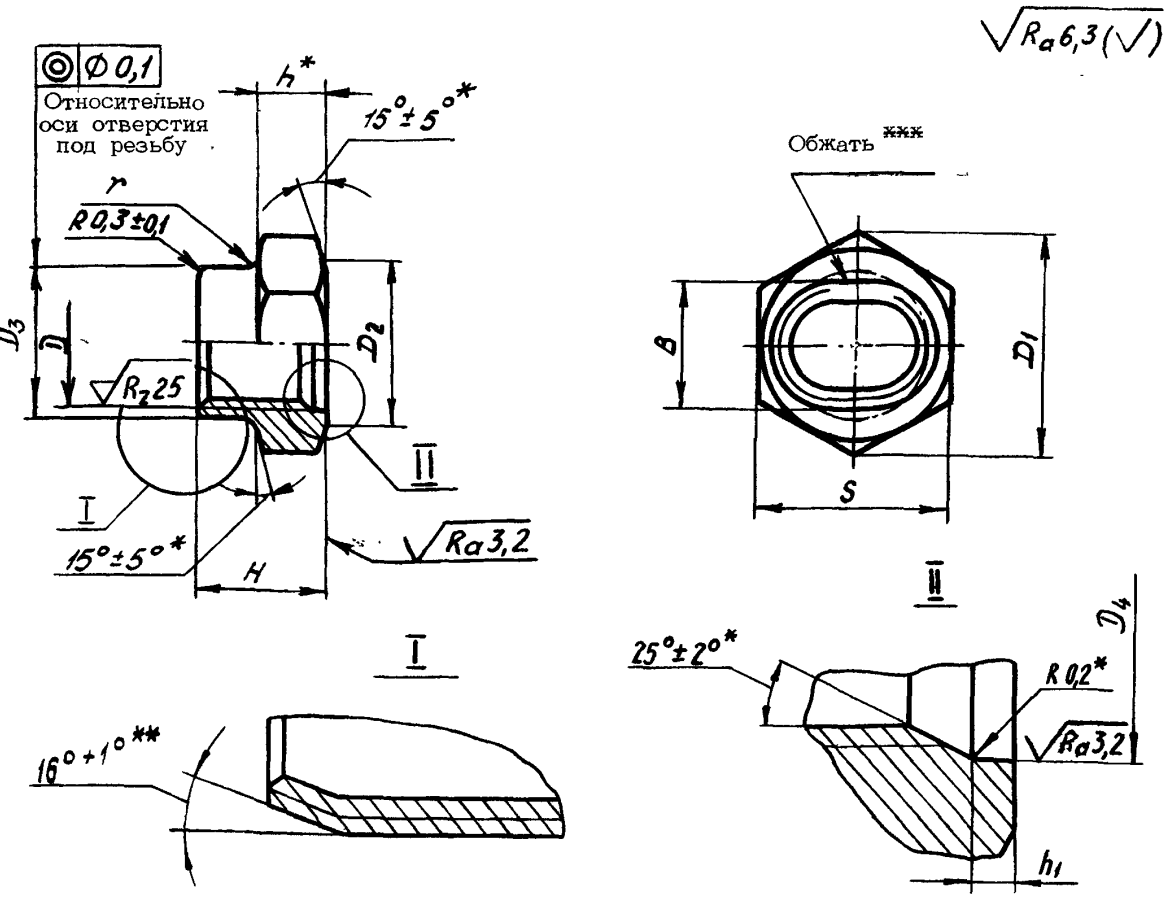

Размеры, мм

Таблица 1

D	D_1 min	D_2 min	D_3 h 11	D_4 H14	H h 14	h h 14	h_1 ±0,1	S h 12	r ±0,2	B	Масса 100 шт., кг
MR6	10,8	9,2	7,1	6,2	6,0	3,0	0,8	10	1,0	6,1	0,108
MR8	13,0	11,0	9,45	8,2	7,5	3,5	1,0	12	1,6	8,4	0,178
MR10	15,3	13,0	11,3	10,2	8,5	4,1	1,5	14		9,8	0,250

3. Материал: титановый сплав ВТ16.

4. Термическая обработка гаек, изготовляемых точением из прутков по ОСТ 1 90202: σ_B = 1030...1180 МПа (105...120 кгс/мм^2).

5. Поле допуска резьбы – 4Н5Н.

---

* Размеры обеспеч. инстр.

** Размер для инструмента.

*** Гайки, изготовляемые точением из прутков по ОСТ 1 90202, обжать после термической обработки.

6. Размер "B" является исходным при выборе величины обжатия для обеспечения требуемых контрящих свойств гаек.

7. Покрытие: Ан.Окс 2-3. Дополнительно покрыть ВАП-2*, толщина слоя 6÷9 мкм.

8. Коды ОКП гаек должны соответствовать указанным в табл. 2.

Таблица 2

D	Код ОКП
MR6	75 9415 1501 09
MR8	75 9415 1502 08
MR10	75 9415 1503 07

9. Технические условия – по ОСТ 1 33102, кроме разрушающих нагрузок, которые составляют 80% от указанных в ОСТ 1 33102, и кроме испытаний контрящих свойств гаек, которые должны проводиться в соответствии с требованиями обязательного приложения к ОСТ 1 11530. Марку материала гаек не маркировать.

Пример наименования и обозначения самоконтрящейся шестигранной низкой гайки с резьбой MR6, анодированной с последующим покрытием ВАП-2:

Гайка 6-Ан.Окс/ВАП-2-ОСТ 1 11531-74

Инв. № дубликата

Инв. № подлинника 2008

№ изм. 1 3 5 6 7 8

№ изв. 7425 8659 9623 9729 9793 9888

* По действующему в отрасли документу.

ИНФОРМАЦИОННЫЕ ДАННЫЕ

1. УТВЕРЖДЕН Министерством 28.06.74

   ЗАРЕГИСТРИРОВАН ВИФСом за № 3749 от 12.07.74

2. Срок первой проверки – 1982 г., периодичность проверки – не более 10 лет.

3. ВВЕДЕН ВПЕРВЫЕ.

4. ССЫЛОЧНЫЕ НОРМАТИВНО-ТЕХНИЧЕСКИЕ ДОКУМЕНТЫ

Обозначение НТД, на который дана ссылка	Номер пункта
ОСТ 1 11530-74	9
ОСТ 1 33102-80	9
ОСТ 1 90202-75	4, Сноска "***"

№ изм. 8
№ изв. 9888
Инв. № подлинника 2008
Инв. № дубликата

ЛИСТ РЕГИСТРАЦИИ ИЗМЕНЕНИЙ

№ изм.	Номера страниц				Номер "Изв. об изм."	Подпись	Дата	Срок введения изменения
	Измененных	Замененных	Новых	Аннулированных				
1	2, 3	–	–	–	7425			01.07.79
2	2	–	–	–	7815			21.08.79
3	1, 2, 3	–	4	–	8659		30.06.82	01.01.83
4	2	–	–	–	9581		24 12 84	01.01.85
5	2,3	–	–	–	9623		16.10.85	01.07.86
6	1,2,3	–	–	–	9729		16 03 87	01.01.88
7	2, 3	–	–	–	9793		12.01.89	01.07.89
8	1÷3	4	5	–	9888		21.05.90	01.07.90
9	1,2	–	–	–	11996		28.12.2006	2007.01 01

③ Нов. Изв. № 8659 ⑧ Нов.Изв. № 9888

Инвен ный № 2008

gost.e-ecolog.ru