УДК 621.882.4-231.322:629.7

Группа Г36

ОТРАСЛЕВОЙ СТАНДАРТ

ШАЙБЫ СТОПОРНЫЕ МНОГОЛАПЧАТЫЕ

Конструкция и размеры

ОСТ 1 11519-74
ОСТ 1 11520-74

На 6 страницах

Взамен 199М54
203М54

ОКП 75 9454

Проверен в 1988 г.
Подлежит проверке в 1998 г
Проверен в 1983 г
Подлежит проверке в 1988 г

Распоряжением Министерства от 11 сентября 1974 г. № 087-16

срок введения установлен с 1 июля 1975 г.

Несоблюдение стандарта преследуется по закону

ШАЙБЫ ПО ОСТ 1 11519-74, ОСТ 1 11520-74 ВЗАИМОЗАМЕНЯЕМЫ С ШАЙБАМИ ПО НОРМАЛЯМ 199М54, 203М54 СООТВЕТСТВЕННО

1. Настоящий стандарт распространяется на стопорные многолапчатые шайбы, предназначенные для устранения самоотвинчивания круглых гаек с прорезями на наружной боковой поверхности

Издание официальное

ГР 3708 от 09 10 74

Перепечатка воспрещена

№ изм 1 5 6
№ изв 5822 8550 9767
№ дубликата
№ подлинника 2241

gost.e-ecolog.ru

2 Конструкция и размеры стопорных многолапчатых шайб должны соответствовать указанным на черт. 1 и 2 и в таблице.

$R_z 80$ (▽)

Исполнение 1

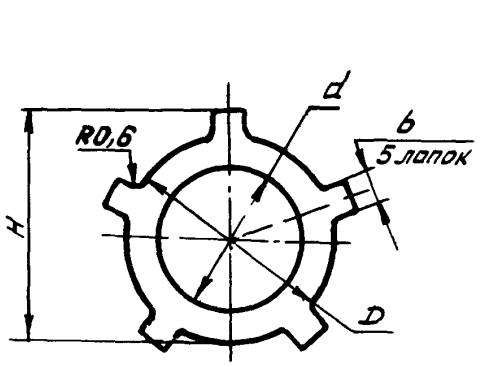

Черт 1

Исполнение 2
Остальное – см. исполнение 1

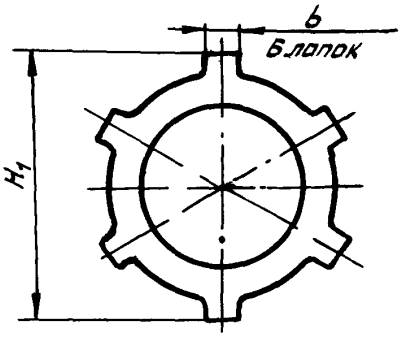

Черт 2

Размеры в мм

d	Исполнение	Применяемость	Номинальный диаметр резьбы гайки*	D	H	H_1	b	S	Масса 100 шт., кг
10,5	1		10	15	19	–	3,8	1,0	0,089
12,5			12	17	21				0,107
14,5			14	19	23				0,116
16,5			16	22	26		4,8		0,162
18,5			18	24	28				0,180
20,5			20	26	30				0,196
22,5			22	30	34				0,304
24,5			24	32	36				0,326
27,5			27	36	40				0,360
30,5			30	38	42				0,395
33,5			33	40	47		5,8		0,430
36,5			36	45	51				0,534
39,5			39	50	55				0,647
42,5			42	52	59				0,772
45,5			45	55	60				0,735
48,5			48	58	65				0,869

*Размеры для справок.

№ изм | 2 | 3 | 4
№ изв | 5986 | 6908 | 7142
Инв № дубликата | 2241
Инв № подлинника

Размеры в мм

Продолжение

d	Исполнение	Применяемость	Номинальный диаметр резьбы гайки*	D	H	H_1	b	S	Масса 100 шт., кг
52,5	2		52	62	–	74	5,8	1,0	0,930
56,5			56	68		82	6,8		1,103
60,5			60	72		86			1,147
64,5			64	75		89			1,245
68,5			68	80		94			1,315
72,5			72	82		98		1,5	2,079
76,5			76	88		102			2,185
80,5			80	92		108	7,8		2,506
85,5	1		85	98	105	–			2,650
90,5			90	102	110				2,786
95,5			95	108	115		8,8		2,900
100,5			100	112	120				3,080

3. Материал сталь 20 и 12Х17Г9АН4-М

4 Неуказанные предельные отклонения размеров – по ОСТ 1 00022-80.

5. Покрытие шайб

– из стали 20 – Ц9.хр,

– из стали 12Х17Г9АН4-М – Хим.Пас.

Другие виды покрытия – по ОСТ 1 34530-80.

6 Пример применения шайб приведен в справочном приложении 1

7 Коды ОКП шайб должны соответствовать указанным в обязательном приложении 2.

8 Технические условия – по ОСТ 1 34530-80

Пример наименования и обозначения многолапчатой стопорной шайбы диаметром d = 14,5 мм, из стали 20, цинкованной

Шайба 14,5-Ц-ОСТ 1 11519-74

То же, из стали 12Х17Г9АН4-М, пассивированной

Шайба 14,5-Хим.Пас-ОСТ 1 11520-74**

---

* Размер для справок

** Допускается в технической документации, разработанной до 01.07.84, обозначение шайб из стали 12Х17Г9АН4-М по типу "Шайба 14,5-ОСТ 1 11520-74"

№ изм 2 4 5
№ изв 5986 7142 9550
Инв № дубликата 2241
Инв № подлинника

ПРИЛОЖЕНИЕ 1

Справочное

ПРИМЕР ПРИМЕНЕНИЯ СТОПОРНЫХ МНОГОЛАПЧАТЫХ ШАЙБ

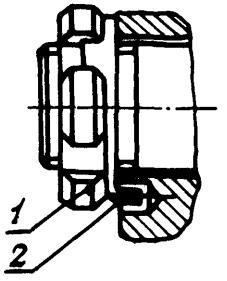

1 – гайка; 2 – шайба

Инв. № дубликата
Инв. № подлинника
2241
№ изм.
№ изв.
5
9550

ПРИЛОЖЕНИЕ 2
Обязательное

КОДЫ ОКП ШАЙБ

d	Исполнение	ОСТ 1 11519-74	ОСТ 1 11520-74
		Обозначение покрытия в обозначении шайбы*	
		Ц	Хим. Пас
		Код ОКП	
10,5	1	75 9454 7001 03	75 9454 8001 10
12,5		75 9454 7002 02	75 9454 8002 09
14,5		75 9454 7003 01	75 9454 8003 08
16,5		75 9454 7004 00	75 9454 8004 07
18,5		75 9454 7005 10	75 9454 8005 06
20,5		75 9454 7006 09	75 9454 8006 05
22,5		75 9454 7007 08	75 9454 8007 04
24,5		75 9454 7008 07	75 9454 8008 03
27,5		75 9454 7009 06	75 9454 8009 02
30,5		75 9454 7010 02	75 9454 8010 09
33,5		75 9454 7011 01	75 9454 8011 08
36,5		75 9454 7012 00	75 9454 8012 07
39,5		75 9454 7013 10	75 9454 8013 06
42,5		75 9454 7014 09	75 9454 8014 05
45,5		75 9454 7015 08	75 9454 8015 04
48,5		75 9454 7016 07	75 9454 8016 03
52,5	2	75 9454 7201 08	75 9454 8201 04
56,5		75 9454 7202 07	75 9454 8202 03
60,5		75 9454 7203 06	75 9454 8203 02
64,5		75 9454 7204 05	75 9454 8204 01
68,5		75 9454 7205 04	75 9454 8205 00
72,5		75 9454 7206 03	75 9454 8206 10
76,5		75 9454 7207 02	75 9454 8207 09
80,5		75 9454 7208 01	75 9454 8208 08
85,5	1	75 9454 7017 06	75 9454 8017 02
90,5		75 9454 7018 05	75 9454 8018 01
95,5		75 9454 7019 04	75 9454 8019 00
100,5		75 9454 7020 00	75 9454 8020 07

* Коды ОКП шайб с другими покрытиями выдаются головной организацией по стандартизации по запросам предприятий

№ изв. 9550 Нов.
№ изв.
2241
Инв. № подлинника
Инв. № дубликата

ЛИСТ РЕГИСТРАЦИИ ИЗМЕНЕНИЙ

№ изм	Номера страниц				Номер "Изв об изм"	Подпись	Дата	Срок введения изменения
	Измененных	Замененных	Новых	Аннулированных				
1	1	–	–	–	5822			01 07 75
2	1, 2, 3, 4	–	–	–	5986			0101 76
3	2	–	–	–	6908			01 01 78
4	2, 3	–	–	–	7142			01 01.79
5	1, 3, 5	–	5, 6	5, 6, 7, 8	9550		04.10.83	01.07.84
6	1	–	–	–	9767		02 03.88	01 07 88

Инв. № подл. № 2241

gost.e-ecolog.ru

⑤ Нов. Изв. № 9550