УДК 621.882.4-231.322 629.7 Группа Г36

ОТРАСЛЕВОЙ СТАНДАРТ

ШАЙБЫ СТОПОРНЫЕ МНОГОЛАПЧАТЫЕ С ВНУТРЕННЕЙ ЛАПКОЙ

Конструкция и размеры

ОСТ 1 11517-74
ОСТ 1 11518-74

На 8 страницах

Взамен 200М54
204М54

Проверен в 1988 г
Подлежит проверке в 1998 г
Проверен в 1983 г
Подлежит проверке в 1988 г

ОКП 75 9454

Распоряжением Министерства от 11 сентября 1974 г. № 087-16

срок введения установлен с 1 июля 1975 г.

Несоблюдение стандарта преследуется по закону

ШАЙБЫ ПО ОСТ 1 11517-74, ОСТ 1 11518-74 ВЗАИМОЗАМЕНЯЕМЫ С ШАЙБАМИ ПО НОРМАЛЯМ 200М54, 204М54 СООТВЕТСТВЕННО

1. Настоящий стандарт распространяется на стопорные многолапчатые шайбы с внутренней лапкой, предназначенные для устранения самоотвинчивания круглых гаек с прорезями на наружной боковой поверхности

Издание официальное ГР 3707 от 09 10 74 Перепечатка воспрещена

№ изм 1 4 5
№ изв 5822 9549 9767
Інв № дубликата 2240
Інв № подлинника

gost.e-ecolog.ru

2. Конструкция и размеры многолапчатых стопорных шайб с внутренней лапкой должны соответствовать указанным на черт 1 и 2 и в таблице

Исполнение 1

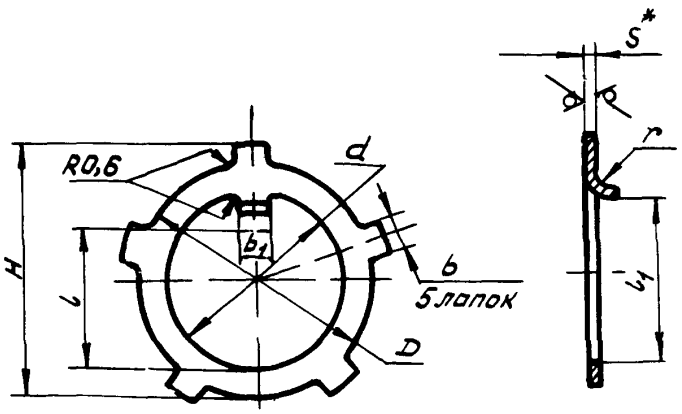

Черт. 1

Исполнение 2
Остальное – см. исполнение 1

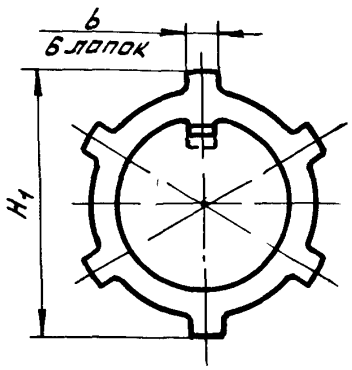

Черт. 2

*Размер для справок.

Инв № дубликата | 2240
Инв № подлинника
Лит изм | 3
№ изв | 6875

Инв № дубликата		Лит изм	2	3									
Инв № подлинника	2240	№ изв	5985	6875									

Размеры в мм

d	Исполнение	Применяемость	Номинальный диаметр резьбы гайки*	D	H	H_1	b	b_1	l	l_1	S	r	Масса 100 шт., кг
10,5	1		10	15	19	–	3,8	3	7	7,9	1,0	1,0	0,092
12,5			12	17	21	–			9	9,9			0,106
14,5			14	19	23	–			11	11,9			0,120
16,5			16	22	26	–	4,8		13	13,9			0,169
18,5			18	24	28	–			15	15,9			0,186
20,5			20	26	30	–			17	17,9			0,202
22,5			22	30	34	–		4	19	19,9			0,315
24,5			24	32	36	–			21	21,9			0,339
27,5			27	36	40	–			24	24,9			0,432
30,5			30	38	42	–			26	27,9			0,409
33,5			33	40	47	–	5,8		29	30,9			0,446
36,5			36	45	51	–			32	33,9			0,553
39,5			39	50	55	–			35	36,9			0,671
42,5			42	52	59	–			38	39,9			0,762
45,5			45	55	60	–			41	42,9			0,801
48,5			48	58	65	–			44	45,9			0,902
52,5	2		52	62	–	74			47	49,9			0,966
56,5			56	68	–	82	6,8	5	51	53,9			1,146

*Размер для справок.

Продолжение

Размеры в мм

d	Исполнение	Применяемость	Номинальный диаметр резьбы гайки*	D	H	H_1	b	b_1	l	l_1	S	r	Масса 100 шт., кг
60,5	2		60	72	–	86	6,8	5	55	57,9	1,0	1,0	1,218
64,5			64	75		89			59	61,9			1,293
68,5			68	80		94			63	65,9			1,508
72,5			72	82		98			67	68,9	1,5	1,5	2,161
76,5			76	88		102			71	72,9			2,270
80,5			80	92		108	7,8	6	75	76,9			2,605
85,5	1		85	98	105	–			80	81,9			2,756
90,5			90	102	110				85	86,9			2,905
95,5			95	108	115		8,8	7	90	91,9			3,016
100,5			100	112	120				95	96,9			3,204

3 Материал сталь 20 и 12Х17Г9АН4-М.

4. Неуказанные предельные отклонения размеров – по ОСТ 1 00022-80.

5. Покрытие шайб:

– из стали 20 – Ц9.хр;

– из стали 12Х17Г9АН4-М – Хим.Пас.

Другие виды покрытия – по ОСТ 1 34590-80.

* Размер для справок.

6. Пример применения шайб приведен в справочном приложении 1.

7. Коды ОКП шайб должны соответствовать указанным в обязательном приложении 2.

8 Технические условия – по ОСТ 1 34530-80

Пример наименования и обозначения стопорной многолапчатой шайбы с внутренней лапкой диаметром d = 14,5 мм, из стали 20, цинкованной

Шайба 14,5-Ц-ОСТ 1 11517-74

То же, из стали 12Х17Г9АН4-М, пассивированной:

Шайба 14,5-Хим.Пас-ОСТ 1 11518-74*

№ изм	4
№ изв	9549
Инв № дубликата	
Инв № подлинника	2240

* Допускается в технической документации, разработанной до 01 07 84, обозначение шайб из стали 12Х17Г9АН4-М по типу "Шайба 14,5-ОСТ 1 11518-74"

ПРИЛОЖЕНИЕ 1

Справочное

ПРИМЕР ПРИМЕНЕНИЯ СТОПОРНЫХ МНОГОЛАПЧАТЫХ ШАЙБ С ВНУТРЕННЕЙ ЛАПКОЙ

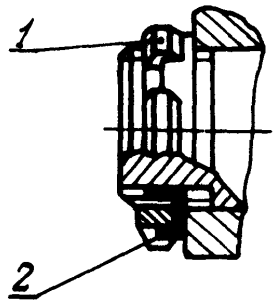

1 – гайка; 2 – шайба

№ изм 4
№ изв 9549
Инв № дубликата
Инв № подлинника 2240

ПРИЛОЖЕНИЕ 2

Обязательное

КОДЫ ОКП ШАЙБ

d	Исполнение	ОСТ 1 11517-74	ОСТ 1 11518-74
		Обозначение покрытия в обозначении шайбы*	
		Ц	Хим.Пас
		Код ОКП	
10,5	1	75 9454 5001 00	75 9454 6001 07
12,5		75 9454 5002 10	75 9454 6002 06
14,5		75 9454 5003 09	75 9454 6003 05
16,5		75 9454 5004 08	75 9454 6004 04
18,5		75 9454 5005 07	75 9454 6005 03
20,5		75 9454 5006 06	75 9454 6006 02
22,5		75 9454 5007 05	75 9454 6007 01
24,5		75 9454 5008 04	75 9454 6008 00
27,5		75 9454 5009 03	75 9454 6009 10
30,5		75 9454 5010 10	75 9454 6010 06
33,5		75 9454 5011 09	75 9454 6011 05
36,5		75 9454 5012 08	75 9454 6012 04
39,5		75 9454 5013 07	75 9454 6013 03
42,5		75 9454 5014 06	75 9454 6014 02
45,5		75 9454 5015 05	75 9454 6015 01
48,5		75 9454 5016 04	75 9454 6016 00
52,5	2	75 9454 5201 05	75 9454 6201 01
56,5		75 9454 5202 04	75 9454 6202 00
60,5		75 9454 5203 03	75 9454 6203 10
64,5		75 9454 5204 02	75 9454 6204 09
68,5		75 9454 5205 01	75 9454 6205 08
72,5		75 9454 5206 00	75 9454 6206 07
76,5		75 9454 5207 10	75 9454 6207 06
80,5		75 9454 5208 09	75 9454 6208 05
85,5	1	75 9454 5017 03	75 9454 6017 10
90,5		75 9454 5018 02	75 9454 6018 09
95,5		75 9454 5019 01	75 9454 6019 08
100,5		75 9454 5020 08	75 9454 6020 04

* Коды ОКП шайб с другими покрытиями выдаются головной организацией по стандартизации по запросам предприятий.

4 Нов. Изв. № 9549

№ изм Нов
№ изв 9549
Инв № дубликата 2240
Инв № подлинника

ЛИСТ РЕГИСТРАЦИИ ИЗМЕНЕНИЙ

№ изм	Номера страниц				Номер "Изв об изм"	Подпись	Дата	Срок введения изменения
	Измененных	Замененных	Новых	Аннулированных				
1	1	–	–	–	5822			01 07.75
2	1,3,4,5	–	–	–	5985			01 01.76
3	2,3,4	–	–	–	6875			01.07.77
4	1,4,6	5	7,8	7,8,9	9549		04.10.83	01 07.84
5	1	–	–	–	9767		03 03 88	01 07.88

④ Нов. Изв. № 9549

Инвентарный № 2240

gost.e-ecolog.ru