УДК 621.882.4-231.322:629.7

Группа Г36

ОТРАСЛЕВОЙ СТАНДАРТ

ШАЙБЫ СТОПОРНЫЕ С ВНУТРЕННЕЙ ЛАПКОЙ

Конструкция и размеры

ОСТ 1 11515-74
ОСТ 1 11516-74

На 6 страницах

Взамен 196М54
202М54

ОКП 75 9454

Проверен в 1988 г.
Подлежит проверке в 1998 г.
Проверен в 1983 г.
Подлежит проверке в 1988 г.

№ изм. 1 5822 | 4 9548 | 5 9767
№ изв.

Распоряжением Министерства от 11 сентября 1974 г. № 087-16

срок введения установлен с 1 июля 1975 г.

Несоблюдение стандарта преследуется по закону

ШАЙБЫ ПО ОСТ 1 11515-74, ОСТ 1 11516-74 ВЗАИМОЗАМЕНЯЕМЫ С ШАЙБАМИ ПО НОРМАЛЯМ 196М54, 202М54 СООТВЕТСТВЕННО.

1. Настоящий стандарт распространяется на стопорные шайбы с внутренней лапкой, предназначенные для устранения самоотвинчивания круглых гаек с прорезями на торцовой поверхности.

Инв. № дубликата 2239
Инв. № подлинника

Издание официальное ГР 3706 от 09.10.74

Перепечатка воспрещена

gost.e-ecolog.ru

2. Конструкция и размеры стопорных шайб с внутренней лапкой должны соответствовать указанным на чертеже и в таблице.

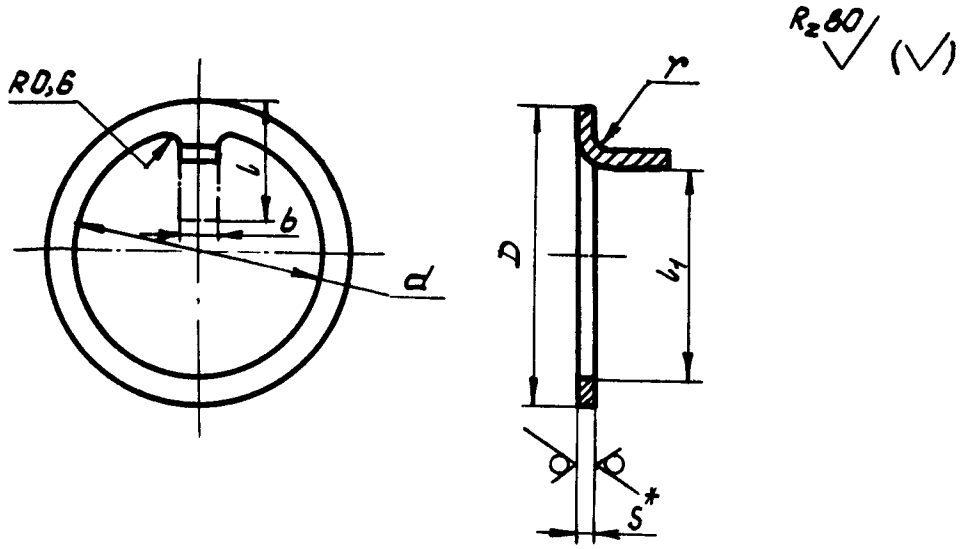

Размеры в мм

d	Применяемость	Номинальный диаметр резьбы гайки*	D	b	l	l1	S	r	Масса 100 шт., кг
14,5		14	20	3,8	14	11,9			0,120
16,5		16	22			13,9			0,140
18,5		18	24			15,9			0,152
20,5		20	26		15	17,9			0,164
22,5		22	28	4,8		19,9			0,173
24,5		24	30			21,9			0,182
27,5		27	34			24,9			0,298
30,5		30	38		17	27,9			0,365
33,5		33	40			30,9	1,0	1,0	0,357
36,5		36	45			33,9			0,488
39,5		39	48	5,8		36,9			0,520
42,5		42	50		18	39,9			0,491
45,5		45	52			42,9			0,456
48,5		48	55			45,9			0,481
52,5		52	60		19	49,9			0,601
56,5		56	65		20	53,9			0,709
60,5		60	70	6,8		57,9			0,774
64,5		64	75		22	61,9			0,809
68,5		68	78			65,9			0,947

*Размеры для справок.

Инв. № дубликата | Инв. № подлинника | 2239
Лит. изм. | № изв. | 3 | 6574

Продолжение

Размеры в мм

d	Применяемость	Номинальный диаметр резьбы гайки*	D	b	l	l_1	S	r	Масса 100 шт., кг
72,5		72	82	6,8	22	68,9	1,5	1,5	1,196
76,5		76	85			72,9			1,128
80,5		80	90	7,8	24	76,9			1,341
85,5		85	95			81,9			1,395
90,5		90	100			86,9			1,436
95,5		95	105	8,8		91,9			1,564
100,5		100	112		26	96,9			1,970

3. Материал: сталь 20 и 12Х17Г9АН4-М.

4. Неуказанные предельные отклонения размеров – по ОСТ 1 00022-80.

5. Покрытие шайб:

– из стали 20 – Ц9.хр;

– из стали 12Х17Г9АН4-М – Хим.Пас.

Другие виды покрытия – по ОСТ 1 34530-80.

6. Пример применения шайб приведен в справочном приложении 1.

7. Коды ОКП шайб должны соответствовать указанным в обязательном приложении 2.

8. Технические условия – по ОСТ 1 34530-80.

Пример наименования и обозначения стопорной шайбы с внутренней лапкой диаметром d = 14,5 мм, из стали 20, цинкованной:

Шайба 14,5-Ц-ОСТ 1 11515-74

То же, из стали 12Х17Г9АН4-М, пассивированной:

Шайба 14,5-Хим.Пас-ОСТ 1 11516-74**

---

* Размер для справок.

** Допускается в технической документации, разработанной до 01.07.84, обозначение шайб из стали 12Х17Г9АН4-М по типу: "Шайба 14,5-ОСТ 1 11516-74".

№ изм. 2 3 4
№ изв. 5087 6674 9548
Инв. № дубликата
Инв. № подлинника 2239

ПРИЛОЖЕНИЕ 1

Справочное

ПРИМЕР ПРИМЕНЕНИЯ СТОПОРНЫХ ШАЙБ С ВНУТРЕННЕЙ ЛАПКОЙ

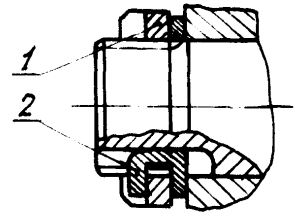

1 – гайка; 2 – шайба

№ изм. 4
№ изв. 9648
Инв. № дубликата
Инв. № подлинника 2239

ПРИЛОЖЕНИЕ 2

Обязательное

КОДЫ ОКП ШАЙБ

d	ОСТ 1 11515-74	ОСТ 1 11516-74
	Обозначение покрытия в обозначении шайбы*	
	Ц	Хим.Пас
	Код ОКП	
14,5	75 9454 3001 08	75 9454 4001 04
16,5	75 9454 3002 07	75 9454 4002 03
18,5	75 9454 3003 06	75 9454 4003 02
20,5	75 9454 3004 05	75 9454 4004 01
22,5	75 9454 3005 04	75 9454 4005 00
24,5	75 9454 3006 03	75 9454 4006 10
27,5	75 9454 3007 02	75 9454 4007 09
30,5	75 9454 3008 01	75 9454 4008 08
33,5	75 9454 3009 00	75 9454 4009 07
36,5	75 9454 3010 07	75 9454 4010 03
39,5	75 9454 3011 06	75 9454 4011 02
42,5	75 9454 3012 05	75 9454 4012 01
45,5	75 9454 3013 04	75 9454 4013 00
48,5	75 9454 3014 03	75 9454 4014 10
52,5	75 9454 3015 02	75 9454 4015 09
56,5	75 9454 3016 01	75 9454 4016 08
60,5	75 9454 3017 00	75 9454 4017 07
64,5	75 9454 3018 10	75 9454 4018 06
68,5	75 9454 3019 09	75 9454 4019 05
72,5	75 9454 3020 05	75 9454 4020 01
76,5	75 9454 3021 04	75 9454 4021 00
80,5	75 9454 3022 03	75 9454 4022 10
85,5	75 9454 3023 02	75 9454 4023 09
90,5	75 9454 3024 01	75 9454 4024 08
95,5	75 9454 3025 00	75 9454 4025 07
100,5	75 9454 3026 10	75 9454 4026 06

* Коды ОКП шайб с другими покрытиями выдаются головной организацией по стандартизации по запросам предприятий.

④ Нов. Изв. № 9548

Инв. № дубликата | Инв. № подлинника 2238

№ изм. | Нов. 9548

№ изв.

ЛИСТ РЕГИСТРАЦИИ ИЗМЕНЕНИЙ

№ изм	Номера страниц				Номер "Изв об изм."	Подпись	Дата	Срок введения изменения
	Измененных	Замененных	Новых	Аннулированных				
1	1	–	–	–	5822			01.07.75
2	3	–	–	–	5987			01.01.76
3	2, 3	–	–	–	6874			01.07.77
4	1, 3, 4	–	5, 6	5, 6, 7	9548		04.10.83	01.07.84
5	1	–	–	–	9767		22.03.88	01.07.88

④ Нов. Изв. № 9548

Инвентарный № 2239

gost.e-ecolog.ru