УДК 621.882.4:629.7

Группа Г36

ОТРАСЛЕВОЙ СТАНДАРТ

ШАЙБЫ РАДИУСНЫЕ
Конструкция и размеры

ОСТ 1 11497-74
ОСТ 1 11498-74
ОСТ 1 11499-74

На 9 страницах

Взамен 1272С50, 1603С50, 1604С50

ОКП 75 9452

Проверен в 1988 г.
Подлежит проверке в 1998 г.
Проверен в 1983 г.
Подлежит проверке в 1988 г.

Распоряжением Министерства **от** 21 ноября 1974 г. **№** 087-16

срок введения установлен с 1 июля 1975 г.

Несоблюдение стандарта преследуется по закону

ШАЙБЫ ПО ОСТ 1 11497-74, ОСТ 1 11498-74, ОСТ 1 11499-74 ВЗАИМОЗАМЕНЯЕМЫ С ШАЙБАМИ ПО НОРМАЛЯМ 1272С50, 1603С50, 1604С50 СООТВЕТСТВЕННО.

1. Настоящий стандарт распространяется на радиусные шайбы под конические болты, предназначенные для установки на детали с наружной цилиндрической поверхностью.

Издание официальное ГР 3838 от 12.12.1974 **Перепечатка воспрещена**

№ изм. 3 9765
№ изв. 2 9542
Инв. № дубликата 2234
Инв. № подлинника

gost.e-ecolog.ru

2. Конструкция и размеры радиусных шайб должны соответствовать указанным на чертеже и в таблице.

$R_z 40$ (√)

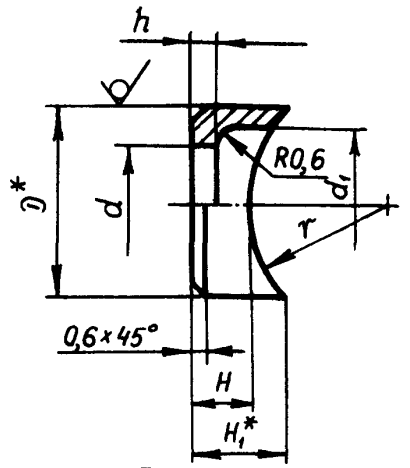

Размеры в мм

d	Применяемость	Номинальный диаметр резьбы крепежной детали*	d_1	D	r	h Пред. откл. ±0,2	H Пред. откл. ±0,2	Масса 100 шт. стальных шайб, кг
3,2		3	5	8	8,0	1,5	4,5	0,132
					9,0			0,130
					10,0			
					11,0			0,120
					12,5			
4,3		4	6	9	8,0			0,169
					9,0			0,165
					10,0			0,163
					11,0			0,160
					12,5			0,157
					14,0			0,154
					15,0			
					16,0			0,152
					17,5			
5,3		5	8	11	8,0			0,245
					9,0			0,237
					10,0			0,233
					11,0			0,227
					12,5			0,224

* Размеры для справок. Размер "H_1" подсчитывается по формуле

$$H_1 = (r+H) - \sqrt{r^2 - \frac{1}{4}D^2}.$$

Инв. № дубликата 2234 | Инв. № подлинника

№ изм. 2 | № изв. 9542

Продолжение

Размеры в мм

d	Применяемость	Номинальный диаметр резьбы крепежной детали*	d_1	D	r	h Пред. откл. ±0,2	H Пред. откл. ±0,2	Масса 100 шт. стальных шайб, кг
5,3		5	8	11	14,0	1,5	4,5	0,215
					15,0			
					16,0			0,212
					17,5			
					19,0			0,209
					20,0			
6,4		6	10	14	10,0			0,433
					11,0			0,420
					12,5			0,400
					14,0			0,395
					15,0			0,390
					16,0			0,385
					17,5			0,370
					19,0			
					20,0			
					21,5			0,365
					22,5			0,360
					24,0			
8,4		8	12	16	12,5	2,0	6,0	0,700
					14,0			0,670
					15,0			0,650
					16,0			
					17,5			0,630
					19,0			0,620
					20,0			0,615
					21,5			0,610
					22,5			0,600
					24,0			0,590
					25,0			
					27,5			0,580
					30,0			
					32,5			0,570

* Размер для справок.

Инв. № дубликата | Инв. № подлинника | 2234 | Лит.изм. | № изв.

Продолжение

Размеры в мм

d	Применяемость	Номинальный диаметр резьбы крепежной детали*	d_1	D	r	h Пред. откл. ±0,2	H Пред. откл. ±0,2	Масса 100 шт. стальных шайб, кг
10,5		10	15	20	15,0	2,0	7,0	1,280
					16,0			1,240
					17,5			1,220
					19,0			1,180
					20,0			1,160
					21,5			1,140
					22,5			
					24,0			1,120
					25,0			1,100
					27,5			1,070
					30,0			1,065
					32,5			1,050
					35,0			1,040
13,0		12	17	23	17,5			1,750
					19,0			1,720
					20,0			1,690
					21,5			
					22,5			1,670
					24,0			1,630
					25,0			1,580
					27,5			
					30,0			1,540
					32,5			1,510
					35,0			
					37,0			1,480
					40,0			1,460
15,0		14	19	26	17,5			2,500
					19,0			2,440
					20,0			2,380
					21,5			2,320
					22,5			2,260
					24,0			2,230
					25,0			2,200
					27,5			2,120

* Размер для справок.

Лит. изм. | № изв. | 2234 | Инв. № дубликата | Инв. № подлинника

Продолжение

Размеры в мм

d	Применяемость	Номинальный диаметр резьбы крепежной детали*	d_1	D	r	h Пред. откл. ±0,2	H Пред. откл. ±0,2	Масса 100 шт. стальных шайб, кг
15,0		14	19	26	30,0	2,0	7,0	2,080
					32,5			2,020
					35,0			1,980
					37,5			1,950
					40,0			1,920
					45,0			1,890
					50,0			1,860
17,0		16	21	28	22,5	2,5	7,5	2,750
					24,0			2,720
					25,0			
					27,5			2,600
					30,0			2,570
					32,5			
					35,0			2,450
					37,5			2,420
					40,0			2,360
					45,0			2,300
					50,0			2,250
19,0		18	23	31	22,5			4,150
					24,0			4,100
					25,0			
					27,5			4,030
					30,0			3,660
					32,5			3,570
					35,0			3,500
					37,5			3,450
					40,0			3,360
					45,0			3,260
					50,0			3,200
21,0		20	27	35	35,0			4,100
					37,5			4,000
					40,0			3,950

* Размер для справок.

Инв. № дубликата | Инв. № подлинника: 2234 | Лит.изм. | № изв.

Продолжение

Размеры в мм

d	Применяемость	Номинальный диаметр резьбы крепежной детали*	d_1	D	r	h Пред. откл. ±0,2	H Пред. откл. ±0,2	Масса 100 шт. стальных шайб, кг
21,0		20	27	35	45,0	2,5	7,5	3,820
					50,0			3,800

Примечание. Для определения массы шайб, изготовляемых из алюминиевого сплава, значения массы, указанные в таблице, должны быть умножены на коэффициент 0,356.

3. Материал: сталь 20; сталь 12Х18Н10Т в закаленном состоянии; алюминиевый сплав Д16Т.

4. Неуказанные предельные отклонения размеров – по ОСТ 1 00022-80.

5. Покрытие шайб:

– из стали 20 – Ц9.хр;

– из стали 12Х18Н10Т – Хим.Пас;

– из алюминиевого сплава – Ан.Окс.нхр.

Другие виды покрытия – по ОСТ 1 34530-80.

6. Коды ОКП шайб должны соответствовать указанным в обязательном приложении.

7. Технические условия – по ОСТ 1 34530-80.

Пример наименования и обозначения радиусной шайбы диаметром d = 6,4 мм для детали с наружной цилиндрической поверхностью радиусом r = 10 мм, из стали 20, цинкованной:

Шайба 6,4-10-Ц-ОСТ 1 11497-74

То же, из стали 12Х18Н10Т, пассивированной:

Шайба 6,4-10-Хим.Пас-ОСТ 1 11498-74 **

То же, из алюминиевого сплава Д16Т, анодированной:

Шайба 6,4-10-Ан.Окс-ОСТ 1 11499-74

---

* Размер для справок.

** Допускается в технической документации, разработанной до 01.07.84, обозначение шайб из стали 12Х18Н10Т по типу: "Шайба 6,4-10-ОСТ 1 11498-74".

№ изм. | 1 | 2 | 3
№ изв. | 5988 | 9542 | 9765

Инв. № дубликата | 2234
Инв. № подлинника

ПРИЛОЖЕНИЕ
Обязательное

КОДЫ ОКП ШАЙБ

Таблица 1

Обозначение стандарта	Обозначение покрытия в обозначении шайбы*	Код ОКП		КЧ
		XX XXXX X	XXX	
ОСТ 1 11497-74	Ц	75 9452 3	По табл. 2	Колонка 1
ОСТ 1 11498-74	Хим.Пас	75 9452 4		Колонка 2
ОСТ 1 11499-74	Ан.Окс	75 9452 5		Колонка 3

Таблица 2

d	r	XXX	КЧ			d	r	XXX	КЧ		
			1	2	3				1	2	3
3,2	8	001	07	03	10	6,4	10	026	09	05	01
	9	002	06	02	09		11	027	08	04	00
	10	003	05	01	08		12,5	028	07	03	10
	11	004	04	00	07		14	029	06	02	09
	12,5	005	03	10	06		15	030	02	09	05
4,3	8	006	02	09	05		16	031	01	08	04
	9	007	01	08	04		17,5	032	00	07	03
	10	008	00	07	03		19	033	10	06	02
	11	009	10	06	02		20	034	09	05	01
	12,5	010	06	02	09		21,5	035	08	04	00
	14	011	05	01	08		22,5	036	07	03	10
	15	012	04	00	07		24	037	06	02	09
	16	013	03	10	06	8,4	12,5	038	05	01	08
	17,5	014	02	09	05		14	039	04	00	07
5,3	8	015	01	08	04		15	040	00	07	03
	9	016	00	07	03		16	041	10	06	02
	10	017	10	06	02		17,5	042	09	05	01
	11	018	09	05	01		19	043	08	04	00
	12,5	019	08	04	00		20	044	07	03	10
	14	020	04	00	07		21,5	045	06	02	09
	15	021	03	10	06		22,5	046	05	01	08
	16	022	02	09	05		24	047	04	00	07
	17,5	023	01	08	04		25	048	03	10	06
	19	024	00	07	03		27,5	049	02	09	05
	20	025	10	06	02		30	050	09	05	01

* Коды ОКП шайб с другими покрытиями выдаются головной организацией по стандартизации по запросам предприятий.

② Нов. Изв. № 9542

Инв. № дубликата 2284
Инв. № подлинника
№ изм. Нов. 9542
№ изв.

Продолжение табл. 2

d	r	XXX	КЧ		
			1	2	3
8,4	32,5	051	08	04	00
10,5	15	052	07	03	10
	16	053	06	02	09
	17,5	054	05	01	08
	19	055	04	00	07
	20	056	03	10	06
	21,5	057	02	09	05
	22,5	058	01	08	04
	24	059	00	07	03
	25	060	07	03	10
	27,5	061	06	02	09
	30	062	05	01	08
	32,5	063	04	00	07
	35	064	03	10	06
13	17,5	065	02	09	05
	19	066	01	08	04
	20	067	00	07	03
	21,5	068	10	06	02
	22,5	069	09	05	01
	24	070	05	01	08
	25	071	04	00	07
	27,5	072	03	10	06
	30	073	02	09	05
	32,5	074	01	08	04
	35	075	00	07	03
	37	076	10	06	02
	40	077	09	05	01
15	17,5	078	08	04	00
	19	079	07	03	10
	20	080	03	10	06
	21,5	081	02	09	05
	22,5	082	01	08	04
	24	083	00	07	03
	25	084	10	06	02
	27,5	085	09	05	01

d	r	XXX	КЧ		
			1	2	3
15	30	086	08	04	00
	32,5	087	07	03	10
	35	088	06	02	09
	37,5	089	05	01	08
	40	090	01	08	04
	45	091	00	07	03
	50	092	10	06	02
17	22,5	093	09	05	01
	24	094	08	04	00
	25	095	07	03	10
	27,5	096	06	02	09
	30	097	05	01	08
	32,5	098	04	00	07
	35	099	03	10	06
	37,5	100	05	01	08
	40	101	04	00	07
	45	102	03	10	06
	50	103	02	09	05
19	22,5	104	01	08	04
	24	105	00	07	03
	25	106	10	06	02
	27,5	107	09	05	01
	30	108	08	04	00
	32,5	109	07	03	10
	35	110	03	10	06
	37,5	111	02	09	05
	40	112	01	08	04
	45	113	00	07	03
	50	114	10	06	02
21	35	115	09	05	01
	37,5	116	08	04	00
	40	117	07	03	10
	45	118	06	02	09
	50	119	05	01	08

№ изм. Нов.
№ изв. 9542
Инв. № дубликата 2234
Инв. № подлинника

ЛИСТ РЕГИСТРАЦИИ ИЗМЕНЕНИЙ

№ изм.	Номера страниц				Номер "Изв. об изм."	Подпись	Дата	Срок введения изменения
	Измененных	Замененных	Новых	Аннулированных				
1	6	–	–	–	5988	[illegible]		01.01.76
2	1,2,6	–	7,8,9	7 + 18	9542	[illegible]	04.10.83	01.07.84
3	1, [illegible]	.	–	–	9765	[illegible]	[illegible]	01.07.88

② Нов. Изв. № 9542

Инвентарный № 2234

gost.e-ecolog.ru