№ изм.	1	2	3	4	5	
№ изм.	5820	8613	9586	9728	9957	

Инв. № дубликата	2227
Инв. № подлинника	

УДК 621.882.3:629.7

Группа Г33

ОТРАСЛЕВОЙ СТАНДАРТ

ГАЙКИ ДВЕНАДЦАТИШЛИЦЕВЫЕ САМОКОНТРЯЩИЕСЯ ИЗ ЖАРОПРОЧНОЙ СТАЛИ

Конструкция

ОСТ 1 11493-74

На 4 страницах

Введен впервые

Проверен в 1987 г.
Подлежит проверке в 1997 г.
Проверен в 1982 г.
Подлежит проверке в 1987 г.

ОКП 75 9415

Распоряжением Министерства от 12.09.74 № 087-16

срок введения установлен с 01.07.75

Несоблюдение стандарта преследуется по закону

1. Настоящий стандарт распространяется на самоконтрящиеся двенадцатишлицевые гайки из жаропрочной стали, предназначенные для применения в конструкциях, работающих при температуре до 600°С.

2. Конструкция и размеры гаек должны соответствовать указанным на чертеже и в таблице.

Издание официальное

ГР № 3710 от 14.10.74

Перепечатка воспрещена

gost.e-ecolog.ru

3,2 (√)

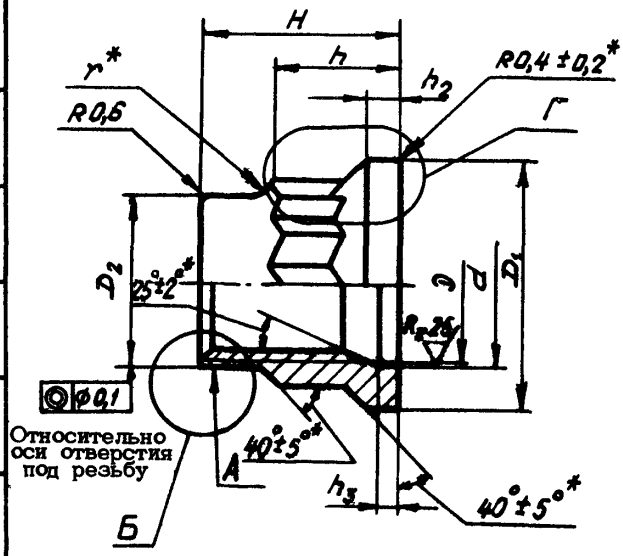

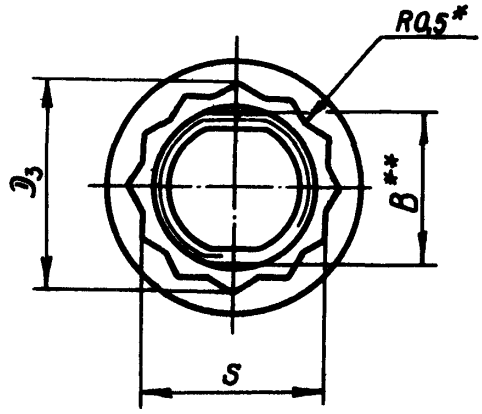

Г Вариант

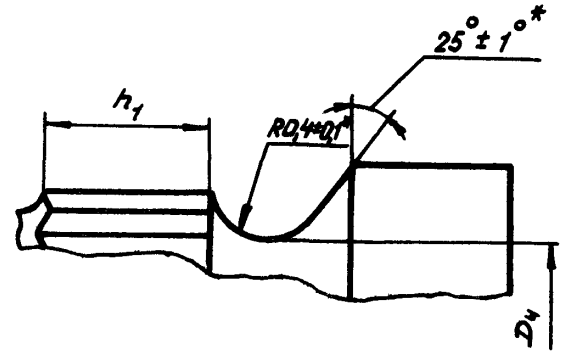

Б

Для М12х1,5***

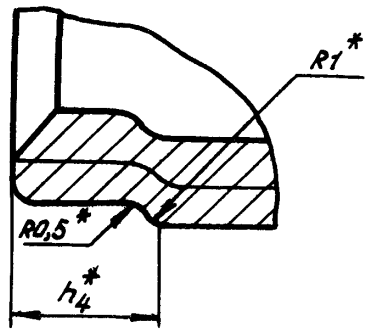

* Размеры обеспеч. инстр.

*** См. пункт 6.

Инв. № дубликата		2227
Инв. № подлинника		
№ изм.	2	8613
	3	9586
	5	9957
№ изв.		

Размеры в мм

D	Код ОКП гайки с покрытием Ср*	Применяемость	d	D_1	D_2	D_3	D_4	h	h_1	h_2	h_3	H	r	S	Масса 100 шт., кг
			Пред. откл.												
			по H12	по h12	по h11	по h12		по h 14					±0,2	по h12	
M5	75 9415 1901 08		5,2	9,0	6,1	8,1	7,3	4,5	2,1	1,2	0,8**	7,5	0,4	7	0,130
M6	75 9415 1902 07		6,2	10,5	7,1	9,2	8,3	5,0	2,3	1,4		8,5	0,6	8	0,165
M8	75 9415 1903 06		8,2	13,5	9,2	11,5	10,4	6,3	3,1	1,6	1,0	10,5		10	0,265
M10	75 9415 1904 05		10,2	16,5	11,2	13,8	12,4	8,2	4,2	2,2	1,5	13,0		12	0,460
M12x1,5	75 9415 1905 04		12,2	19,5	13,2	16,2	14,4	9,6	5,2	2,4		15,0	0,8	14	0,710

3. Материал: сталь 10Х11Н23Т3МР-ВД.

4. Термическая обработка: $\sigma_в \geqslant 980$ МПа (100 кгс/мм^2).

5. Поля допусков резьбы – 4Н6Н для D = М5 и 4Н5Н для $D \geqslant$ М6.

6. Поверхность А обжать по ОСТ 1 33101-80, до первого старения. Для гаек с резьбой М12х1,5 размеры обжатой части должны быть: $B = 12{,}5^{+0{,}1}$ мм, $h_4 = 3{,}5 \pm 0{,}2$ мм.

7. Покрытие: Ср.3.
Другие виды покрытия – по ОСТ 1 33102-80.

8. Технические условия – по ОСТ 1 33102-80.

Пример наименования и обозначения самоконтрящейся двенадцатишлицевой гайки из жаропрочной стали с резьбой М6, серебренной:

Гайка 6-Ср-ОСТ 1 11493-74

* Коды ОКП гаек с другими покрытиями выдаются головной организацией по стандартизации по запросам предприятий.

** Предельные отклонения размера 0,8 мм – минус 0,2 мм.

ЛИСТ РЕГИСТРАЦИИ ИЗМЕНЕНИЙ

№ изм.	Номера страниц				Номер "Изв. об изм."	Подпись	Дата	Срок введения изменения
	Измененных	Замененных	Новых	Аннулированных				
1	1	–	–	–	5820			01.07.75
2	1, 2, 3	4	5	–	8613		12.04.82	01.01.83
3	1÷5	–	–	–	9586		11.12.84	01.07.85
4	1, 3	–	–	–	9728		07.04.87	01.01.88
5	1, 2, 3	–	–	–	9957		28.11.91	01.01.92

(2) Нов. Изв. № 8613

Инвентарный № 2227

gost.e-ecolog.ru