УДК 621.882.4-231.322 Группа Г36

ОТРАСЛЕВОЙ СТАНДАРТ

ШАЙБЫ ОБЖИМНЫЕ
Конструкция и размеры

ОСТ 1 11782-75,
ОСТ 1 11783-75

На 5 страницах

Взамен 3420А,
2018С53

ОКП 75 9456

Проверен в 1988 г.
Подлежит проверке в 1998 г.
Проверен в 1983 г.
Подлежит проверке в 1988 г.

Распоряжением Министерства от 6 января 1975 г. № 087-16

срок введения установлен с 1 июля 1975 г.

Несоблюдение стандарта преследуется по закону

ШАЙБЫ ПО ОСТ 1 11782-75 И ОСТ 1 11783-75 ВЗАИМОЗАМЕНЯЕМЫ С ШАЙБАМИ ПО НОРМАЛЯМ 3420А И 2018С53 СООТВЕТСТВЕННО

1. Настоящий стандарт распространяется на обжимные шайбы, предназначенные для стопорения валиков.

2. Конструкция и размеры шайб должны соответствовать указанным на чертеже и в табл. 1.

Издание официальное ГР № 4032 от 20.01.75 Перепечатка воспрещена

№ изм. 1 2
№ изв. 9504 9776
Инв. № дубликата 2294
Инв. № подлинника
gost.e-ecolog.ru

		№ изм.	1										
Инв. № подлинника	2284	№ изв.	9504										

$R_z 80$

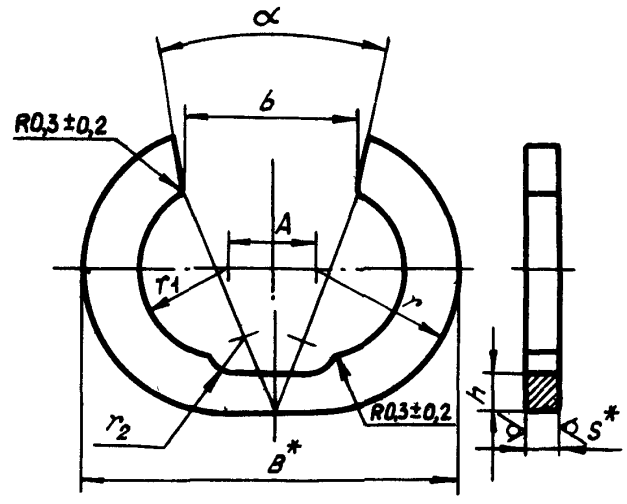

Таблица 1

Размеры в мм

b Пред. откл. по H12	Применяемость	Диаметр валика*	B	r	r1	r2		α	h		A	S	Масса 100 шт., кг
				Пред. откл.		Номин.	Пред. откл.	Пред. откл. ±30′	Номин.	Пред. откл.	Пред. откл. ±0,2		
				по h12	по H12								
2,8		4	7,30	3,0	1,40	0,8	+0,1	15°	0,9	–0,1	1,30		0,017
3,5		5	8,70	3,5	1,75	0,9			1,0	по h12	1,70	0,8	0,023
4,2		6	10,10	4,0	2,10	1,0	по H12	20°	1,1		2,10		0,028
5,5		8	12,75	5,0	2,75	1,5			1,4		2,75	1,0	0,047
7,0		10	15,60	6,0	3,50	1,7		30°	1,6		3,60		0,094
8,5		12	18,45	7,0	4,25	1,9			1,8		4,45	1,5	0,122
10,0		14	21,30	8,0	5,00	2,2		35°	2,2		5,30		0,154
11,0		16	24,00	9,0	5,50	2,6			2,5		6,00	2,0	0,263

* Размеры для справок.

3. Материал: сталь 20 и 20Х13Н4Г9-М.

4. Покрытие шайб:

- из стали 20 - Кд 6-9.хр при толщине $S < 1$ мм, Кд 9.хр при толщине $S \geqslant 1$ мм;
- из стали 20Х13Н4Г9-М - Хим.Пас.

Другие виды покрытия -* по ОСТ 1 34530-80.

5. Коды ОКП шайб должны соответствовать указанным в табл.2.

Таблица 2

b	ОСТ 1 11782-75		ОСТ 1 11783-75	
	Обозначение покрытия в обозначении шайбы*			
	Кд		Хим.Пас	
	Код ОКП	КЧ	Код ОКП	КЧ
2,8	75 9456 4021	01	75 9456 5001	01
3,5	75 9456 4022	00	75 9456 5002	00
4,2	75 9456 4023	10	75 9456 5003	10
5,5	75 9456 4024	09	75 9456 5004	09
7	75 9456 4025	08	75 9456 5005	08
8,5	75 9456 4026	07	75 9456 5006	07
10	75 9456 4027	06	75 9456 5007	06
11	75 9456 4028	05	75 9456 5008	05

6. Пример применения шайб приведен в обязательном приложении.

7. Технические условия - по ОСТ 1 34530-80.

Пример наименования и обозначения обжимной шайбы с размером b = 7 мм, из стали 20, кадмированной:

Шайба 7-Кд-ОСТ 1 11782-75

То же, из стали 20Х13Н4Г9-М, пассивированной:

Шайба 7-Хим.Пас-ОСТ 1 11783-75

* Коды ОКП шайб с другими покрытиями выдаются головной организацией по стандартизации по запросам предприятий.

№ изв. 1 9504
№ изв. 2294
Инв. № дубликата
Инв. № подлинника

ПРИЛОЖЕНИЕ
Обязательное

ПРИМЕР ПРИМЕНЕНИЯ ОБЖИМНЫХ ШАЙБ

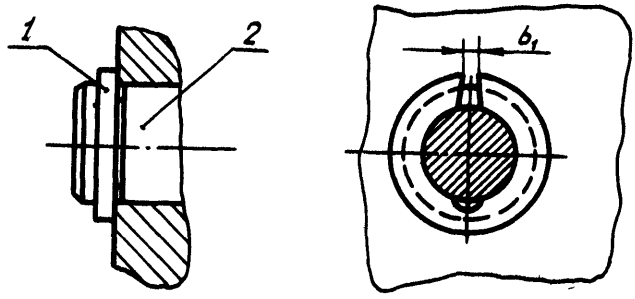

1 – шайба обжимная; 2 – валик по ОСТ 1 11559-74, ОСТ 1 11560-74, ОСТ 1 11561-74

мм

Диаметр валика	b_1 max	Диаметр валика	b_1 max
4	0,8	10	1,7
5		12	
6	1,2	14	
8		16	

№ изм. 1 2
№ изв. 9504 9776
Инв. № дубликата
Инв. № подлинника 2294

ЛИСТ РЕГИСТРАЦИИ ИЗМЕНЕНИЙ

№ изм.	Номера страниц				Номер "Изв. об изм."	Подпись	Дата	Срок введения изменения
	Измененных	Замененных	Новых	Аннулированных				
1	1, 2, 4	3	5	5	9504	Анпия –	14.03.83	01.01.84
2	1, 4	–	–	–	9776	Кумб	30.08.88	01.07.88

① Нов. Изв.№ 9504

Инвентарный № 2294

gost.e-ecolog.ru