Лит.изм.	1	2	3	4	5	6
№ изв.	8519	8817	9125	10607	11170	11741

Инв. № дубликата		2068
Инв. № подлинника		

УДК 629.7.06-514.1-229.25

Группа Д15

ОТРАСЛЕВОЙ СТАНДАРТ

ВТУЛКИ
Конструкция и размеры

ОСТ 1 11780-74

На 4 страницах

Введен впервые

Проверено в 1981 г.

Срок действия продлен до 01.01.87

Проверено в 1989 г.

Срок действия продлен до 01.01.95

ОКП 75 9560

Распоряжением Министерства от 30 сентября 1974 г. № 087-16

срок введения установлен с 1 июля 1975 г.

Несоблюдение стандарта преследуется по закону

1. Настоящий стандарт распространяется на втулки для приборных ручек управления по ОСТ 1 10012-82 - ОСТ 1 10015-82.

Издание официальное ГР 3731 от 23.10.74 **Перепечатка воспрещена**

gost.e-ecolog.ru

2. Конструкция, размеры и коды ОКП втулок должны соответствовать указанным на чертеже и в таблице.

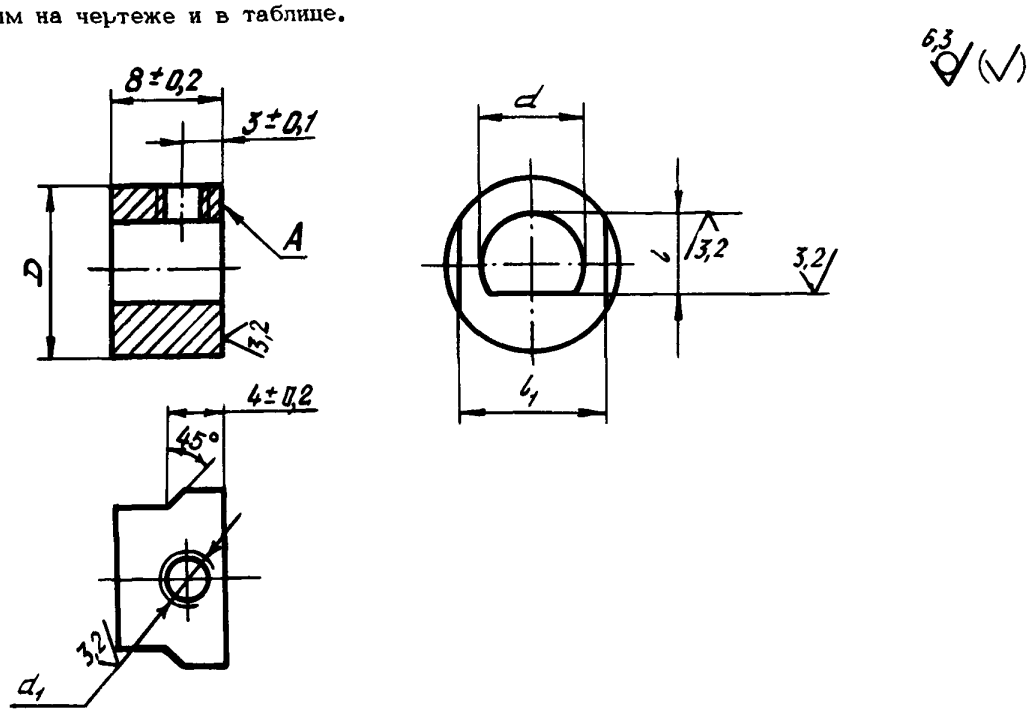

Размеры, мм

Типоразмер	Код ОКП	D	d H9	d_1	l H11	l_1	Масса, кг
1	75 9569 4871 05	12	6	М3-5Н6Н	5,0	9	0,005
2	75 9569 4872 04	14	8		7,0	11	0,007
3	75 9569 4873 03	7	3	М2,5-5Н6Н	2,5	5	0,003
4	75 9569 4874 02	10	4		3,5	7	0,005

3. Материал: латунь ЛЦ16К4 (ЛК80-3Л) по ГОСТ 17711-80; допускается латунь Л63 по ГОСТ 2060-90

4. Неуказанные литейные допуски $ЛТ_3$ – по ОСТ 1 41154-86.

5. Неуказанные предельные отклонения размеров – по ОСТ 1 00022-80.

6. Допуск перпендикулярности оси отверстия d относительно поверхности А – не более 0,05 мм.

7. Литейные уклоны – не более 1°.

8. Литейные радиусы R 0,5 мм.

9. Покрытие: Хим.Пас*.

*По действующим отраслевым документам.

Лит изм. | № изв | 1 8519 | 2 8817 | 3 9125 | 4 10607 | 5 11170 | 6 11741
Инв № дубликата | Инв № подлинника | 2058

10. Маркировать обозначение и клеймить окончательную приемку на бирке для партии деталей.

Пример наименования и обозначения втулки типоразмера 2:

Втулка 2-ОСТ 1 11780-74

Инв. № дубликата
2058
Инв. № подлинника
Лит. изм. 5
№ изв. 11170

ЛИСТ РЕГИСТРАЦИИ ИЗМЕНЕНИЙ

№ изм.	Номера страниц				Номер "Изв. об изм."	Подпись	Дата	Срок введения изменения
	измененных	замененных	новых	аннулированных				
Переиздан с учетом изменений № 1, 2, 3, 4, 5, 6.								

2058
Инв. № дубликата
Инв. № подлинника
gost.e-ecolog.ru