УДК 621.882.3 Группа Г33

ОТРАСЛЕВОЙ СТАНДАРТ

ОСТ 1 11765-76

ГАЙКИ ДВЕНАДЦАТИШЛИЦЕВЫЕ САМОКОНТРЯЩИЕСЯ СО СФЕРИЧЕСКОЙ ОПОРНОЙ ПОВЕРХНОСТЬЮ

Конструкция

На 4 страницах

Введен впервые

Проверен в 1988 г.
Подлежит проверке в 1998 г.
Проверен в 1983 г.
Подлежит проверке в 1988 г.

ОКП 75 9415

Распоряжением Министерства от 23.12.75 № 087-16

срок введения установлен с 01.01.77

Несоблюдение стандарта преследуется по закону

1. Настоящий стандарт распространяется на самоконтрящиеся двенадцатишлицевые гайки со сферической опорной поверхностью, предназначенные для применения в соединениях с отклонением от перпендикулярности опорной поверхности пакета к оси болта до 8°.

2. Конструкция и размеры гаек должны соответствовать указанным на чертеже и в таблице.

№ изм.	1	2	3
№ изв.	9540	9787	9958

№ дубликата	№ подлинника
	3

ГР 4950 от 19.04.76

Перепечатка воспрещена

gost.e-ecolog.ru

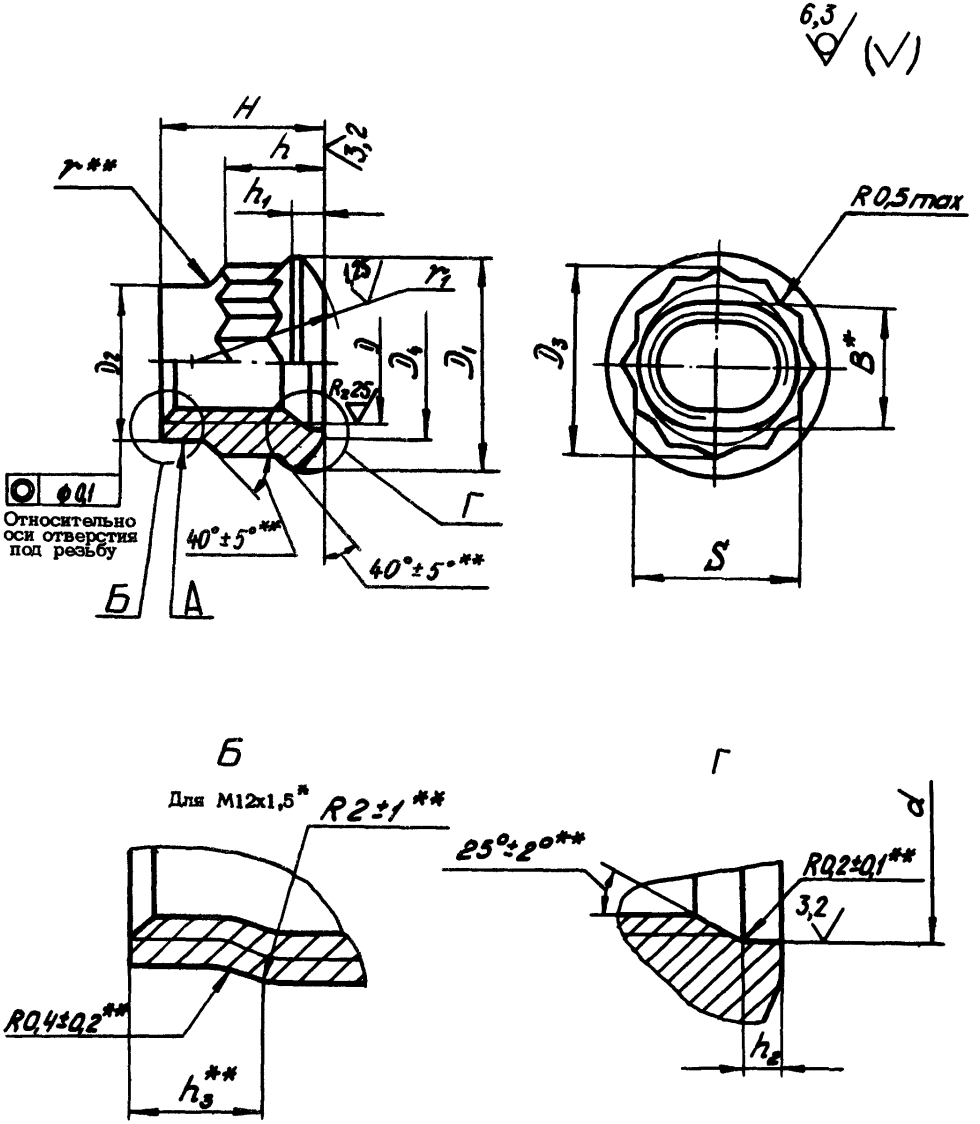

* См. пункт 6

** Размеры, обеспеч. инстр.

Инв. № дубликата | Инв. № подлинника | 3 | Изм. | Лист | № докум. | Подп. | Дата

Инв. № дубликата		№ изм.	1	2									
Инв. № подлинника	3	№ изв.	9540	9787									

Размеры в мм

D	Код ОКП гайки с покрытием Кд.хр*	Применяемость	D_1	D_2	D_3 min	D_4	d	h	h_1	h_2	H	r	r_1		S	Масса 100 шт., кг
			Пред.откл.			Предельные отклонения							Номин.	Пред. откл.	Пред. откл. по h12	
			по h12	по h11		по h12	по H12	по h14		+0,2	по h14	±0,2				
M5	75 9415 2301 00		9,0	6,1	7,7	6,5	5,2	3,1	1,7	1,0	7,5	0,4	5,5	±1,0	7	0,130
M6	75 9415 2302 10		10,5	7,1	8,9	7,5	6,2	3,7	1,9		8,5	0,6	7,0	±1,5	8	0,165
M8	75 9415 2303 09		13,5	9,2	11,1	10,0	8,2	5,0	2,1		11,0		8,0		10	0,265
M10	75 9415 2304 08		15,5	11,2	13,4	12,0	10,2	7,0	2,7	1,4	13,5		9,0		12	0,460
M12x1,5	75 9415 2305 07		19,5	13,2	15,6	14,0	12,2	8,0	3,0		15,5	0,8	13,0	±2,0	14	0,710

3. Материал: сталь 16ХСН-Д-П и 16ХСН.
4. Термическая обработка: $\sigma_в$ = 880...1080 МПа (90...110 кгс/мм^2).
5. Поле допуска резьбы - 5Н6Н.
6. Поверхность А обжать по ОСТ 1 33101-80 до термической обработки. Для гаек с резьбой М12х1,5 размеры обжатой части должны быть: $B = 12,5^{+0,1}$ мм, $h_3 = 3,5 \pm 0,2$ мм.
7. Покрытие: Кд 6.хр.
   Другие виды покрытия - по ОСТ 1 33102-80.
8. Технические условия - по ОСТ 1 33102-80.

Пример наименования и обозначения самоконтрящейся двенадцатишлицевой гайки со сферической опорной поверхностью, с резьбой М6, кадмированной:

Гайка 6-Кд - ОСТ 1 11765-76**

* Коды ОКП гаек с другими покрытиями выдаются головной организацией по стандартизации по запросам предприятий.

** Допускается в технической документации, разработанной до 01.01.85 г, обозначение гаек по типу: "Гайка 6-ОСТ 1 11765-76".

① Зам. Изв. № 9540

ЛИСТ РЕГИСТРАЦИИ ИЗМЕНЕНИЙ

№ изм.	Номера страниц				Номер "Изв. об изм."	Подпись	Дата	Срок введения изменения
	Измененных	Замененных	Новых	Аннулированных				
1	1,2	3	4	–	9540		28.10.83	01.01.85
2	1, 2, 3	–	–	–	9787		14.10.88	01.01.89
3	1, 2	–	–	–	9958		12.10.92	01.07.92

① Нов. Изв. № 9540

Инв. № подл. | Подп. и дата | Взам. инв. № | Инв. № дубл. | Подп. и дата

gost.e-ecolog.ru