Инв. № дубликата | 2229
Инв. № подлинника
Изм. | 1 | 2 | 3
Лист. изм. | 5824 | 8611 | 9720
№ изв.

УДК 621.882.6 Группа Г31

ОТРАСЛЕВОЙ СТАНДАРТ

ОСТ 1 11645-74

БОЛТЫ С ДВЕНАДЦАТИШЛИЦЕВОЙ ГОЛОВКОЙ

Конструкция и размеры

На 8 страницах

Введен впервые

Проверен в 1987 г.
Подлежит проверке в 1997 г.
Проверен в 1982 г.
Подлежит проверке в 1987 г.

ОКП 75 9160

Распоряжением Министерства от 30 сентября 1974 г. № 087-16

срок введения установлен с 1 июля 1975 г.

Несоблюдение стандарта преследуется по закону

1. Настоящий стандарт распространяется на болты с двенадцатишлицевой головкой, предназначенные для эксплуатации при температуре до 650°С.

2. Конструкция и размеры болтов должны соответствовать указанным на черт.1, 2 и в табл.1, 2.

Издание официальное ГР № 3736 от 25.10.74 Перепечатка воспрещена

gost.e-ecolog.ru

$R_z 40$ (√)

Исполнение 1

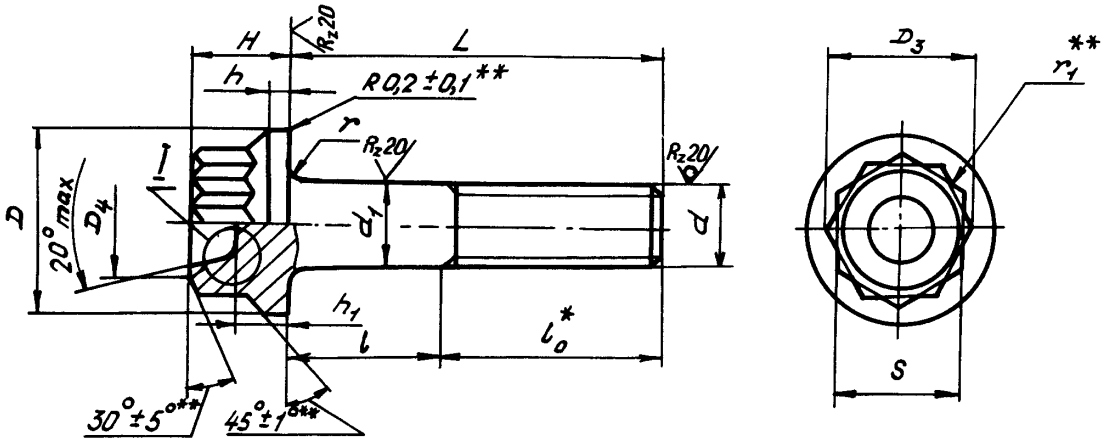

Вариант

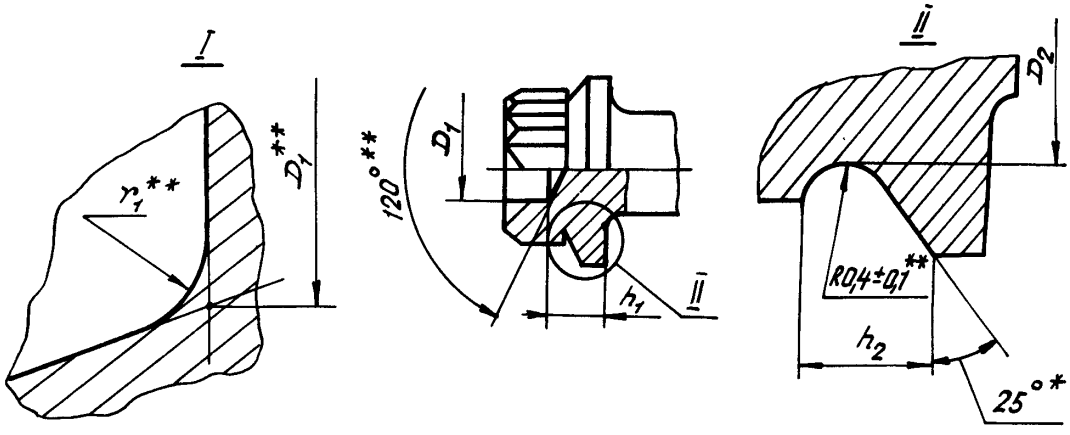

Черт. 1

Исполнение 2
Остальное – см. черт. 1

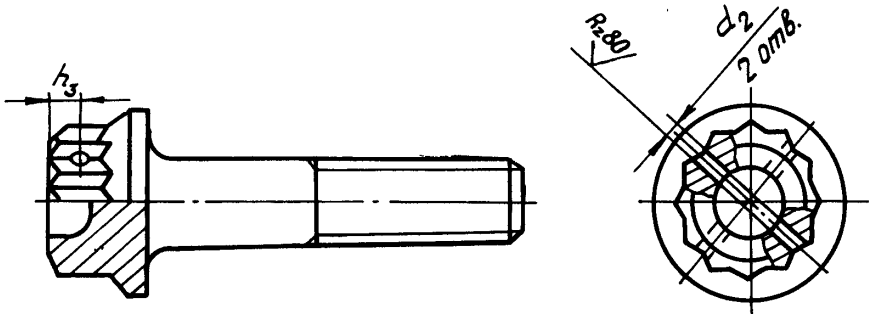

Черт. 2

* Размер для справок.
** Размеры обеспеч. инстр.

Инв. № дубликата | Инв. № подлинника | 2229
Лит. изм. | 2 | № изв. | 8611

Инв. № дубликата		Лит.изм.	2										
Инв. № подлинника	2229	№ изв.	8611										

Таблица 1

мм

d	d_1	d_2	D	D_1	D_2	D_3	D_4	H	h	h_1	h_2	h_3	S	r		r_1 max	l_0
	Пред. откл.													Номин.	Пред. откл.		
	по h 12	+0,12 −0,06	по h 11	по H14	по h 14				±0,1	по h 12	+0,2	±0,2	по h 11				
M5	5	1,2	9,0	3,7	6,7	8,1	7	5,5	1,2	2,5	1,2	1,6	7	0,5	-0,2	0,6	10
M6	6		10,5	4,6	7,7	9,2	8	6,0	1,4	2,8	1,3		8	0,7			12
M8	8	1,5	13,5	5,7	9,6	11,5	10	7,0	1,6	3,7	1,6	1,8	10			0,8	14
M10	10		16,5	7,2	11,6	13,8	12	8,0	2,2	4,7	1,8		12	0,8		1,0	18
M12x1,5	12		19,5	8,5	13,6	16,2	14	9,0	2,4	5,6	2,0		14	0,9	-0,3	1,2	20

Таблица 2

мм

l		d									
		М5		М6		М8		М10		М12х1,5	
Номин.	Пред. откл.	Применяемость	l Пред. откл. −0,4	Применяемость	l Пред. откл. −0,5	Применяемость	l Пред. откл. −0,62	Применяемость	l Пред. откл. −0,75	Применяемость	l Пред. откл. −0,75
14	±0,2		4		–		–		–		–
16			6		4		–		–		–
18			8		6		4		–		–
20			10		8		6		–		–
22			12		10		8		4		–
24	±0,3		14		12		10		6		4
26			16		14		12		8		6
28			18		16		14		10		8
30			20		18		16		12		10
32			22		20		18		14		12
34			24		22		20		16		14
36			26		24		22		18		16
38			28		26		24		20		18
40			30		28		26		22		20
42			32		30		28		24		22
44			34		32		30		26		24
46			36		34		32		28		26
48			38		36		34		30		28
50			40		38		36		32		30
52	±0,5		–		40		38		34		32
54			–		42		40		36		34
56			–		44		42		38		36
58			–		46		44		40		38
60			–		48		46		42		40
62			–		50		48		44		42
64			–		–		50		46		44
66			–		–		52		48		46
68			–		–		54		50		48
70			–		–		56		52		50
72			–		–		58		54		52
74			–		–		60		56		54
76			–		–		62		58		56
78			–		–		64		60		58
80			–		–		66		62		60

Лит. изм. | № изв.

Инв. № дубликата | 2229

Инв. № подлинника

Таблица 3

Размеры в мм

l	d				
	М5	М6	М8	М10	М12х1,5
	Масса 100 шт., кг				
14	0,41	–	–	–	–
16	0,44	0,72	–	–	–
18	0,47	0,77	1,27	–	–
20	0,50	0,81	1,35	–	–
22	0,53	0,86	1,43	2,29	–
24	0,56	0,91	1,51	2,41	3,54
26	0,59	0,95	1,58	2,53	3,72
28	0,62	1,00	1,66	2,65	3,90
30	0,65	1,04	1,74	2,77	4,07
32	0,68	1,09	1,82	2,89	4,25
34	0,71	1,13	1,90	3,01	4,43
36	0,74	1,18	1,98	3,13	4,61
38	0,77	1,23	2,06	3,25	4,78
40	0,80	1,27	2,14	3,37	4,96
42	0,83	1,31	2,22	3,49	5,14
44	0,86	1,36	2,29	3,61	5,32
46	0,89	1,41	2,37	3,73	5,49
48	0,92	1,45	2,45	3,85	5,67
50	0,95	1,50	2,53	3,97	5,85
52	–	1,54	2,61	4,09	6,03
54	–	1,59	2,69	4,21	6,20
56	–	1,64	2,77	4,33	6,38
58	–	1,68	2,85	4,45	6,56
60	–	1,73	2,93	4,57	6,74
62	–	1,77	3,00	4,69	6,91
64	–	–	3,08	4,81	7,09
66	–	–	3,16	4,93	7,27
68	–	–	3,24	5,05	7,45
70	–	–	3,32	5,17	7,62
72	–	–	3,40	5,29	7,80
74	–	–	3,48	5,41	7,98
76	–	–	3,56	5,53	8,16
78	–	–	3,64	5,65	8,34
80	–	–	3,72	5,77	8,52

Инв. № дубликата | 2229
Инв. № подлинника
Лит.изм. | № изв.

3. Материал: сталь 10Х11Н23Т3МР-ВД.

4. Термическая обработка: $\sigma_в \geqslant$ 981 МПа (100 кгс/мм^2).

5. Поле допуска резьбы – 6е.

Накатку резьбы производить после первого старения.

6. Покрытие: Хим.Пас.

Другие виды покрытия – по ОСТ 1 31101-80.

7. Масса болтов должна соответствовать указанной в табл. 3.

8. Расчетные разрушающие нагрузки на разрыв – по ОСТ 1 31100-80.

9. Коды ОКП болтов должны соответствовать указанным в обязательном приложении.

10. Технические условия – по ОСТ 1 31101-80.

Пример наименования и обозначения болта с двенадцатишлицевой головкой исполнения 1, с резьбой М6 и длиной L = 24 мм, пассивированного:

Болт 1-6-24-Хим.Пас-ОСТ 1 11645-74

ПРИЛОЖЕНИЕ

Обязательное

КОДЫ ОКП БОЛТОВ

Таблица 1

Исполнение болта	Покрытие*	Код ОКП		КЧ	
		XX XXXX X	XXX		
1	Хим.Пас	75 9160 3	По табл.2		Колонка 1
2		75 9160 4			Колонка 2

* Коды ОКП болтов с другими покрытиями выдаются головной организацией по стандартизации по запросам предприятий.

(2) Зам. Изв. № 8611

№ изм. 2 8611
№ изв.
Инв. № дубликата 2229
Инв. № подлинника

Таблица 2

L	d														
	M5			M6			M8			M10			M12x1,5		
	XXX	КЧ		XXX	КЧ		XXX	КЧ		XXX	КЧ		XXX	КЧ	
		1	2		1	2		1	2		1	2		1	2
14	001	10	06												
16	002	09	05	020	07	03									
18	003	08	04	021	06	02	044	10	06						
20	004	07	03	022	05	01	045	09	05						
22	005	06	02	023	04	00	046	08	04	076	02	09			
24	006	05	01	024	03	10	047	07	03	077	01	08	106	02	09
26	007	04	00	025	02	09	048	06	02	078	00	07	107	01	08
28	008	03	10	026	01	08	049	05	01	079	10	06	108	00	07
30	009	02	09	027	00	07	050	01	08	080	06	02	109	10	06
32	010	09	05	028	10	06	051	00	07	081	05	01	110	06	02
34	011	08	04	029	09	05	052	10	06	082	04	00	111	05	01
36	012	07	03	030	05	01	053	09	05	083	03	10	112	04	00
38	013	06	02	031	04	00	054	08	04	084	02	09	113	03	10
40	014	05	01	032	03	10	055	07	03	085	01	08	114	02	09
42	015	04	00	033	02	09	056	06	02	086	00	07	115	01	08
44	016	03	10	034	01	08	057	05	01	087	10	06	116	00	07
46	017	02	09	035	00	07	058	04	00	088	09	05	117	10	06
48	018	01	08	036	10	06	059	03	10	089	08	04	118	09	05
50	019	00	07	037	09	05	060	10	06	090	04	00	119	08	04
52				038	08	04	061	09	05	091	03	10	120	04	00
54				039	07	03	062	08	04	092	02	09	121	03	10
56				040	03	10	063	07	03	093	01	08	122	02	09
58				041	02	09	064	06	02	094	00	07	123	01	08
60				042	01	08	065	05	01	095	10	06	124	00	07
62				043	00	07	066	04	00	096	09	05	125	10	06
64							067	03	10	097	08	04	126	09	05
66							068	02	09	098	07	03	127	08	04
68							069	01	08	099	06	02	128	07	03
70							070	08	04	100	08	04	129	06	02
72							071	07	03	101	07	03	130	02	09
74							072	06	02	102	06	02	131	01	08
76							073	05	01	103	05	01	132	00	07
78							074	04	00	104	04	00	133	10	06
80							075	03	10	105	03	10	134	09	05

Нов. № изм. 8611

Нов. № изв. 2229

Инв. № дубликата

Инв. № подлинника

ЛИСТ РЕГИСТРАЦИИ ИЗМЕНЕНИЙ

№ изм.	Номера страниц				Номер "Изв. об изм."	Подпись	Дата	Срок введения изменения
	Измененных	Замененных	Новых	Аннулированных				
1	1	–	–	–	5824	[illegible]		01.07.75.
2	1, 2, 3	6	7,8	–	8611	[illegible]	9.04.82	01.07.83.
3	1	–	–	–	9720	[illegible]	24.07.87	01.01.88

② Нов. Изв. № 8611

инвентарный № 2229

gost.e-ecolog.ru