С 01.01.87. ОСТ 1.11346-73 и ОСТ 1 11347-73 применять только для изготовления запасных частей и ремонта изделий, нах-ие в эксплуатации. В новых разработках применять ОСТ 1.34111-86 и ОСТ 1.34112-86 соответственно. Изв 9689 Кумир 27.12.86 г

УДК 621.884:629.7

Группа Д15

ОТРАСЛЕВОЙ СТАНДАРТ

ЗАКЛЕПКИ ВИНТОВЫЕ
Конструкция и размеры

ОСТ 1 11346-73
ОСТ 1 11347-73

На 5 страницах

Взамен 2664С56

Проверен в 1981 г.

Подлежит проверке в 1986 г.

ОКП 75 9323

Распоряжением Министерства от 17 января 1974 г. № 087-16

срок введения установлен с 1 июля 1974 г.

Несоблюдение стандарта преследуется по закону

ЗАКЛЕПКИ ВИНТОВЫЕ ПО ОСТ 1 11346-73 ВЗАИМОЗАМЕНЯЕМЫ С ЗАКЛЕПКАМИ ПО ОТРАСЛЕВОЙ НОРМАЛИ 2664С56

1. Настоящий стандарт распространяется на винтовые заклепки, предназначенные для крепления пластин-табличек к корпусам из алюминиевых сплавов.

Издание официальное

Перепечатка воспрещена

Лит. изм.	1	2	3
№ изв.	6142	7279	8420

Инв. № дубликата 1658

Инв. № подлинника

gost.e-ecolog.ru

2. Конструкция и размеры винтовых заклепок должны соответствовать указанным на чертеже и в табл. 1.

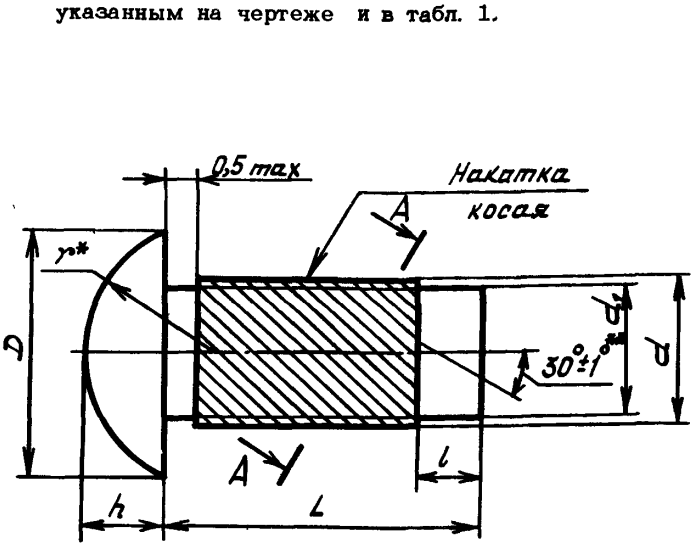

Таблица 1

Размеры в мм

Условный диаметр заклепки	Применяемость	d min	d_1 Пред. откл. +0,1	D Номин.	D Пред. откл.	l Пред. откл. ±0,4	L Пред. откл. ±0,2	h Номин.	h Пред. откл.	r	Масса 1000 шт., кг
1,9		1,8	1,6	2,9			4	1,0		1,6	0,097
2,4		2,2	2,0	3,6	+0,2	1,0	5	1,2	+0,10	2,0	0,179
3,0		2,8	2,6	4,7			6	1,6		2,6	0,381
3,4		3,2	3,0	5,4	+0,3	1,5	8	1,8	+0,15	3,0	0,638
4,4		4,2	4,0	7,1	+0,4	2,0	10	2,3	+0,20	4,0	1,441

3. Материал: сталь 15 (заменитель сталь 10) и 12Х18Н9Т.

4. Покрытие: Кд9.хр – для заклепок из стали 15; Хим. Пас – для заклепок из стали 12Х18Н9Т.

5. Форма перехода с поверхности d на поверхность d_1 не регламентируется.

6. Размеры заготовки под накатку соответствуют размерам нормалей 3521А; 3523А.

* Размеры для справок.

** Размеры обеспеч. инстр.

Инв. № дубликата 1658
Инв. № подлинника
Лит. изм. 1 2 3
№ изв. 6142 7279 8420

7. Коды ОКП заклепок должны соответствовать указанным в табл. 2.

Таблица 2

Условный диаметр заклепки	ОСТ 1 11346-73		ОСТ 1 11347-73	
	Код ОКП	КЧ	Код ОКП	КЧ
1,9	75 9323 6001	04	75 9323 7001	00
2,4	75 9323 6002	03	75 9323 7002	10
3,0	75 9323 6003	02	75 9323 7003	09
3,4	75 9323 6004	01	75 9323 7004	08
4,4	75 9323 6005	00	75 9323 7005	07

8. Пример применения заклепок и размеры отверстий под заклепки приведены в справочном приложении.

9. Остальные технические требования – по 104АТУ.

Пример наименования и обозначения винтовой заклепки условным диаметром 3 мм из стали 15, кадмированной:

Заклепка 3-Кд-ОСТ 1 11346-73

То же, из стали 12Х18Н9Т, пассивированной:

Заклепка 3-Хим.Пас-ОСТ 1 11347-73

③ Зам. Изв. № 8420

№ изм. 3
№ изв. 8420
Инв. № дубликата
Инв. № подлинника 1658

ПРИЛОЖЕНИЕ

Справочное

ПРИМЕР ПРИМЕНЕНИЯ ЗАКЛЕПОК И РАЗМЕРЫ ОТВЕРСТИЙ ПОД ЗАКЛЕПКИ

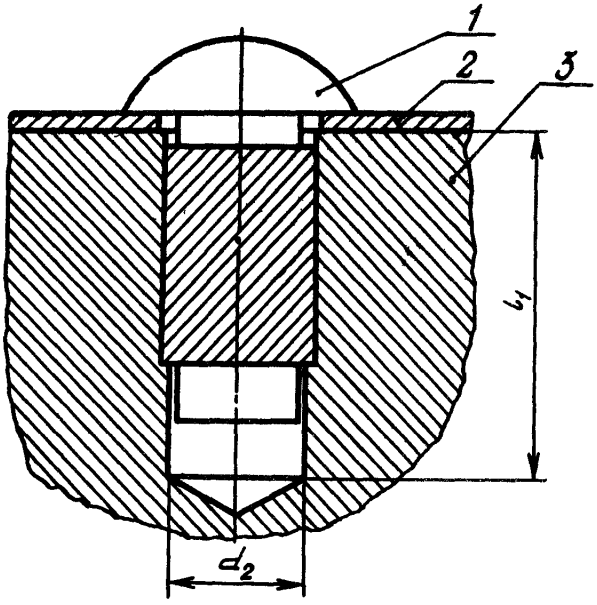

1 – винтовая заклепка; 2 – пластина-табличка; 3 – корпус

мм

Условный диаметр заклепки	d_2 Пред.откл. по Н11	l_1 Пред.откл.+0,50
1,9	1,7	4,5
2,4	2,1	5,5
3,0	2,7	6,5
3,4	3,1	9,0
4,4	4,1	11,0

Лит.изм. 1 2 3
№ изв. 6142 7279 8420
Инв. № дубликата
Инв. № подлинника 1658

Справочное

Таблица соответствия заклепок по ОСТ 1 11346-73

заклепкам по нормали 2664С56

Обозначение	
по стандарту	*по нормали*
1,9-ОСТ 1 11346-73	2664С56-1,6
2,4-ОСТ 1 11346-73	2664С56-2
3,0-ОСТ 1 11346-73	2664С56-2,6
3,4-ОСТ 1 11346-73	2664С56-3
4,4-ОСТ 1 11346-73	2664С56-4

№ изм. 1
№ изв. 6142
1658
ината
инника
Инв. № д)
Инв. № по
gost.e-ecolog.ru