Лит.изм.	1	2	4	5	6	7	8
№ изв.	6434	6658	7462	7980	10034	12293	12610

УДК 629.7.02

Группа Д15

ОТРАСЛЕВОЙ СТАНДАРТ

ЭЛЕМЕНТЫ ШТАМПУЕМЫХ ДЕТАЛЕЙ. ОТБОРТОВКИ

Конструкция и размеры

ОСТ 1 11295-73

На 7 страницах

Взамен 108СТ53, 14СТ50, 13СТ50

Проверено в 1979 г.

Подлежит проверке в 1985 г.

Проверено в 1985 г.

Срок действия установлен до 01.01.96

Ограничение срока действия снято (инф. ук. 10-12-98) (в)

Распоряжением Министерства от 15 ноября 1973 г. № 087-16

срок введения установлен с 1 сентября 1974 г.

Несоблюдение стандарта преследуется по закону

1. Настоящий стандарт распространяется на отбортовки штампуемых деталей, изготовляемых из сталей и титанового сплава.

Стандарт устанавливает три типа отбортовок:

- тип 1 – отбортовки с отверстиями прямые;
- тип 2 – отбортовки с отверстиями;
- тип 3 – отбортовки глухие.

Инв. № дубликата		1630
Инв. № подлинника		

gost.e-ecolog.ru

2. Конструкция и размеры отбортовок должны соответствовать указанным:

- для типа 1 - на черт. 1 и в табл. 1;
- для типа 2 - на черт. 2 и в табл. 2;
- для типа 3 - на черт. 3 и в табл. 3.

Тип 1

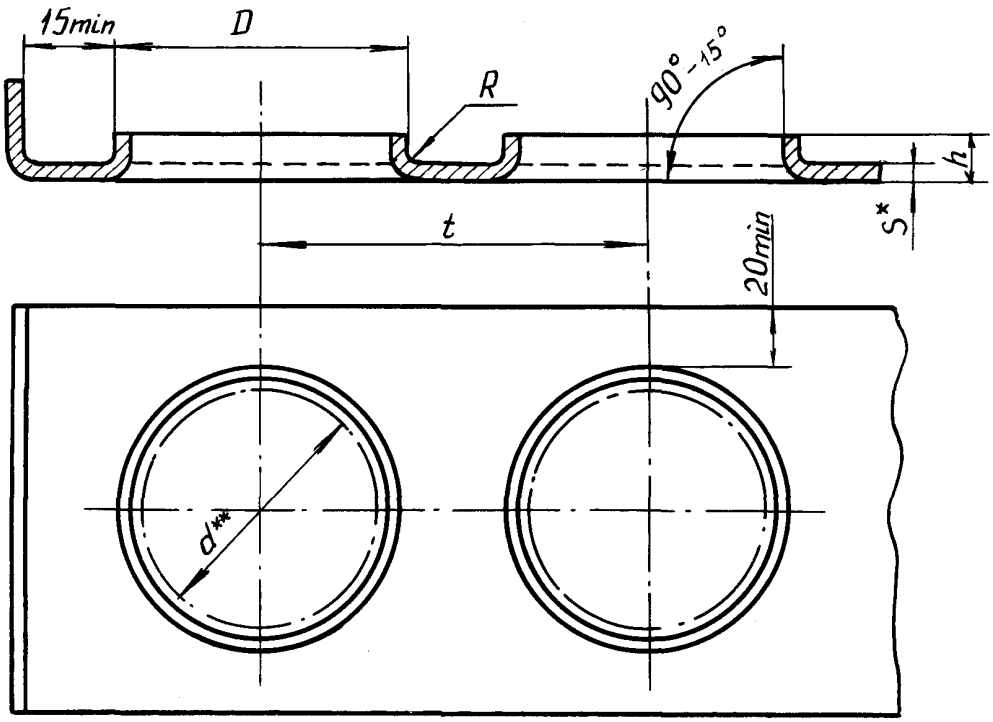

Черт. 1

*Размер для справок.
**Размер до отбортовки.

Инв. № дубликата 1630
Инв. № подлинника
Лит.изм. 5 6
№ изв. 7980 10034

Инв. № дубликата		Лит.изм.	6										
Инв. № подлинника	1630	№ изв.	10034										

Таблица 1

мм

D Пред. откл. +1,0 −2,0		d	t, не менее	S																	
				0,3		0,4		0,5		0,6		0,8		1,0		1,2		1,5		1,8		2,0	
из стали	из сплава ОТ4-1			R	h Пред. откл. ±0,5	R	h Пред. откл. ±0,5	R	h Пред. откл. ±0,5	R	h Пред. откл. ±0,5	R	h Пред. откл. ±0,5	R	h Пред. откл. ±0,5	R	h Пред. откл. ±0,5	R	h Пред. откл. ±0,5	R	h Пред. откл. ±0,5	R	h Пред. откл. ±0,5
20	–	16	40	3	3	3	3	3	3,0	3	3,0	3	3,0	3	3	–	–	–	–	–	–	–	–
25	–	20	50	4	4	4	4	4	4,0	4	4,0	4	4,0	4	4	4	4	–	–	–	–	–	–
30	–	25	60																				
40	–	35	71																				
45	45	40	80																				
53	–	45	90	–	–	–	–	5	5,5	5	5,5	5	5,5	7	7	7	7	7	7	7	7	7	7
58	–	50	100																				
63	63	56	110																				
71	71	63	120																				
80	–	70	130	–	–	–	–	–	–	–	–	7	8,0	7	8	7	8	7	8	7	8	7	8
90	90	80	140																				
100	100	90	150																				
115	–	100	160	–	–	–	–	–	–	–	–	–	–	7	10	7	10	7	10	7	10	7	10
135	135	120	180																				
155	155	140	200																				
175	175	160	220																				
195	195	180	240																				
215	215	200	260																				

Тип 2

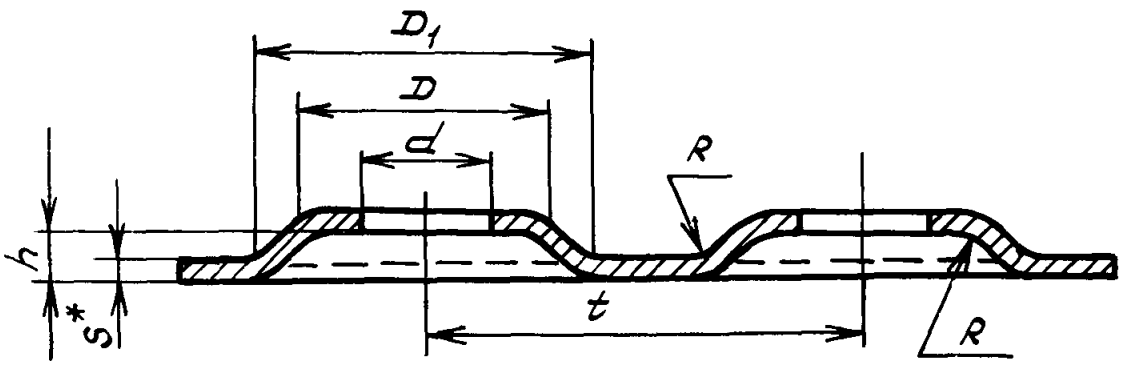

Черт. 2

Таблица 2

мм

d		D	D_1	t, не менее	h	R	S					
До отбортовки	После отбортовки Пред. откл. +0,5 −1,0											
15	16	18	22	28	2	1,5	0,3	0,5	–	–	–	–	–
20	21	24	28	33					0,8	1	1,2	1,5	
25	26	31	37	43	3	2,0							–
30	32	36	42	48									
35	37	43	51	58	4	3,0							
40	42	48	56	63									
45	47	55	65	74	5	3,5	–						
50	53	60	70	80									
55	58	65	75	85									2
60	63	72	84	96	6	4,0		–					
65	68	77	89	103					–				
70	74	82	94	110									
80	84	94	108	128	7	5,0				–			
90	94	106	122	145	8								
100	105	116	132	155									
110	115	128	146	169	9	6,0					–		
120	125	140	160	183	10								
140	146	162	184	210	11	7,0						–	
160	166	184	208	234	12								
180	187	208	236	262	14	8,0							
200	208	230	260	286	16								

* Размер для справок.

Инв. № дубликата 1630
Инв. № подлинника
Лит. изм. 5 7980
№ изв. 6 10034

Тип 3

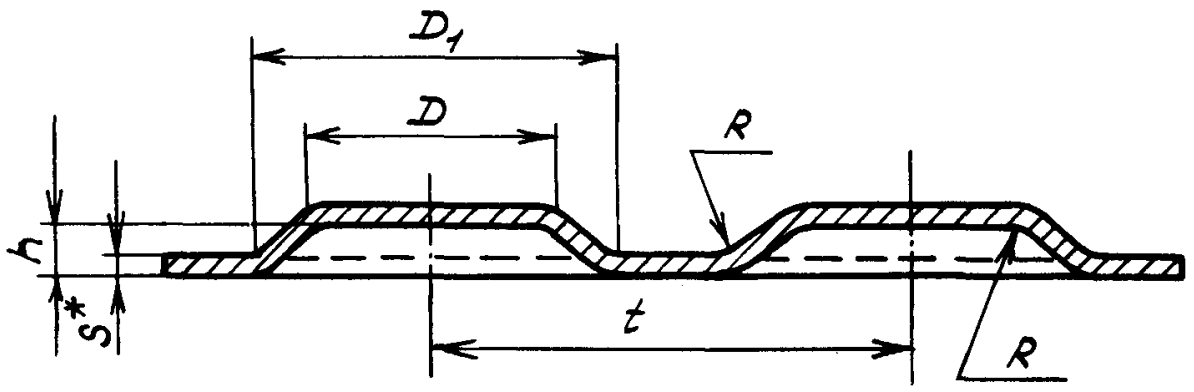

Черт. 3

Таблица 3

мм

D	D_1	t, не менее	h	R	S						
15	19	26	2	1,5	0,3	0,5	–	–	–	–	–
18	22	28									
24	28	33					0,8	1,0			
31	37	43	3	2,0							
36	42	48									
43	51	58	4	2,5							
48	56	63									
55	65	74	5	3,0					1,2	1,5	
60	70	80			–						
65	75	85									2,0
72	84	96	6	3,5							
77	89	103				–					
82	94	110									
94	108	128	7	4,0							
106	122	145	8	5,0							
116	132	155									
128	146	169	9				–				
140	160	183	10	6,0							
162	184	210	11								
184	208	234	12	7,0				–	–		
208	236	262	14	8,0							
230	260	286	15								

*Размер для справок.

Лит.изм. 5 6
№ изв. 7980 10034
Инв. № дубликата 1630
Инв. № подлинника

3. *Материал:*

- сталь 20 по ГОСТ 1652З-89;
- сталь 30ХГСА по ГОСТ 11269-76;
- сталь 12Х18Н10Т (Х18Н10Т) по ТУ 14-1-2186-77;
- сталь 12Х17Г9АН4 (Х17Г9АН4, ЭИ878) по ГОСТ 5582-75;
- сталь ХН38ВТ-ВД (ЭИ703-ВД) по ТУ 14-1-2114-77;
- сталь 08Х15Н5Д2Т (ВНС-2) по ТУ 14-1-835-73;
- титановый сплав ОТ4-1 (кроме отбортовок типа 3) по ОСТ 1 90218-76.

4. Неуказанные предельные отклонения размеров - по ОСТ 1 00022-80.

Пример ссылки на изображении чертежа детали, имеющей элемент отбортовки типа 1 с диаметром до отбортовки d =20мм:

1-20-ОСТ 1 11295-73

То же, типа 2 с диаметром до отбортовки d =20мм:

2-20-ОСТ 1 11295-73

То же, отбортовки типа 3 с D =48мм:

3-48-ОСТ 1 11295-73

Инв. № дубликата									
Инв. № подлинника	1630								
№ изм.	2	3	4	5	6	7			
№ изв.	6658	7058	7462	7980	10034	12293			

ЛИСТ РЕГИСТРАЦИИ ИЗМЕНЕНИЙ

№ изм.	Номера страниц				Номер "Изв. об изм."	Подпись	Дата	Срок введения изменения
	Изме-ненных	Заме-ненных	Новых	Анну-лиро-ванных				
1	1	–	–	–	6434	Штая	20/IV-76	1/I-77
2	6	–	–	–	6658	Штая	5/XI-76	1/VII-77
3	6	–	–	–	7058	Канор	6.XII-77	1.07.78г.
4	1,6	–	7	–	7462	Кротова	18.X-78г.	1.01.79г.
5	1,2,4,5,6	–	–	–	7980	[illegible]	13.02.81	
7	1,6	–	–	–	12293	[illegible]	20.01.98	
8	1				12610	[illegible]		

gost.e-ecolog.ru