УДК 62-762.444:669.01:629.7

Группа Д15

ОТРАСЛЕВОЙ СТАНДАРТ

КОЛЬЦА МЕТАЛЛИЧЕСКИЕ
Конструкция и размеры

ОСТ 1 11217-73

На 6 страницах

ОКП 75 9610

Распоряжением Министерства **от** 19 сентября 1973 г. **№** 087-16

срок введения установлен с 1 июля 1974 г.

1. Настоящий стандарт распространяется на металлические кольца, предназначенные для изготовления армированных уплотнительных колец.

Издание официальное ГР 2634 от 27.09.73 **Перепечатка воспрещена**

Лит.изм. | 1 | 2 | 3
№ изв. | 6009 | 6854 | 11686
№ дубликата | 1370
№ подлинника

gost.e-ecolog.ru

2. Конструкция и размеры металлических колец должны соответствовать указанным на чертеже и в таблице.

2,5 (√)

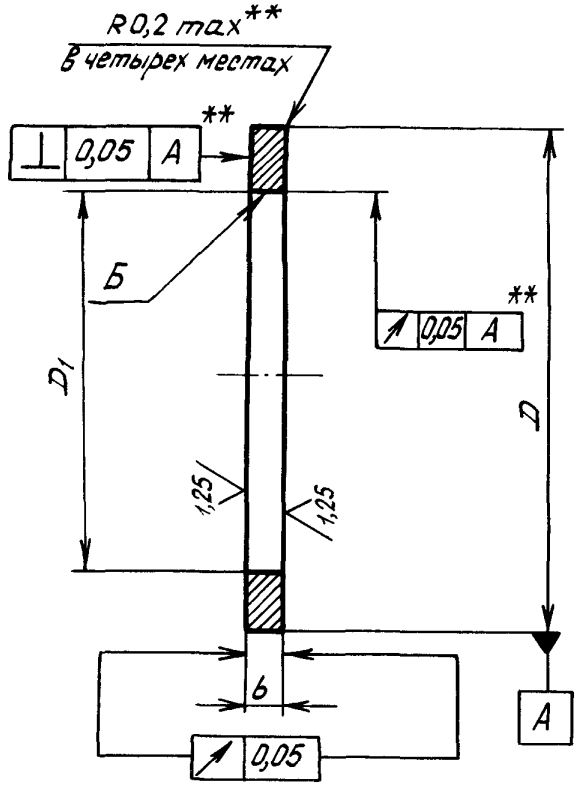

Размеры, мм

Диаметр уплотняемой резьбы d*	D	D1	b	Масса 1000 шт., кг
	Пред. откл.			
	по f9	по H9	-0,03	
M6	11,5	8,5	1,0	1,20
M8	13,5	10,5		1,47
M10	17,5	12,5	1,5	2,98
M12	19,5	14,5		3,38
M14	21,5	16,5		3,78
M16	23,5	18,5		4,18
M18	27,5	21,0	2,0	5,96
M20	29,5	23,0		6,45
M22	31,5	25,0		6,94
M24	33,5	27,0		7,44
M27	36,5	30,0		8,16

*Размер для справок.

**Размеры обеспечиваются инструментом.

Инв. № дубликата | 1370
Инв. № подлинника
Лит.изм. | 3 | 11686
№ изв.

Продолжение

Размеры, мм

Диаметр уплотняемой резьбы d^*	D	D_1	b	Масса 1000 шт., кг
	Пред. откл.			
	по $f9$	по H9	-0,03	
M30	39,5	33,0	2,0	8,90
M33	42,5	36,0		9,65
M36	47,5	39,0		10,60
M39	50,5	42,0		11,35
M42	53,5	45,0		12,10
M45	56,5	48,0		12,80
M48	59,5	51,0		13,55
M52	66,0	56,0	2,5	18,60
M56	70,0	60,0		19,90
M60	74,0	64,0		21,10
M64	78,0	68,0		22,20
M68	82,0	72,0		23,80
M72	86,0	76,0		24,70
M76	90,0	80,0		26,00
M80	94,0	84,0		27,20
M85	99,0	89,0		28,40
M90	104,0	94,0		29,60
M95	109,0	99,0		30,40
M100	114,0	104,0	3,0	40,10
M105	119,0	109,0		41,90
M110	124,0	114,0		43,80
M115	129,0	119,0		45,60
M120	134,0	124,0		47,50

3. Материал: сталь марки 12Х18Н10Т по ГОСТ 5949–75.

4. Термообработка: закалить**.

5. Поверхность Б обрабатывать обдувкой электрокорундовым песком по ГОСТ 3647-80, номер зерна 63.

6. Покрытие: Хим.Пас**.

7. Поверхность Б подготовить под обрезиневание, обеспечив выполнение требований по ОСТ 1 11215-73, ОСТ 1 11216-73 (пункт 8).

---

* Размер для справок.

** По действующим в отрасли документам.

Инв. № дубликата 1370
Инв. № подлинника
Лит. изм. 1 2 3
№ изв. 6009 6854 11686

8. На торцовых поверхностях металлических колец не допускаются визуально видимые забоины, царапины, риски и другие поверхностные дефекты.

9. Маркировать обозначение и клеймить окончательную приемку на бирке.

10. Коды ОКП колец приведены в приложении.

Пример наименования и обозначения металлического кольца для диаметра уплотняемой резьбы М10:

Кольцо металлическое 10–ОСТ 1 11217–73

Инв. № дубликата
Инв. № подлинника
1370
Лит. изм. 3
№ изв. 11686

ПРИЛОЖЕНИЕ

Обязательное

КОДЫ ОКП

Диаметр уплотняемой резьбы d	Код ОКП
М6	75 9610 7001 00
М8	75 9610 7002 10
М10	75 9610 7003 09
М12	75 9610 7004 08
М14	75 9610 7005 07
М16	75 9610 7006 06
М18	75 9610 7007 05
М20	75 9610 7008 04
М22	75 9610 7009 03
М24	75 9610 7010 10
М27	75 9610 7011 09
М30	75 9610 7012 08
М33	75 9610 7013 07
М36	75 9610 7014 06
М39	75 9610 7015 05
М42	75 9610 7016 04
М45	75 9610 7017 03
М48	75 9610 7018 02
М52	75 9610 7019 01
М56	75 9610 7020 08
М60	75 9610 7021 07
М64	75 9610 7022 06
М68	75 9610 7023 05
М72	75 9610 7024 04
М76	75 9610 7025 03
М80	75 9610 7026 02
М85	75 9610 7027 01
М90	75 9610 7028 00
М95	75 9610 7029 10
М100	75 9610 7030 06
М105	75 9610 7031 05
М110	75 9610 7032 04
М115	75 9610 7033 03
М120	75 9610 7034 02

№ изм. 3
№ изв 11686
Инв. № дубликата
Инв. № подлинника 1370

ЛИСТ РЕГИСТРАЦИИ ИЗМЕНЕНИЙ

Номер изменения	Номер листа (страницы)				Номер документа	Подпись	Дата внесения изм.	Дата введения изм.
	измененного	замененного	нового	аннулированного				
Переиздан с учетом изменений № 1, 2, 3.								

Инв № дубликата
Инв № подлинника
1370

gost.e-ecolog.ru