УДК 629.7-396.986

Группа Д15

ОТРАСЛЕВЫЕ СТАНДАРТЫ

ОСТ 1 11210-81
ОСТ 1 11211-81

ЗАГЛУШКИ КОНИЧЕСКИЕ

Конструкция и размеры

На 7 страницах

Взамен ОСТ 1 11210-73
ОСТ 1 11211-73

ОКП 75 9690

Дата введения 01.07.82

1. Настоящие стандарты распространяются на конические заглушки, применяемые в уплотнительных устройствах.

Издание официальное

ГР 8229612, 8229628 от 03.12.81

Перепечатка воспрещена

№ изм. 1 10189 2 11064 3 11654
№ изв.
Инв. № дубликата
Инв. № подлинника 4682

gost.e-ecolog.ru

2. Конструкция и размеры конических заглушек должны соответствовать указанным на чертеже и в таблице.

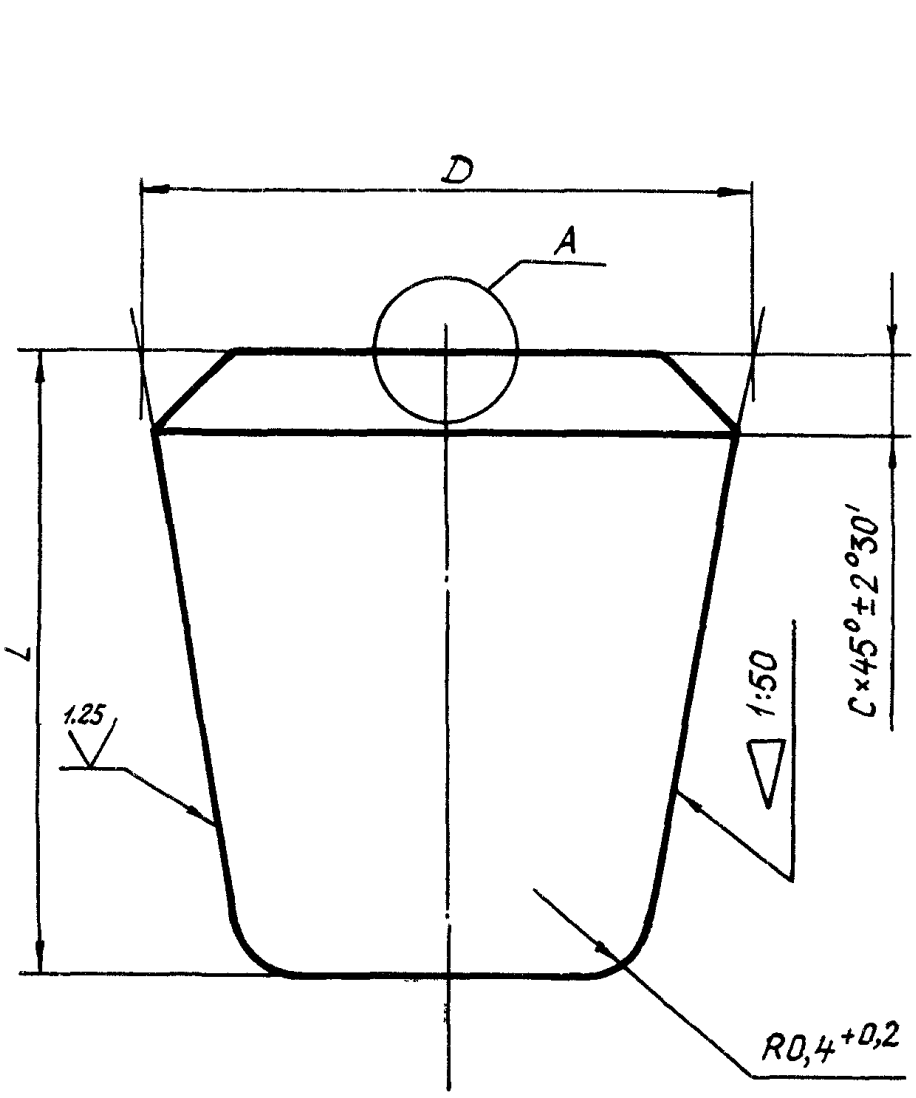

А вариант

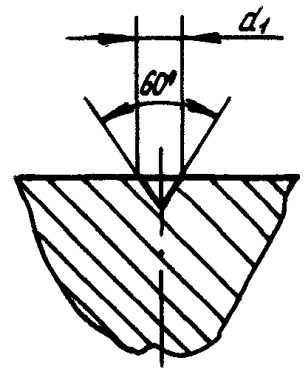

Инв. № дубликата		
Инв. № подлинника	4682	

№ изм.	2	3
№ изв.	11064	11654

Размеры, мм

Диаметр отверстия под заглушку d^*	D		d_1	l ±0,2	C		Масса 1000 шт., кг	
	Номин.	Пред. откл.			Номин.	Пред. откл.	из алюминиевого сплава	из стали
2,0	2,42	-0,009	0,3	4	0,4	+0,2	0,047	0,140
2,5	2,92						0,068	0,199
3,0	3,42	-0,012	0,5	5	0,6	+0,3	0,117	0,351
3,5	3,92						0,156	0,468
4,0	4,42			6			0,233	0,704
4,5	4,92		1,0				0,298	0,890
5,0	5,42			8			0,455	1,370
5,5	5,92						0,570	1,710
6,0	6,42	-0,015	1,5	9	0,8	+0,4	0,750	2,250
6,5	6,92						0,870	2,640
7,0	7,42			10			1,120	3,360
8,0	8,42		2,0	12			1,720	5,150
10,0	10,42	-0,018			1,0	+0,5	3,080	9,350
12,0	12,42			14			4,360	13,100

* Размер для справок.

3. Материал: сплав 14Х17Н2 ТУ 14-1-377-72; алюминиевый сплав АК4-1-Т1 ГОСТ 21488-76.

Допускается применять заглушки из алюминиевого сплава АК6-Т1 ГОСТ 21488-76.

№ изм. 2 11064
3 11654

Инв. № дубликата
Инв. № подлинника 4682

4. Покрытие:* для стали – Хим. Пас.; для алюминиевого сплава – Ан.Окс.хром.

Допускается изготавливать заглушки из алюминиевого сплава без покрытия с последующей защитной окраской их торцов и канавок после запрессовки и зачеканки.

5. Предельные отклонения на угол уклона – по ГОСТ 8908-81:

– для $d \leqslant 3{,}5$ мм – по 6-й степени точности;

– для $d > 3{,}5$ мм – по 7-й степени точности.

6. Маркировать обозначение и клеймить окончательную приемку на бирке для партии деталей.

7. Коды ОКП приведены в приложении.

8. Для условного обозначения конических заглушек из алюминиевого сплава применяются коды:

– 1 – для заглушек с покрытием;

– 2 – для заглушек без покрытия.

Пример наименования и обозначения конической заглушки для отверстия диаметром $d = 5$ мм из алюминиевого сплава с покрытием Ан.Окс.хром:

Заглушка 5-1-ОСТ 1 11210-81

То же, без покрытия:

Заглушка 5-2-ОСТ 1 11210-81

То же, из стали:

Заглушка 5-ОСТ 1 11211-81

---

*По действующей отраслевой документации.

Инв. № дубликата		4682
Инв. № подлинника		

№ изм.	1	3
№ изв.	10189	11654

ПРИЛОЖЕНИЕ
Обязательное

КОДЫ ОКП

Обозначение заглушки	Код ОКП
2-1-ОСТ 1 11210-81	75 969 16001 06
2,5-1-ОСТ 1 11210-81	75 969 16002 05
3-1-ОСТ 1 11210-81	75 969 16003 04
3,5-1-ОСТ 1 11210-81	75 969 16004 03
4-1-ОСТ 1 11210-81	75 969 16005 02
4,5-1-ОСТ 1 11210-81	75 969 16006 01
5-1-ОСТ 1 11210-81	75 969 16007 00
5,5-1-ОСТ 1 11210-81	75 969 16008 10
6-1-ОСТ 1 11210-81	75 969 16009 09
6,5-1-ОСТ 1 11210-81	75 969 16010 05
7-1-ОСТ 1 11210-81	75 969 16011 04
8-1-ОСТ 1 11210-81	75 969 16012 03
10-1-ОСТ 1 11210-81	75 969 16014 01
12-1-ОСТ 1 11210-81	75 969 16016 10
2-2-ОСТ 1 11210-81	75 969 16020 03
2,5-2-ОСТ 1 11210-81	75 969 16021 02
3-2-ОСТ 1 11210-81	75 969 16022 01
3,5-2-ОСТ 1 11210-81	75 969 16023 00
4-2-ОСТ 1 11210-81	75 969 16024 10
4,5-2-ОСТ 1 11210-81	75 969 16025 09
5-2-ОСТ 1 11210-81	75 969 16026 08
5,5-2-ОСТ 1 11210-81	75 969 16027 07
6-2-ОСТ 1 11210-81	75 969 16028 06
6,5-2-ОСТ 1 11210-81	75 969 16029 05
7-2-ОСТ 1 11210-81	75 969 16030 01
8-2-ОСТ 1 11210-81	75 969 16031 00
10-2-ОСТ 1 11210-81	75 969 16033 09
12-2-ОСТ 1 11210-81	75 969 16035 07
2-ОСТ 1 11211-81	75 969 17001 02
2,5-ОСТ 1 11211-81	75 969 17002 01
3-ОСТ 1 11211-81	75 969 17003 00
3,5-ОСТ 1 11211-81	75 969 17004 10
4-ОСТ 1 11211-81	75 969 17005 09

№ изм 2
№ изв 11064
Инв. № дубликата
Инв. № подлинника 4682

Продолжение

Обозначение заглушки	Код ОКП
4,5-ОСТ 1 11211-81	75 969 17006 08
5-ОСТ 1 11211-81	75 969 17007 07
5,5-ОСТ 1 11211-81	75 969 17008 06
6-ОСТ 1 11211-81	75 969 17009 05
6,5-ОСТ 1 11211-81	75 969 17010 01
7-ОСТ 1 11211-81	75 969 17011 00
8-ОСТ 1 11211-81	75 969 17012 10
10-ОСТ 1 11211-81	75 969 17014 08
12-ОСТ 1 11211-81	75 969 17016 06

№ изм. 2
№ изв 11084
Инв. № дубликата
Инв. № подлинника 4682

ЛИСТ РЕГИСТРАЦИИ ИЗМЕНЕНИЙ

№ изм.	Номера страниц				Номер "Изв. об изм."	Подпись	Дата	Срок введения изменения
	изменённых	заменённых	новых	аннулированных				
1	[illegible]				10123	[illegible]	[illegible]	[illegible]
1	1,2,3,5	–			11064	[illegible]	[illegible]	01.01.87г
3	1,2,3,4	–	–	–	11654	[illegible]	30.07.91	01.07.91г

Инв. № дубликата

Инв. № подлинника

4682

gost.e-ecolog.ru