СССР

ОТРАСЛЕВЫЕ СТАНДАРТЫ

УСТРОЙСТВА УПЛОТНИТЕЛЬНЫЕ ТЕХНОЛОГИЧЕСКИХ ОТВЕРСТИЙ С ПРИМЕНЕНИЕМ КОНИЧЕСКИХ ЗАГЛУШЕК

ОСТ 1 11209-81 – ОСТ 1 11211-81

Издание официальное

gost.e-ecolog.ru

№ изм.	1	2	3	4
№ изв.	9439	10189	11064	11654

Инв. № дубликата	
Инв. № подлинника	4681

УДК 62-762:629.7

Группа Д15

ОТРАСЛЕВОЙ СТАНДАРТ

УСТРОЙСТВА УПЛОТНИТЕЛЬНЫЕ ТЕХНОЛОГИЧЕСКИХ ОТВЕРСТИЙ С ПРИМЕНЕНИЕМ КОНИЧЕСКИХ ЗАГЛУШЕК

Конструкция и размеры

ОСТ 1 11209-81

На 8 страницах

Взамен ОСТ 1 11209-73

ОКП 75 9690

Дата введения 01.07.82

1. Настоящий стандарт распространяется на уплотнительные устройства технологических отверстий с применением конических заглушек (в дальнейшем изложении – уплотнительные устройства) для герметизации каналов в корпусах из стали и алюминиевых сплавов авиационных агрегатов гидравлических, топливных, масляных и пневматических систем при давлении рабочих сред не более 28,0 МПа (280 кгс/см^2) и температуре от минус 60 до плюс 230 ^{o}С в зависимости от диаметра и марки материала применяемых заглушек.

Издание официальное ГР 8229607 от 03.12.81
Перепечатка воспрещена

2. Конструкция и размеры уплотнительных устройств для элементов деталей из алюминиевых сплавов должны соответствовать указанным на черт. 1 и в табл. 1, для элементов деталей из стали – должны соответствовать указанным на черт. 1 и в табл. 2.

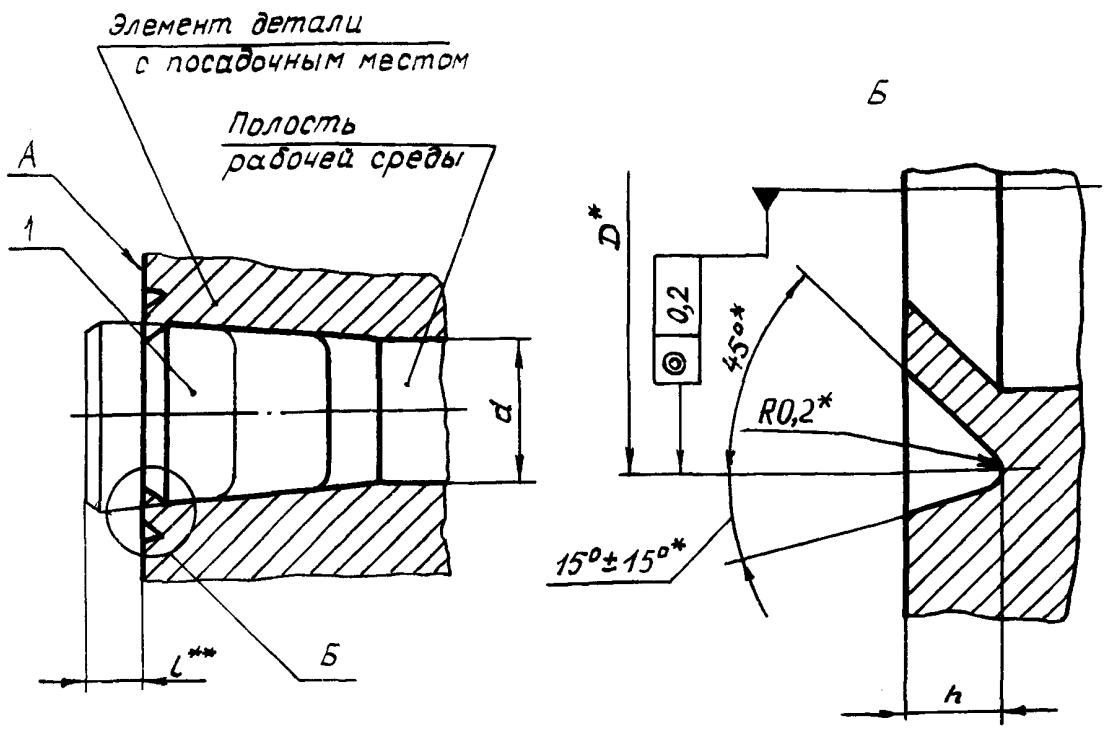

Черт. 1

* Размер обеспеч. инстр.

** Размер до запрессовки.

мм

Таблица 1

d	Поз. 1 Заглушка коническая Количество 1 Обозначение	D	l		h	
			Номин.	Пред. откл.	Номин.	Пред. откл.
2,0	2-1-ОСТ 1 11210-81	5,0	3,150	±0,625	0,3	+0,2
	2-2-ОСТ 1 11210-81					
2,5	2,5-1-ОСТ 1 11210-81	5,5				
	2,5-2-ОСТ 1 11210-81					
3,0	3-1-ОСТ 1 11210-81	6,0	3,475	±0,725	0,5	±0,2
	3-2-ОСТ 1 11210-81					
3,5	3,5-1-ОСТ 1 11210-81	6,5				
	3,5-2-ОСТ 1 11210-81					
4,0	4-1-ОСТ 1 11210-81	7,0				
	4-2-ОСТ 1 11210-81					
4,5	4,5-1-ОСТ 1 11210-81	7,5				
	4,5-2-ОСТ 1 11210-81					
5,0	5-1-ОСТ 1 11210-81	8,0				
	5-2-ОСТ 1 11210-81					
5,5	5,5-1-ОСТ 1 11210-81	8,5				
	5,5-2-ОСТ 1 11210-81					
6,0	6-1-ОСТ 1 11210-81	9,0	3,800	±0,825		
	6-2-ОСТ 1 11210-81					
6,5	6,5-1-ОСТ 1 11210-81	9,5				
	6,5-2-ОСТ 1 11210-81					
7,0	7-1-ОСТ 1 11210-81	10,0				
	7-2-ОСТ 1 11210-81					
8,0	8-1-ОСТ 1 11210-81	11,0	4,300		0,7	
	8-2-ОСТ 1 11210-81					
10,0	10-1-ОСТ 1 11210-81	13,0	4,650	±0,925	1,0	
	10-2-ОСТ 1 11210-81					
12,0	12-1-ОСТ 1 11210-81	15,0				
	12-2-ОСТ 1 11210-81					

№ изм. | 1 | 3
№ изв. | 9439 | 11064
Инв. № дубликата | 4681
Инв. № подлинника

Таблица 2

мм

d	Поз. 1 Заглушка коническая Количество 1 Обозначение	D	l		h	
			Номин.	Пред. откл.	Номин.	Пред. откл.
2,0	2-ОСТ 1 11211-81	5,0	2,875	±0,6	0,3	+0,2
2,5	2,5-ОСТ 1 11211-81	5,5				
3,0	3-ОСТ 1 11211-81	6,0	3,150	±0,7	0,5	±0,2
3,5	3,5-ОСТ 1 11211-81	6,5				
4,0	4-ОСТ 1 11211-81	7,0				
4,5	4,5-ОСТ 1 11211-81	7,5				
5,0	5-ОСТ 1 11211-81	8,0				
5,5	5,5-ОСТ 1 11211-81	8,5				
6,0	6-ОСТ 1 11211-81	9,0	3,425	±0,8		
6,5	6,5-ОСТ 1 11211-81	9,5				
7,0	7-ОСТ 1 11211-81	10,0				
8,0	8-ОСТ 1 11211-81	11,0	3,925		0,7	
10,0	10-ОСТ 1 11211-81	13,0	4,225	±0,9	1,0	
12,0	12-ОСТ 1 11211-81	15,0				

№ изм. 1 3
№ изв. 9439 11064
Инв. № дубликата 4681
Инв. № подлинника

3. Условия работы уплотнительных устройств должны соответствовать указанным в табл. 3.

Таблица 3

Материал заглушки	Диапазон температуры работоспособности металлических упругих уплотнительных колец, °С	Давление рабочей среды, МПа (кгс/см^2), не более	Рабочая среда	Группа герметичности по ОСТ 1 00128-74
Сплав 14Х17Н2	В соответствии с нормативно-технической документацией	28 (280)	Гидравлические жидкости, топливные масла по действующей нормативно-технической документации; воздух, газы	1-7 для жидкости; 2-10 для воздуха, газа
Сплав АК4-1-Т1	От -60 до +230 при $d \leqslant 6$ мм От -60 до +200 при $d > 6$ мм	28 (280) при $d \leqslant 6$ мм 21 (210) при $d \leqslant 12$ мм 15 (150) при $d > 12$ мм		

4. Заглушка должна быть запрессована заподлицо с торцом А и зачеканена кругом. Утопание заглушки после запрессовки - не более 0,1 мм.

5. В случае необходимости после запрессовки допускается произвести зачистку выступающих мест.

6. Конструкция и размеры посадочных мест для заглушек из алюминиевых сплавов должны соответствовать указанным на черт. 2 (исполнение 1) и в табл. 4, для заглушек из стали - должны соответствовать указанным на черт. 3 (исполнение 2) и в табл. 4.

№ изм. 1 3
№ изв. 9439 11064
Инв. № подлинника 4681
Инв. № дубликата

Исполнение 1

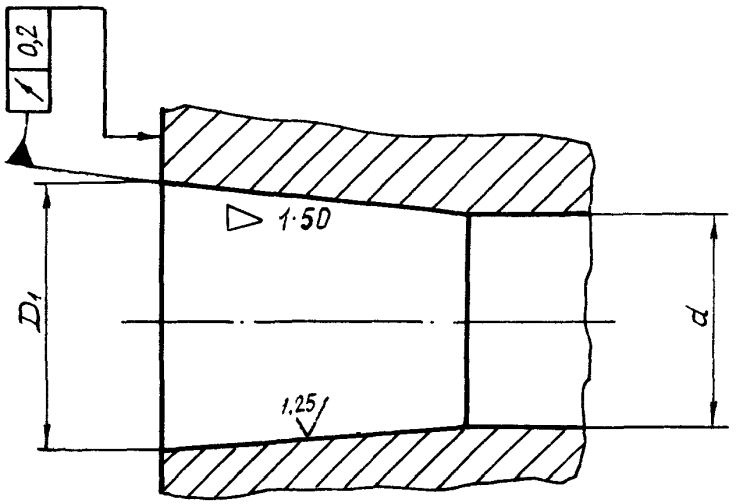

Черт. 2

Исполнение 2

Остальное - см. черт. 2

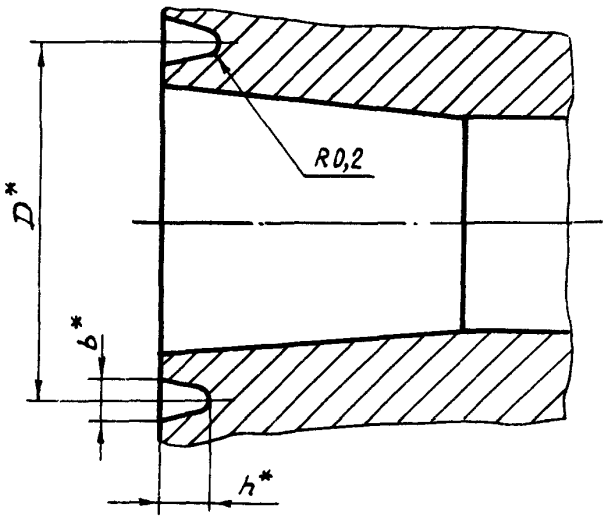

Черт. 3

* Размер обеспеч. инстр.

№ изм. 3 4
№ изв. 11064 11654
Инв. № дубликата
Инв. № подлинника 4681

Таблица 4

мм

d	D		D_1		h	b
	Номин.	Пред. откл.	Номин.	Пред. откл.	Пред. откл. +0,1	
2,0	5,0	-0,4	2,35	+0,020	0,3	0,4
2,5	5,5		2,85			
3,0	6,0		3,34	+0,025	0,5	0,5
3,5	6,5		3,84			
4,0	7,0		4,34			
4,5	7,5		4,84			
5,0	8,0		5,34			
5,5	8,5		5,84			
6,0	9,0		6,33	+0,030		
6,5	9,5		6,83			
7,0	10,0		7,33			
8,0	11,0		8,32		0,7	0,7
10,0	13,0		10,31	+0,035	1,0	1,0
12,0	15,0		12,31			

7. Предельные отклонения на угол уклона - по ГОСТ 8908-81:

- для $d \leqslant 3{,}5$ мм - по 6-й степени точности;
- для $d > 3{,}5$ мм - по 7-й степени точности.

8. Неуказанные предельные отклонения размеров, формы и расположения поверхностей - по ОСТ 1 00022-80.

№ изм. 2 10189 3 11064
№ изв.
Инв. № дубликата 4681
Инв. № подлинника

ЛИСТ РЕГИСТРАЦИИ ИЗМЕНЕНИЙ

№ изм.	Номера страниц				Номер "Изв. об изм."	Подпись	Дата	Срок введения изменения
	изменённых	заменённых	новых	аннулированных				
1	1,2,3,4,5	-	-		1439	[illegible]	3.06.[illegible]	01.07.[illegible]
2	1,7	-	-	-	16185	[illegible]	21.11.86	01.01.[illegible]
3	1,3,4,5,[illegible]	-	-	-	11067	[illegible]	2.06.[illegible]	01.07.[illegible]
4	1,2,6				11654	[illegible]	30.07.91	01.07.91

Инв. № подлинника 4681

Инв. № дубликата

gost.e-ecolog.ru