СССР

ОТРАСЛЕВЫЕ СТАНДАРТЫ

КРАН СТРАВЛИВАНИЯ ВОЗДУХА

ОСТ 1 11003-73 — ОСТ 1 11009-73

Издание официальное

gost.e-ecolog.ru

УДК 629.7.063.6-332-514.59 Группа Д15

ОТРАСЛЕВОЙ СТАНДАРТ

ОСТ 1 11007-73

МАХОВИЧОК
Конструкция и размеры

На 3 страницах

Введен впервые

ОКП 75 9588 2381 08

Распоряжением Министерства от 13 апреля 1973 г. № 087-13

срок введения установлен с 1 января 1974

Несоблюдение стандарта преследуется по закону

1. Конструкция и размеры маховичка должны соответствовать указанным на чертеже.

Издание официальное ГР 2272 от 28.05.73 Перепечатка воспрещена

Лит. изм. 1 2 3
№ изв. 6224 7101 12253
Инв. № дубликата 1062
Инв. № подлинника

3,2

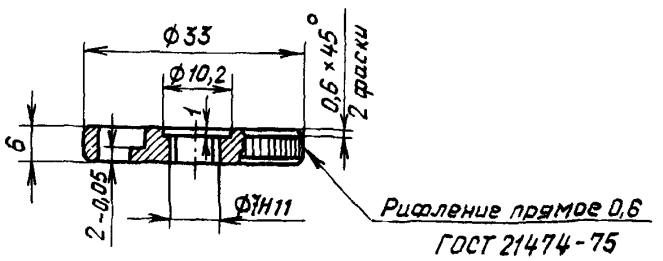

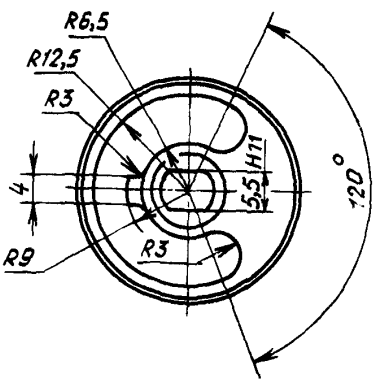

2. Материал: сталь 13Х11Н2В2МФ-Ш ТУ 14-1-3297-82.

3. Термическая обработка: 25,0...35,0 $HRC_э$. Группа контроля 3 ОСТ 1 00021-78.

4. Неуказанные предельные отклонения размеров, формы и расположения поверхностей - по ОСТ 1 00022-80.

5. Покрытие: Хим.Пас.*

6. Маркировать обозначение и клеймить окончательную приемку на бирке.

7. Масса - 0,014 кг.

Наименование и обозначение маховичка:

Маховичок ОСТ 1 11007-73

---

*По действующему отраслевому документу.

Лит.изм. | 1 | 2 | 3
№ изв. | 6224 | 7101 | 12253
Инв. № дубликата | 1062
Инв. № подлинника

ЛИСТ РЕГИСТРАЦИИ ИЗМЕНЕНИЙ

Номер изменения	Номер листа (страницы)				Номер документа	Подпись	Дата внесения изм.	Дата введения изм.
	измененного	замененного	нового	аннулированного				
Переиздан с учетом изменений № 1, 2, 3.								

Инв. № дубл. ката
Инв. № подл. ника
1062

gost.e-ecolog.ru