СССР

ОТРАСЛЕВЫЕ СТАНДАРТЫ

КРАН СТРАВЛИВАНИЯ ВОЗДУХА

ОСТ 1 11003-73 — ОСТ 1 11009-73

Издание официальное

gost.e-ecolog.ru

Лит.изм. | 1 | 2 | 3
№ изв. | 6224 | 7101 | 12253

Инв. № дубликата | 1060
Инв. № подлинника

УДК 621.643.4.065:629.7.063.6-332

Группа Д15

ОТРАСЛЕВОЙ СТАНДАРТ

ШТУЦЕР
Конструкция и размеры

ОСТ 1 11005-73

На 3 страницах

Введен впервые

ОКП 75 9588 2361 01

Распоряжением Министерства от 13 апреля 1973 г. № 087-16

срок введения установлен с 1 января 1974 г.

Несоблюдение стандарта преследуется по закону

1. Конструкция и размеры штуцера должны соответствовать указанным на чертеже.

Издание официальное ★

ГР 2270 от 28.05.73

Перепечатка воспрещена

1,6 (√)

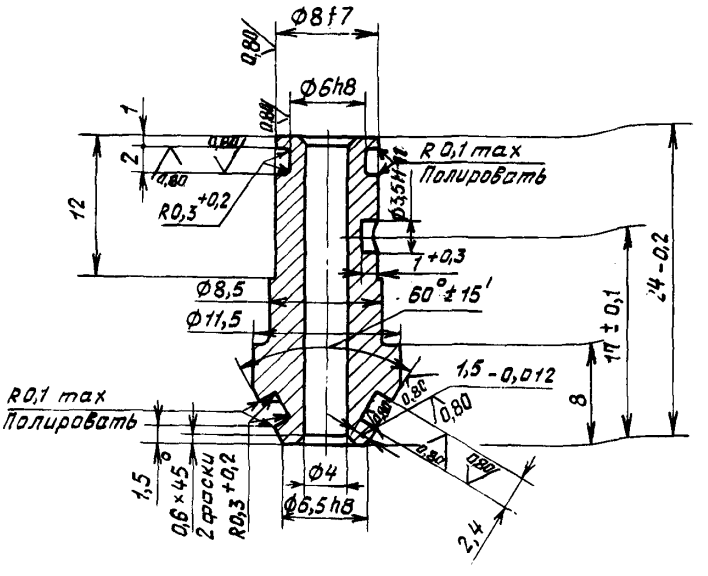

2. Материал: сталь 13Х11Н2В2МФ-Ш ТУ 14-1-3297-82.

3. Термическая обработка: 25,0...35,0 $HRC_э$. Группа контроля 3 ОСТ 1 00021-78.

4. Неуказанные предельные отклонения размеров, формы и расположения поверхностей – по ОСТ 1 00022-80.

5. Покрытие: Хим.Пас.*

6. Маркировать обозначение и клеймить окончательную приемку на бирке.

7. Масса – 0,008 кг.

Наименование и обозначение штуцера:

Штуцер ОСТ 1 11005-73

---

*По действующему отраслевому документу.

Инв. № дубликата | 1060
Инв. № подлинника
Лит. изм. | 1 | 2 | 3
№ изв. | 6224 | 7101 | 12253

ЛИСТ РЕГИСТРАЦИИ ИЗМЕНЕНИЙ

Номер изменения	Номер листа (страницы)				Номер документа	Подпись	Дата внесения изм.	Дата введения изм.
	измененного	замененного	нового	аннулированного				
Переиздан с учетом изменений № 1, 2, 3.								

1060

Инв. № дубл. | Взам. инв. № | Инв. № подл. | Подпись и дата

gost.e-ecolog.ru