СССР

ОТРАСЛЕВЫЕ СТАНДАРТЫ

КРАН СТРАВЛИВАНИЯ ВОЗДУХА

ОСТ 1 11003-73 — ОСТ 1 11009-73

Издание официальное

gost.e-ecolog.ru

Лит.изм. | 1 | 2 | 3
№ изв. | 6224 | 7101 | 12253
Инв. № дубликата | 1068
Инв. № подлинника

УДК 629.7.063.6-332

Группа Д15

ОТРАСЛЕВОЙ СТАНДАРТ

КРАН СТРАВЛИВАНИЯ ВОЗДУХА
Конструкция и размеры

ОСТ 1 11003-73

На 4 страницах

Введен впервые

ОКП 75 9588 2341 05

Распоряжением Министерства **от** 13 апреля 1973 г. **№** 087-16

срок введения установлен с 1 января 1974 г.

Несоблюдение стандарта преследуется по закону

1. Настоящий стандарт распространяется на кран, предназначенный для стравливания воздуха из агрегатов топливных систем.

2. Конструкция и размеры крана должны соответствовать указанным на чертеже и в таблице.

Издание официальное

★

ГР 2268 от 28.05.73

Перепечатка воспрещена

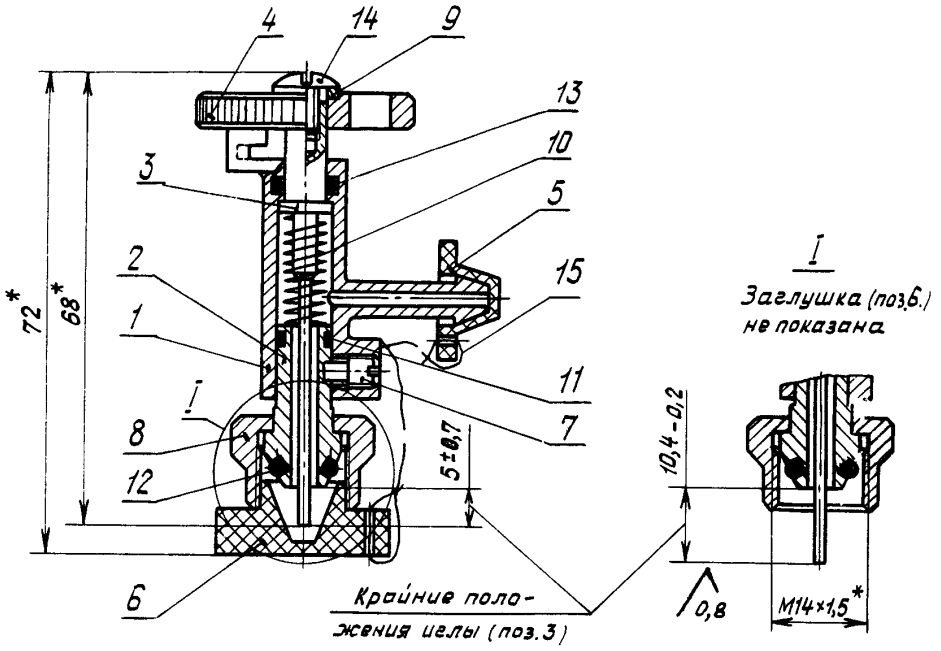

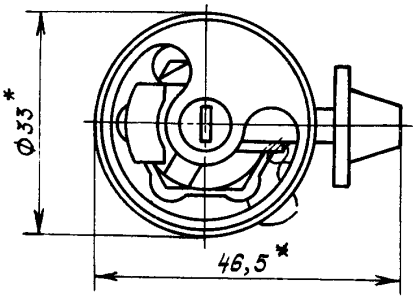

Поз.	Обозначение	Наименование	Кол.
1	ОСТ 1 11004-73	Корпус	1
2	ОСТ 1 11005-73	Штуцер	1
3	ОСТ 1 11006-73	Игла	1
4	ОСТ 1 11007-73	Маховичок	1
5	ОСТ 1 11008-73	Заглушка	1
6	ОСТ 1 11009-73	Заглушка	1
7	–	Винт А.М5-6gx8.45Н.40Х.05 ГОСТ 1478-84	1
8	–	Гайка накидная 6-011А ГОСТ 16046-70	1
9	–	Шайба 6Л 3Х13 11 ГОСТ 6402-70	1
10	–	Пружина 19-3-1-2-24,5-ОСТ 1 11208-73	1
11	–	Кольцо 005-007-19-1-034-ОСТ 1 00980-80	1
12	–	Кольцо 006-009-19-1-034-ОСТ 1 00980-80	1

*Размеры для справок.

Лит.изм. 2 3
№ изв. 7101 12253
Инв. № дубликата 1058
Инв. № подлинника

Продолжение

Поз.	Обозначение	Наименование	Кол.
13	–	Кольцо 007-010-19-1-034-ОСТ 1 00980-80	1
14	–	Винт 4-9-Хим.Пас.-ОСТ 1 13539-80	1
15	–	Леска капроновая l =100 мм МРТУ 6 06-191-68	2

3. Винт (поз. 7) ставить на сыром грунте ФЛ-086, алюминиевый, ГОСТ 16302-79.

4. Концы капроновой лески завязать и покрыть клеем марки ХВК-2а по ТУ 6-10-463-75.

5. Клеймить окончательную приемку на бирке.

6. Масса – 0,077 кг.

7. Технические условия – по ОСТ 1 00617-73.

Наименование и обозначение крана стравливания воздуха:

Кран стравливания воздуха ОСТ 1 11003-73

Инв. № дубликата | 1068
Инв. № подлинника
Лит.изм. | 1 | 6224
№ изв. | 3 | 12253

ЛИСТ РЕГИСТРАЦИИ ИЗМЕНЕНИЙ

Номер изменения	Номер листа (страницы)				Номер документа	Подпись	Дата внесения изм.	Дата введения изм.
	измененного	замененного	нового	аннулированного				
Переиздан с учетом изменений № 1, 2, 3.								

Инв. № дубликата
Инв. № подлинника
1058

gost.e-ecolog.ru