УДК 621.882.3:629.7 Группа Д15

ОТРАСЛЕВОЙ СТАНДАРТ

ГАЙКИ
Конструкция и размеры

ОСТ 1 11105-73

На 4 страницах

Взамен 4251А

Проверено в 1982 г.

Проверено в 1987 г.

ОКП 75 9560

Распоряжением Министерства **от** 12 июля 1973 г. **№** 087-16

срок введения установлен с 1 июля 1974 г.

Несоблюдение стандарта преследуется по закону

1. Конструкция, размеры и коды ОКП гаек должны соответствовать указанным на чертеже и в таблице.

Лит.изм.	№ изв.	2	3	4	5
		7384	7798	8933	10754

№ дубликата	№ подлинника
	1300

Издание официальное ГР 2571 от 20.08.73 **Перепечатка воспрещена**

gost.e-ecolog.ru

6,3 (√)

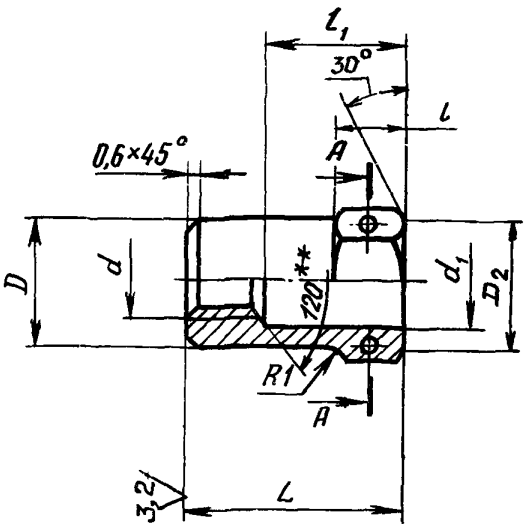

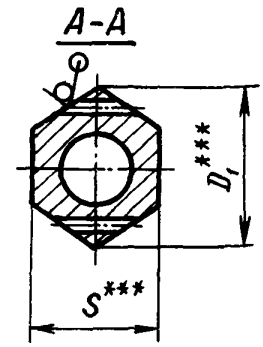

$D_2 \approx S^{***}$

Размеры, мм

Типоразмер	Покрытие	Код ОКП	d	d_1	D	D_1	t	t_1 Пред. откл. ±0,4	L	S Пред. откл. h 12	Масса 100 шт., кг
1	1	75 9569 3691 00	M6	8	11	13,8	5,5	15	22	12	1,418
	2	75 9569 3692 10									
2	1	75 9569 3693 09	M8	10	13	16,2	7,0	24	32	14	2,000
	2	75 9569 3694 08									

2. Материал: сталь марки 13Х11Н2В2МФ-Ш ТУ 14-1-1791-76.

3. Термическая обработка: $\alpha_{отп}$=3,75-3,50 мм, группа контроля 4 ОСТ 1 00021-78.

4. Неуказанные предельные отклонения размеров, формы и расположения поверхностей - по ОСТ 1 00022-80.

5. Резьба - по ОСТ 1 00105-83, поле допуска 5Н6Н.

6. Фаска резьбы - по ОСТ 1 00010-81.

7. Контровочные отверстия - по ОСТ 1 03815-76, исполнение 5.

8. Покрытие: М3-6*, Ср.3-5*.

9. Маркировать обозначение и клеймить окончательную приемку на бирке.

10. Технические условия - по ОСТ 1 00640-73.

11. Для обозначения гаек в зависимости от покрытия приняты следующие коды:

- с медным покрытием - 1;
- с серебряным покрытием - 2.

---

*По действующему в отрасли документу;

**Размер обеспеч. инстр.;

***Размер для справок.

Инв. № дубликата | 1360
Инв. № подлинника
Лит.изм. | № изв. | 1 | 6148 | 2 | 7384 | 3 | 7798 | 4 | 8933 | 5 | 10754

Пример наименования и обозначения гайки типоразмера 1 с медным покрытием:

Гайка 1-1-ОСТ 1 11105-73

То же для гайки типоразмера 1 с серебряным покрытием:

Гайка 1-2-ОСТ 1 11105-73

Инв. № дубликата
Инв. № подлинника
1300
Лит.изм.
№ изв.

ЛИСТ РЕГИСТРАЦИИ ИЗМЕНЕНИЙ

№ изм.	Номера страниц				Номер "Изв. об изм."	Подпись	Дата	Срок введения изменения
	Измененных	Замененных	Новых	Аннулированных				
1	2	–	–	–	6148	Шитая	16/IX-75	1/VII-76
2	1, 2	–	–	–	7084	Шитая	5.09.78	1/I-79 г.
3					7798			
4	1, 2	–	–	–	8933	[illegible]	26.10.83	1. 12. 83
5	1, 2, 3	–	–	–	10754	Кузнецов	5.09.88	с 01.07.88

gost.e-ecolog.ru