УДК 62–418.2:629.7

Группа Д15

ОТРАСЛЕВОЙ СТАНДАРТ

ОСТ 1 11097-73

На 4 страницах

ЛЕНТЫ СО СКОБАМИ
Конструкция и размеры

Взамен 4252А

Проверено в 1982 г.

Проверено в 1987 г.

ОКП 75 9560

Распоряжением Министерства от 12 июля 1973 г. № 087–16

срок введения установлен с 1 июля 1974 г.

Несоблюдение стандарта преследуется по закону

1. Конструкция, размеры и коды ОКП лент со скобами должны соответствовать указанным на чертеже и в таблице.

Издание официальное ГР 2563 от 20.08.73 Перепечатка воспрещена

Инв. № дубликата 1292
Инв. № подлинника
Лит. изм. 1 2 3
№ изв. 7797 8933 10754
gost.e-ecolog.ru

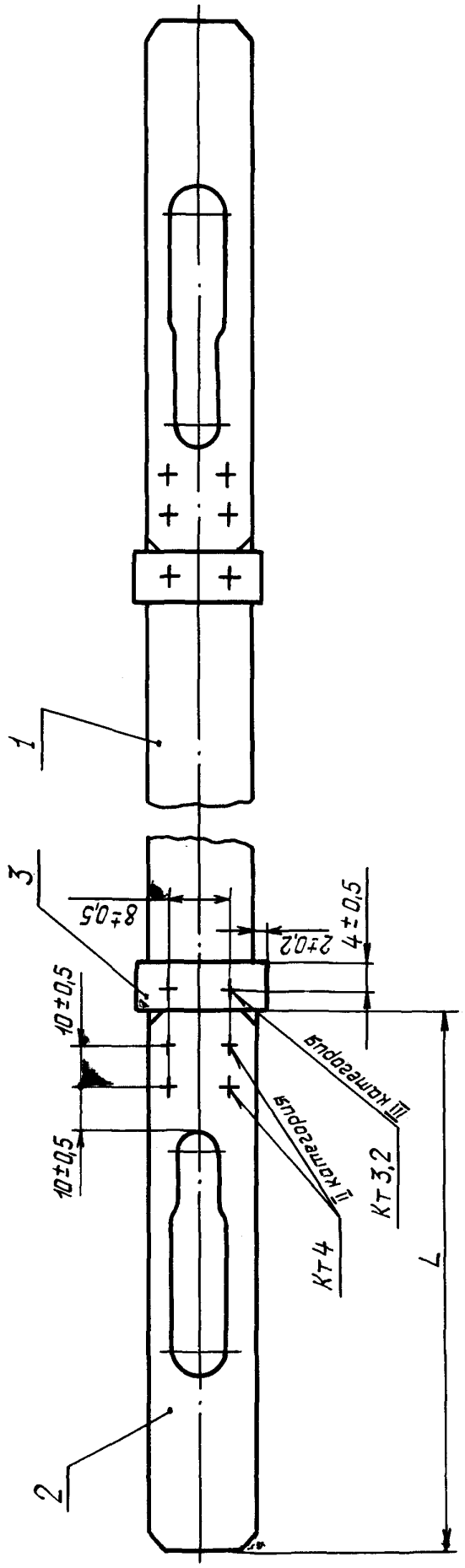

Инв. № дубликата			
Инв. № подлинника			

№ изм.	1		
№ изв.	7797		

Типоразмер	Код ОКП	L, мм Пред. откл. ±1	Поз. 1 Лента	Поз. 2 Накладка	Поз. 3 Скоба	Масса 100 шт., кг
			Количество			
			1	2	2	
			Обозначение			
1	75 9569 3611 05	130	1-ОСТ 1 11100-73	1-ОСТ 1 11099-73	1-ОСТ 1 11098-73	7,94
2	75 9569 3612 04	115	2-ОСТ 1 11100-73		2-ОСТ 1 11098-73	8,28
3	75 9569 3613 03		3-ОСТ 1 11100-73	2-ОСТ 1 11099-73	3-ОСТ 1 11098-73	12,57
4	75 9569 3614 02		4-ОСТ 1 11100-73	1-ОСТ 1 11099-73	1-ОСТ 1 11098-73	9,78
5	75 9569 3615 01		5-ОСТ 1 11100-73			11,38
6	75 9569 3616 00	120	6-ОСТ 1 11100-73	3-ОСТ 1 11099-73	4-ОСТ 1 11098-73	14,48
7	75 9569 3617 10		7-ОСТ 1 11100-73			16,68

2. Сварка: *контактная точечная нержавеющих сталей.

4. Маркировать обозначение и клеймить окончательную приемку на бирке.

5. Технические условия – по ОСТ 1 00640-73.

Пример наименования и обозначения ленты со скобами типоразмера 1:

Лента со скобами 1-ОСТ 1 11097-73

*По действующим в отрасли документам.

ЛИСТ РЕГИСТРАЦИИ ИЗМЕНЕНИЙ

№ изм.	Номера страниц: измененных	Номера страниц: замененных	Номера страниц: новых	Номера страниц: аннулированных	Номер "Изв. об изм."	Подпись	Дата	Срок введения изменения
1	1, 3	2	4	–	7797		22/VIII 79	1/I-80,
2	1, 3	–	–	–	8933		26.10.83	1.12.83
3	1, 2, 3	–	–	–	10254		15.09.88	1.01.89.

Инв. № подл. | Подпись и дата | Инв. № дубл.

gost.e-ecolog.ru