УДК 621.88:629.7

Группа Д15

ОТРАСЛЕВОЙ СТАНДАРТ

КОЛОДКИ
Конструкция и размеры

ОСТ 1 11094-73
ОСТ 1 11095-73

На 5 страницах

Введен впервые

Проверено в 1982 г.

Проверено в 1987 г.

ОКП 75 9560

Распоряжением Министерства от 12 июля 1973 г. № 087-16

срок введения установлен с 1 июля 1974 г.

Несоблюдение стандарта преследуется по закону

1. Конструкция, размеры и коды ОКП колодок должны соответствовать указанным на чертеже и в таблице.

Издание официальное ГР 2560, ГР 2561 от 20.08.73 Перепечатка воспрещена

Инв. № дубликата 1290
Инв. № подлинника
Лит.изм. 2 3 4 5
№ изв. 7384 7798 8933 10754
gost.e-ecolog.ru

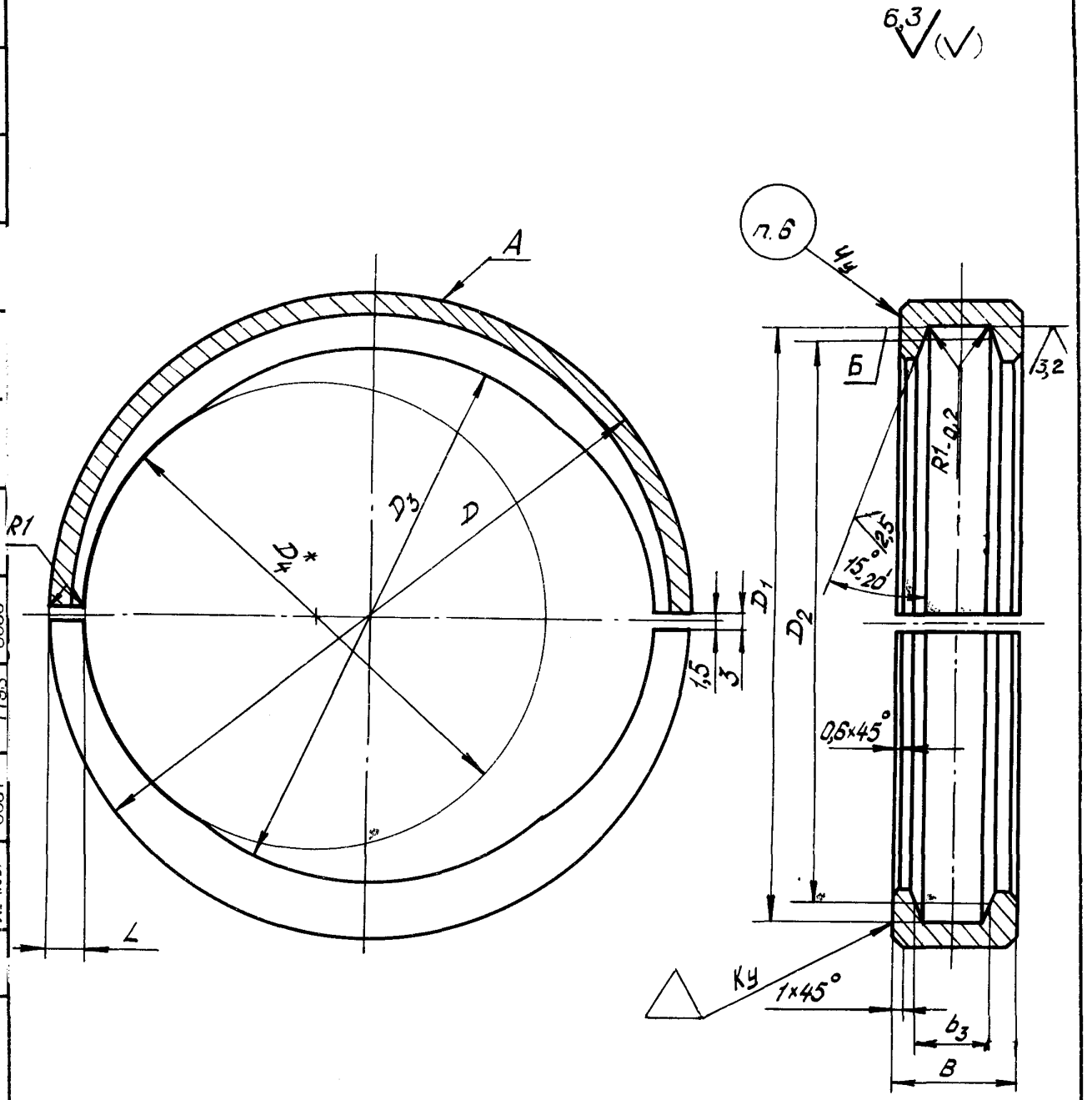

* Размер обеспеч. инстр.

Инв. № дубликата	1290
Инв. № подлинника	

Лит.изм.	а	3	4
№ изв.	5537	7793	8933

Инв. № дубликата		№ изм.	1	2	3	4	5						
Инв. № подлинника	1290	№ изв.	5537	7384	7798	8933	10754						

Размеры, мм

Типоразмер	Обозначение колодок	Код ОКП	D Пред.откл. $h11$	D_1 Пред.откл. $H11$	D_2 теорет	D_3	D_4 Пред. откл. ± 5	L	B	b_3 Пред. откл. $\pm 0,1$	Масса 100 шт., кг из алюминиевого сплава	Масса 100 шт., кг из титанового сплава
1	1-ОСТ 1 11094-73	75 9569 3581 05	88	83	77	70	–	–	17	11	4,9	8,15
	1-ОСТ 1 11095-73	75 9569 3591 03										
2	2-ОСТ 1 11094-73	75 9569 3582 04	110	103	97	85	80	9,0	20	13	10,2	16,80
	2-ОСТ 1 11095-73	75 9569 3592 02										
3	3-ОСТ 1 11094-73	75 9569 3583 03				90					8,6	14,35
	3-ОСТ 1 11095-73	75 9569 3593 01										
4	4-ОСТ 1 11094-73	75 9569 3584 02	140	133	127	120	100	6,5	24	16	14,5	24,17
	4-ОСТ 1 11095-73	75 9569 3594 00										
5	5-ОСТ 1 11094-73	75 9569 3585 01							17	9	11,7	19,48
	5-ОСТ 1 11095-73	75 9569 3595 10										
6	6-ОСТ 1 11094-73	75 9569 3586 00	177	168	162	155	125				15,6	26,00
	6-ОСТ 1 11095-73	75 9569 3596 09										
7	7-ОСТ 1 11094-73	75 9569 3587 10	202	193	187	178	160	7,0	22	12	26,4	42,00
	7-ОСТ 1 11095-73	75 9569 3597 08										
8	8-ОСТ 1 11094-73	75 9569 3588 09	242	233	227	218					31,8	50,00
	8-ОСТ 1 11095-73	75 9569 3598 07										

2. Материал: алюминиевый сплав АК4-1Т1, заготовка - штамповка по ОСТ 1 90073-85, группа контроля 3; титановый сплав ВТ3-1 по ОСТ 1 90000-70.

Заменитель - титановый сплав ВТ6.

3. Предельные отклонения размеров штамповки - по ОСТ 1 41187-78, класс точности 5. Штамповочный уклон 5°.

4. Неуказанные предельные отклонения размеров, формы и расположения поверхностей - по ОСТ 1 00022-80.

5. Радиальное биение поверхности А относительно поверхности Б - не более 0,1 мм.

6. Покрытие для колодок из алюминиевого сплава: Ан.Окс.хр./Гр.АК-070, Эм.ВЛ-725 поверхности А*.

7. Маркировать шрифтом ПО-2 - по ГОСТ 26.020-80.

8. Колодки (2 шт.) маркировать одним порядковым номером и применять совместно.

9. Технические условия - по ОСТ 1 00640-73.

Пример наименования и обозначения колодок из алюминиевого сплава типоразмера 1:

Колодка 1-ОСТ 1 11094-73

То же для колодок из титанового сплава типоразмера 1:

Колодка 1-ОСТ 1 11095-73

*По действующему в отрасли документу.

№ изм. 3 5
№ изв. 7798 10754
Инв. № дубликата
Инв. № подлинника 1290

ЛИСТ РЕГИСТРАЦИИ ИЗМЕНЕНИЙ

№ изм.	Номера страниц				Номер "Изв. об изм."	Подпись	Дата	Срок введения изменения
	Измененных	Замененных	Новых	Аннулированных				
1	2, 3	—	—	—	5537	Штая	30/VII-74	1/I-75
2	1, 3	—	—	—	7384	Штая	5.09.78	1/I-79г.
3					7788			
4	1,2,3	—	—	—	8933	[illegible]	26.10.83	1.12.83
5	1,2,3,4.	—	—	—	10754	Кумф	15.09.88	01.07.88

gost.e-ecolog.ru