УДК 621.882.3:629.7

Группа Г33

ОТРАСЛЕВОЙ СТАНДАРТ

ОСТ 1 11367-73

ГАЙКИ ГЕРМЕТИЧНЫЕ ДВУХУШКОВЫЕ САМОКОНТРЯЩИЕСЯ

Конструкция

На 5 страницах

Введен впервые

Проверен в 1986 г.
Подлежит проверке в 1996 г.
Проверен в 1981 г.
Подлежит проверке в 1986 г.

ОКП 75 9415

Распоряжением Министерства от 26.12.73 № 087-16

срок введения установлен с 01.07.74

Несоблюдение стандарта преследуется по закону

1. Настоящий стандарт распространяется на самоконтрящиеся глухие двухушковые гайки из коррозионностойкой стали, предназначенные для эксплуатации при температуре до 400°С.

№ изм. 1 5849 2 8571 4 9712 5 9961

№ изв. 1988

№ дубликата

№ подлинника

Изменение официальное ГР № 3164 от 09.04.74 Перепечатка воспрещена

gost.e-ecolog.ru

2. Конструкция и размеры гаек должны соответствовать указанным на чертеже и в табл. 1.

6,3 (√)

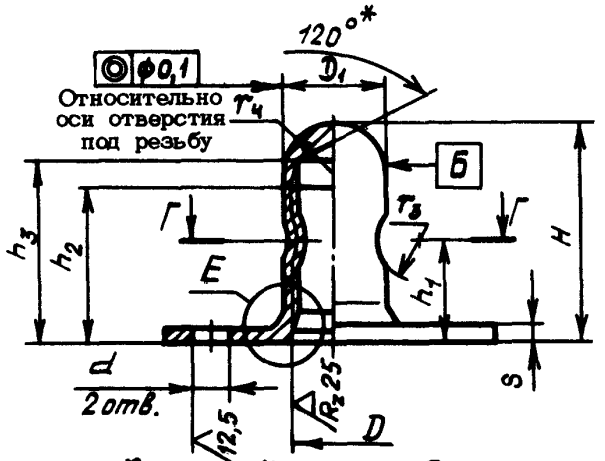

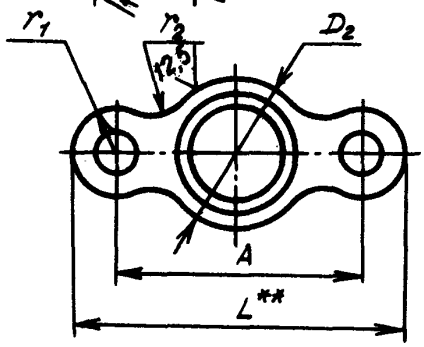

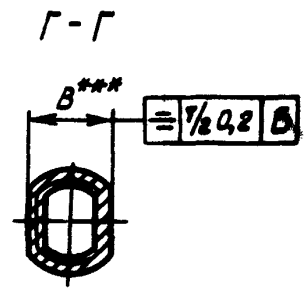

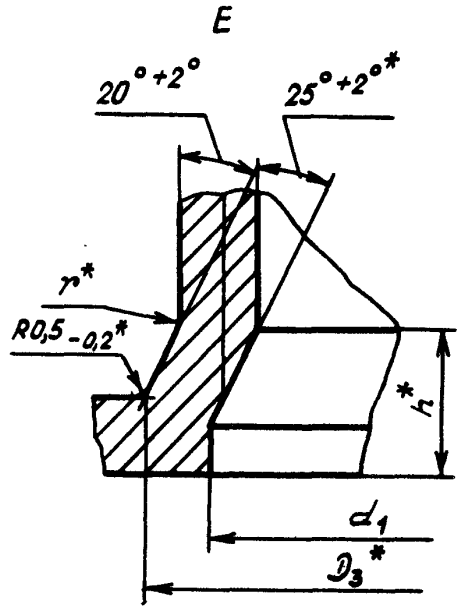

* Размеры обеспеч. инстр.

** Размер для справок.

*** Обжать до термической обработки.

Инв. № дубликата			
Инв. № подлинника	1688		
№ изм.	1	2	4	5
№ изв.	5949	8571	9712	9961

Инв. № дубликата		№ изм.	1	2	3	4	5						
Инв. № подлинника	1698	№ изв.	5949	8571	9592	9712	9961						

Таблица 1

Размеры в мм

D	Применяемость	D_1	D_2	D_3	d	d_1	r	r_1	r_2	r_3	r_4	h	h_1	h_2 min	h_3	H	A	B	L	S	Масса 100 шт., кг
		Предельные отклонения													Предельные отклонения					Пред. откл.	
		h11	±0,2	h12	+0,12	H14	±0,1	±0,2			-0,1	+0,2	±0,2		-0,2	h14	±0,2	+0,1		+0,1	
M3		4,0	6,0	5,0	2,8	3,2	1,2	3,0	3	3	2,0	1,5	4,5	7,0	8,2	10,0	12	3,7	18	0,8	0,065
M4		5,0	7,0	5,7		4,2		3,5			2,5		6,0	8,5	10,5	12,5	16	4,5	23	0,9	0,120
M5		6,1	9,0	6,9		5,2	1,5		4		3,1	2,1	6,5	9,5	11,7	14,0		5,7			0,166
M6		7,1	10,0	8,1		6,2					3,6		7,5	10,5	13,5	16,0	18	6,7	25	1,0	0,263
M8		9,5	13,0	10,7	3,2	8,2	1,8	4,0	5	5	4,8	2,5	9,5	13,0	15,8	19,0	22	9,0	30	1,2	0,485
M10		12,0	15,5	13,4		10,2					6,0	3,0	11,5	15,0	18,5	22,0	26	11,4	34	1,5	0,810

3. Материал: сталь 07Х16Н6.

4. Термическая обработка: $\sigma_в$ = 1080...1370 МПа (110 ... 140 кгс/мм^2).

5. Поля допусков резьбы: 4Н6Н для $D \leq$ М5 и 4Н5Н для $D \geq$ М6.

6. Сбег резьбы – по ОСТ 1 00010-81.

7. Покрытие: Хим.Пас.

Другие виды покрытия – по ОСТ 1 33102-80.

8. Пассивированные гайки применять с медненными болтами для эксплуатации при температуре до 350°С и серебреными болтами – при температуре свыше 350°С.

9. Коды ОКП пассивированных гаек должны соответствовать указанным в табл.2*.

Таблица 2

D	Код ОКП	КЧ
М3	75 9415 0701	07
М4	75 9415 0702	06
М5	75 9415 0703	05
М6	75 9415 0704	04
М8	75 9415 0705	03
М10	75 9415 0706	02

10. Технические условия – по ОСТ 1 33102-80.

Пример наименования и обозначения самоконтрящейся двухушковой герметичной гайки с резьбой М6, пассивированной:

Гайка 6-Хим.Пас-ОСТ 1 11367-73

* Коды ОКП гаек с другими покрытиями выдаются головной организацией по стандартизации по запросам предприятий.

№ пов. 2 5
№ пов. 8571 9961
Инв. № дубликата 1698
Инв. № подлинника

ЛИСТ РЕГИСТРАЦИИ ИЗМЕНЕНИЙ

№ изм.	Номера страниц				Номер "Изв. об изм."	Подпись	Дата	Срок введения изменения
	Измененных	Замененных	Новых	Аннулированных				
1	1,2,3	-	-	-	5949			01.01.76
2	1,2,3	4	5	-	8571		13.02.82	01.01.83
3	3	-	-	-	9592		30.01.85	01.07.85
4	1,2,3	-	-	-	9712		10.03.87	01.07.87
5	1,2,3,4	-	-	-	9961		08.02.92	01.07.92

② Нов. Изв. № 8571

Инв. № подл. | Подп. и дата | Взам. инв. № 1698

gost.e-ecolog.ru