УДК 621.882.3:629.7 Группа Г33

ОТРАСЛЕВОЙ СТАНДАРТ

ОСТ 1 11366-73

ГАЙКИ ГЕРМЕТИЧНЫЕ ОДНОУШКОВЫЕ САМОКОНТРЯЩИЕСЯ

Конструкция

На 5 страницах

Введен впервые

Проверен в 1986 г.
Подлежит проверке в 1996 г.
Проверен в 1981 г.
Подлежит проверке в 1986 г.

ОКП 75 9415

Распоряжением Министерства от 26.12.73 № 087-16

срок введения установлен с 01.07.74

Несоблюдение стандарта преследуется по закону

1. Настоящий стандарт распространяется на самоконтрящиеся глухие одноушковые гайки из коррозионностойкой стали, предназначенные для эксплуатации при температуре до 400°С.

№ изм.	1	2	4	5
№ изв.	5949	8571	9712	9961

№ дубликата	1697
№ подлинника	

Издание официальное ГР № 3163 от 09.04.74 Перепечатка воспрещена

gost.e-ecolog.ru

2. Конструкция и размеры гаек должны соответствовать указанным на чертеже и в табл. 1.

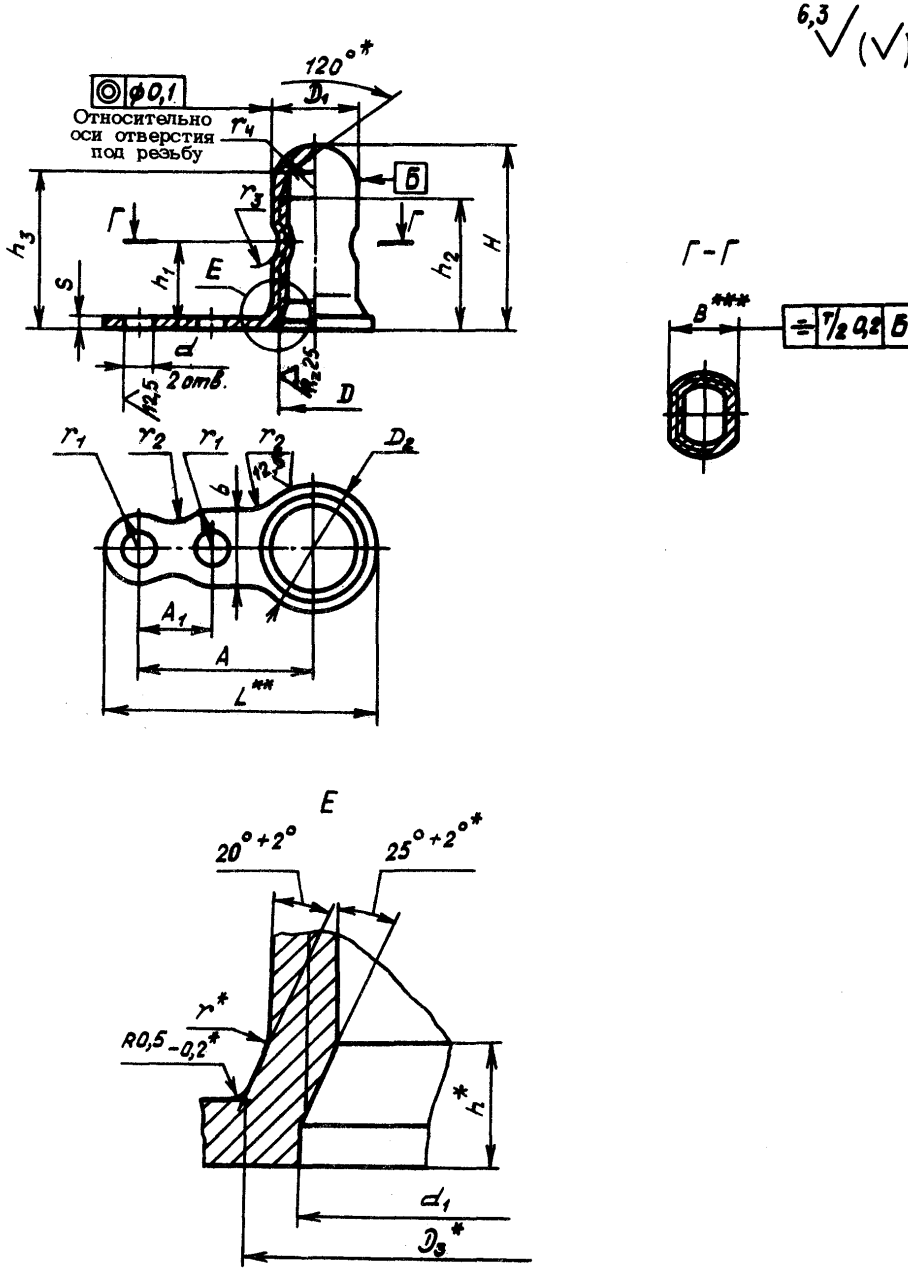

* Размеры обеспеч. инстр.

** Размер для справок.

*** Обжать до термической обработки.

Инв. № дубликата			
Инв. № подлинника		1697	
№ изм.	1	2	4	5
№ изв.	5949	8571	9712	9961

Инв. № дубликата		№ изм.	1	2	3	4	5						
Инв. № подлинника	1697	№ изв.	5949	8571	9592	9712	9961						

Размеры в мм

Таблица 1

D	Применяемость	D_1	D_2	D_3	d	d_1	r	r_1	r_2	r_3	r_4	h	h_1	h_2 min	h_3	H	A	A_1	b	B	L	S Пред. откл. +0,1	Масса 100 шт., кг
		Предельные отклонения													Предельные отклонения								
		h11	±0,2	h12	+0,12	H14	±0,1	±0,2			-0,1	+0,2	±0,2		-0,2	h14	±0,2			+0,1		+0,1	
M3		4,0	6,0	5,0	2,8	3,2	1,2	3,0	3	3	2,0	1,5	4,5	7,0	8,2	10,0	12,5	6,5	6	3,7	18,5	0,8	0,062
M4		5,0	7,0	5,7		4,2					2,5		6,0	8,5	10,5	12,5	14,5		7	4,5	21,5	0,9	0,118
M5		6,1	9,0	6,9		5,2	1,5	3,5	4		3,1	2,1	6,5	9,5	11,7	14,0				5,7	22,5		0,164
M6		7,1	10,0	8,1		6,2					3,6		7,5	10,5	13,5	16,0	15,5			6,7	24,0	1,0	0,261
M8		9,5	13,0	10,7	3,2	8,2	1,8	4,0	5	5	4,8	2,5	9,5	13,0	15,8	19,0	19,5	8,5	8	9,0	30,0	1,2	0,476
M10		12,0	15,5	13,4		10,2					6,0	3,0	11,5	15,0	18,5	22,0	21,5			11,4	33,3	1,5	0,795

3. Материал: сталь 07Х16Н6.

4. Термическая обработка: $\sigma_в$ = 1080...1370 МПа (110 ... 140 кгс/мм^2).

5. Поля допусков резьбы: 4Н6Н для $D \leq$ М5 и 4Н5Н для $D \geq$ М6.

6. Сбег резьбы – по ОСТ 1 00010-81.

7. Покрытие: Хим.Пас.

Другие виды покрытия – по ОСТ 1 33102-80.

8. Пассивированные гайки применять с медненными болтами для эксплуатации при температуре до 350°С и серебреными болтами – при температуре свыше 350°С.

9. Коды ОКП пассивированных гаек должны соответствовать указанным в табл.2*.

Таблица 2

Д	Код ОКП	КЧ
М3	75 9415 0601	10
М4	75 9415 0602	09
М5	75 9415 0603	08
М6	75 9415 0604	07
М8	75 9415 0605	06
М10	75 9415 0606	05

10. Технические условия – по ОСТ 1 33102-80.

Пример наименования и обозначения самоконтрящейся одноушковой герметичной гайки с резьбой М6, пассивированной:

Гайка 6-Хим.Пас-ОСТ 1 11366-73

№ изв. 2 8571
№ изв. 5 9961
Инв. № подлинника 1697
Инв. № дубликата

* Коды ОКП гаек с другими покрытиями выдаются головной организацией по стандартизации по запросам предприятий.

ЛИСТ РЕГИСТРАЦИИ ИЗМЕНЕНИЙ

№ изм.	Номера страниц				Номер "Изв. об изм."	Подпись	Дата	Срок введения изменения
	Измененных	Замененных	Новых	Аннулированных				
1	1,2,3	–	–	–	5949			01.01.76
2	1,2,3	4	5	–	8571		18.02.82	01.01.83
3	3	–	–	–	9592		30.11.85	01.07.85
4	1,2,3	–	–	–	9712		10.03.87	01.07.87
5	1,2,3,4	–	–	–	9961		07.02.92	01.07.92

② Нов. Изв. № 8571

Инвентарный № 1697

gost.e-ecolog.ru