УДК 621.882.3:629.7 Группа Г33

ОТРАСЛЕВОЙ СТАНДАРТ

ОСТ 1 11365-73

ГАЙКИ ГЕРМЕТИЧНЫЕ УГЛОВЫЕ САМОКОНТРЯЩИЕСЯ

Конструкция

На 5 страницах

Введен впервые

Проверен в 1986 г.
Подлежит проверке в 1996 г.
Проверен в 1981 г.
Подлежит проверке в 1986 г.

ОКП 75 9415

Распоряжением Министерства от 26.12.73 № 087-16

срок введения установлен с 01.07.74

Несоблюдение стандарта преследуется по закону

1. Конструкция и размеры гаек должны соответствовать указанным на черт.1 и 2 и в табл.1.

№ изм.	1	2	4	5	6
№ изв.	5949	8571	9712	9772	9961

№ дубликата 1696

№ подлинника

Издание официальное ГР № 3162 от 09.04.74

Перепечатка воспрещена.

gost.e-ecolog.ru

ИСПОЛНЕНИЕ 1

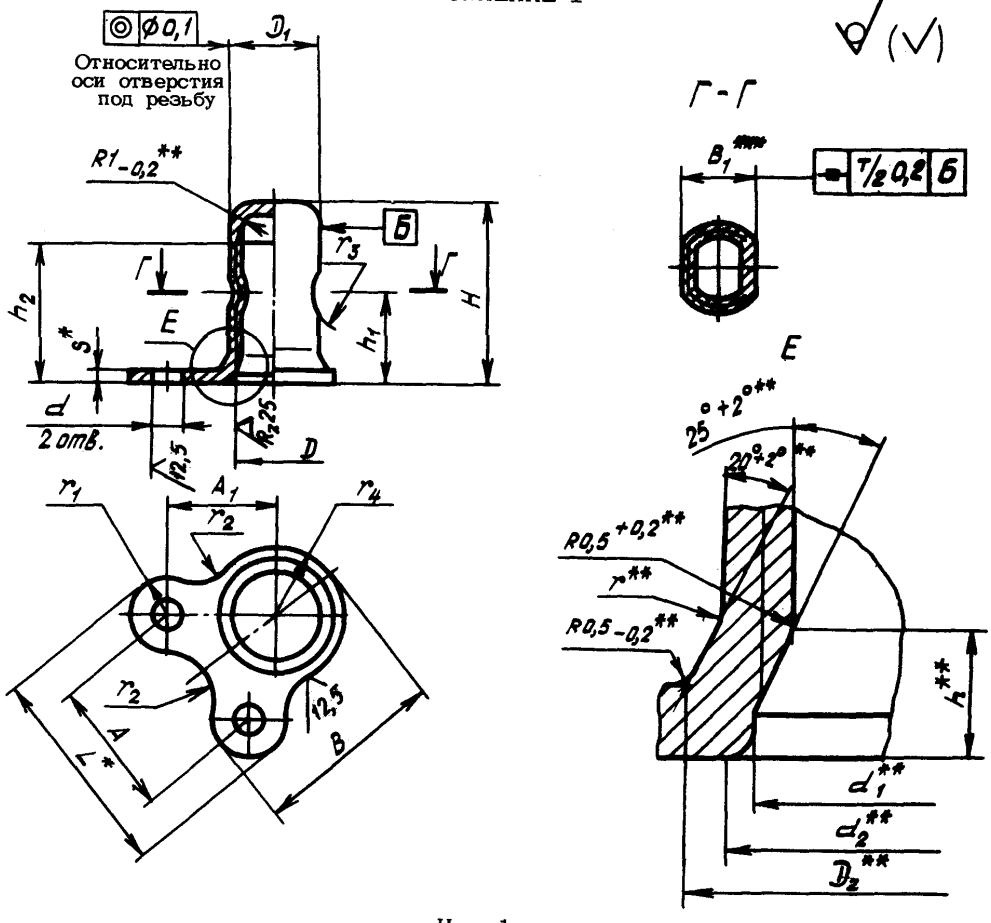

Черт.1

ИСПОЛНЕНИЕ 2

Остальное – см.черт.1

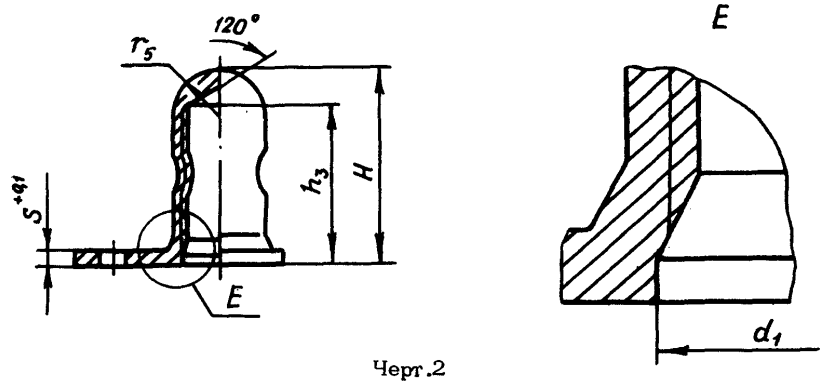

Черт.2

* Размеры для справок.

** Размеры обеспеч. инстр.

*** Обжать до термической обработки.

Инв. № дубликата							
Инв. № подлинника	1696						
№ изм.	1	2	4	5	6		
№ изв.	5949	8571	9712	9772	9961		

Таблица 1

Размеры в мм

D	Применяемость	D_1	D_2	d	d_1	d_2 max	r	r_1	r_2	r_3	r_4	r_5	h
		Пред.откл.					Предельные отклонения						
		-0,15	+0,3	+0,12	H14		±0,1	±0,2			±0,1	-0,1	+0,2
M4		5,0	5,7	2,8	4,2	5,5	1,2	3,5	3	3	3,5	2,5	1,5
M5		6,3	6,9		5,2	7,0	1,5		4		4,5	3,1	2,1
M6		7,4	8,1		6,2	8,0					5,0	3,6	
M8		9,8	10,7	3,2	8,2	10,5	1,8	4,0	5	5	6,5	4,8	2,5
M10		12,2	13,4		10,2	13,2					7,8	6,0	3,0

Продолжение табл.1

D	h_1 Пред. откл. ±0,2	h_2 min	h_3 Пред. откл. -0,2	H Пред.откл. по h14 Исполнение 1	H Пред.откл. по h14 Исполнение 2	A	A_1	B	B_1	L	S	Масса 100 шт., кг
						Предельные отклонения						
						±0,2		±0,3	±0,1			
M4	6,0	8,5	10,5	11,5	12,5	9,5	8	13,4	4,5	16,5	0,8	0,126
M5	6,5	9,5	11,7	13,0	14,0			14,4	5,9			0,174
M6	7,5	10,5	13,5	15,0	16,0	11,0	9	15,5	7,0	18,0	1,0	0,276
M8	9,5	13,0	15,8	18,0	19,0	13,0	11	19,4	9,3	21,0	1,5	0,510
M10	11,5	15,0	18,5	21,0	22,0	16,0	13	22,2	11,6	24,0	1,8	0,850

2. Материал: лист из стали 25ХГСА для исполнения 1, пруток из стали 25ХГСА для исполнения 2.

3. Термическая обработка: $\sigma_в$ = 980...1180 МПа (100...120 кгс/мм^2).

4. Поле допуска резьбы – 5H6H.

5. Сбег резьбы – по ОСТ 1 00010-81.

6. Допускается утонение стенки колпачка гайки выше размера h_1 не более чем на 30% от толщины исходного материала.

7. На радиусе r_4 допускается увеличение толщины исходного материала на 15%.

№ изм. 6 9961
№ изв. 5 9772
Инв. № дубликата 1696
Инв. № подлинника

8. Покрытие: Кд 6.фос.окс.гфж 136-41; Ц 6.фос.окс.гфж 136-41.

Другие виды покрытия - по ОСТ 1 33102-80.

9. Коды ОКП гаек должны соответствовать указанным в табл.2.

Таблица 2

D	Исполнение 1				Исполнение 2			
	Обозначение покрытия в обозначении гайки*							
	Кд.фос.окс.гфж		Ц.фос.окс.гфж		Кд.фос.окс.гфж		Ц.фос.окс.гфж	
	Код ОКП	КЧ	Код ОКП	КЧ	Код ОКП	КЧ	Код ОКП	КЧ
М4	75 9415 0501	02	75 9415 0521	09	75 9415 2201	03	75 9415 2221	10
М5	75 9415 0502	01	75 9415 0522	08	75 9415 2202	02	75 9415 2222	09
М6	75 9415 0503	00	75 9415 0523	07	75 9415 2203	01	75 9415 2223	08
М8	75 9415 0504	10	75 9415 0524	06	75 9415 2204	00	75 9415 2224	07
М10	75 9415 0505	09	75 9415 0525	05	75 9415 2205	10	75 9415 2225	06

10. Технические условия - по ОСТ 1 33102-80.

Пример наименования и обозначения самоконтрящейся угловой герметичной гайки исполнения 1, с резьбой М6, с покрытием Кд 6.фос.окс.гфж 136-41:

Гайка 6-Кд.фос.окс.гфж-ОСТ 1 11365-73

То же, исполнения 1, с покрытием Ц 6.фос.окс.гфж 136-41:

Гайка 6-Ц.фос.окс.гфж-ОСТ 1 11365-73

То же, исполнения 2, с покрытием Кд 6.фос.окс.гфж 136-41:

Гайка 2-6-Кд.фос.окс.гфж-ОСТ 1 11365-73

То же, исполнения 2, с покрытием Ц 6.фос.окс.гфж 136-41:

Гайка 2-6-Ц.фос.окс.гфж-ОСТ 1 11365-73

* Коды ОКП гаек с другими покрытиями выдаются головной организацией по стандартизации по запросам предприятий.

⑤ Зам.Изв.№ 9772

№ изм. 5 9772
6 9961
№ изв.
Инв. № дубликата 1696
Инв. № подлинника

ЛИСТ РЕГИСТРАЦИИ ИЗМЕНЕНИЙ

№ изм.	Номера страниц				Номер "Изв. об изм."	Подпись	Дата	Срок введения изменения
	Измененных	Замененных	Новых	Аннулированных				
1	1,2	–	–	–	5949			01.01.76
2	1,2,3	4	5	–	8571		18.02.82	01.01.83
3	3,4	–	–	–	9592		30.01.85	01.07.85
4	1,2,3	–	–	–	9712		10.03.87	01.07.87
5	1, 2	3, 4	–	–	9772		11.04.88	01.07.88
6	1,2,3,4	–	–	–	9961		08.02.92	01.07.92

Извещение № 1686

gost.e-ecolog.ru

② Нов. Изв № 8571