СССР

ОТРАСЛЕВОЙ СТАНДАРТ

ГАЙКИ АНКЕРНЫЕ ГЕРМЕТИЧНЫЕ САМОКОНТРЯЩИЕСЯ

ОСТ 1 11363-73–ОСТ 1 11368-73

Издание официальное

61

gost.e-ecolog.ru

УДК 621.882.3:629.7

Группа Г33

ОТРАСЛЕВОЙ СТАНДАРТ

ОСТ 1 11363-73

ГАЙКИ ГЕРМЕТИЧНЫЕ ОДНОУШКОВЫЕ САМОКОНТРЯЩИЕСЯ

Конструкция

На 5 страницах

Введен впервые

Проверен в 1986 г.
Подлежит проверке в 1996 г.
Проверен в 1981 г.
Подлежит проверке в 1986 г.

ОКП 75 9415

Распоряжением Министерства от 26.12.73 № 087-16

срок введения установлен с 01.07.74

Несоблюдение стандарта преследуется по закону

1. Конструкция и размеры гаек должны соответствовать указанным на черт.1 и 2 и в табл.1.

Издание официальное ГР № 3160 от 09.04.74 Перепечатка воспрещена

№ изм. 1 2 4 5 6
№ изв. 5949 8571 9712 9772 9961
Инв. № дубликата
Инв. № подлинника 1894

ИСПОЛНЕНИЕ 1

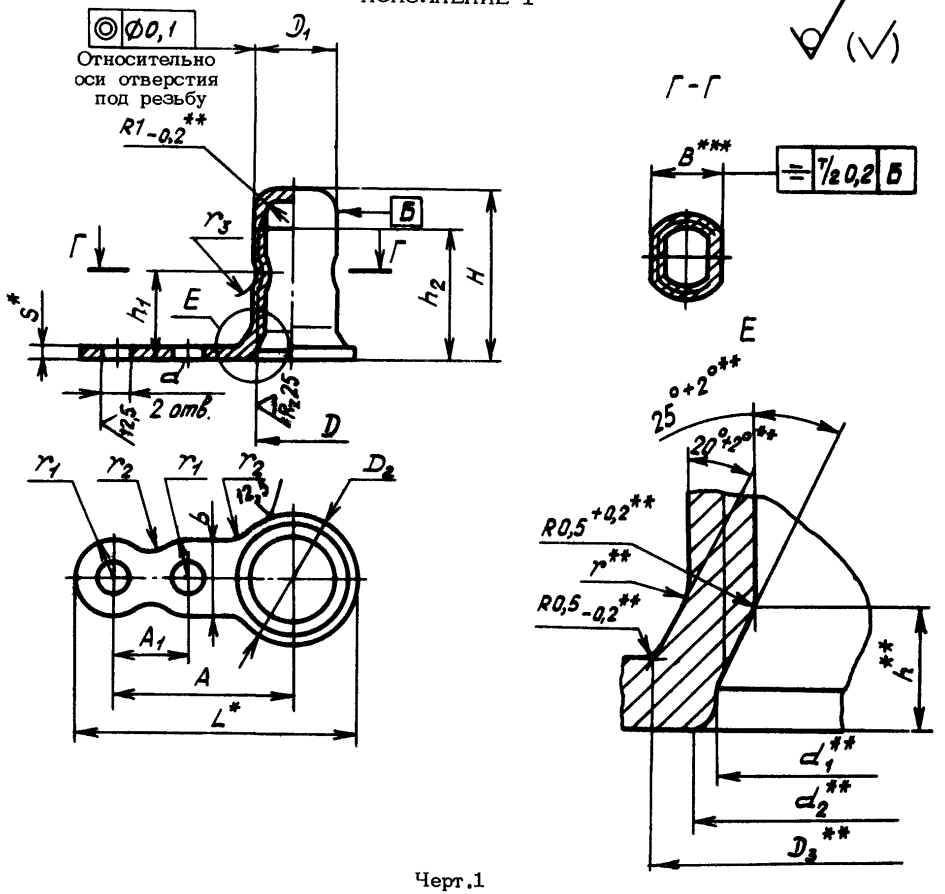

Черт.1

ИСПОЛНЕНИЕ 2

Остальное - см.черт.1

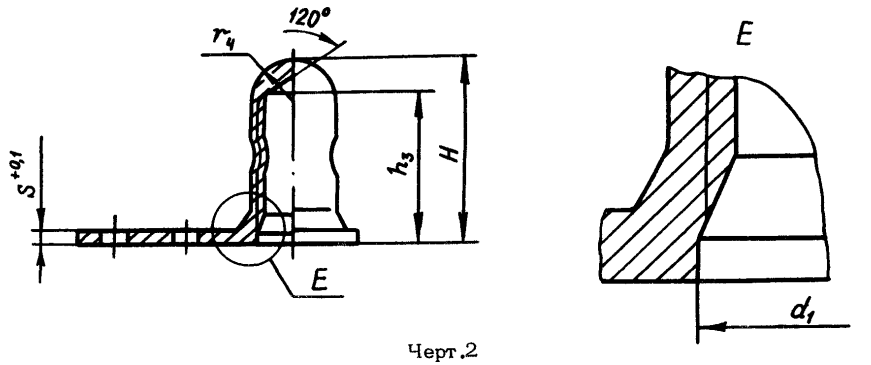

Черт.2

* Размеры для справок.

** Размеры обеспеч. инстр.

*** Обжать до термической обработки.

Инв. № дубликата								
Инв. № подлинника	1694							
№ изм.	1	2	4	5	6			
№ изв.	5949	8571	9712	9772	9961			

Таблица 1

Размеры в мм

D	Применяемость	D_1	D_2	D_3	d	d_1	d_2 max	r	r_1	r_2	r_3	r_4	h
		Предельные отклонения						Предельные отклонения					
		-0,15	±0,2	+0,3	+0,12	H14		±0,1	±0,2			-0,1	+0,2
M4		5,0	7,0	5,7	2,8	4,2	5,5	1,2	3,5	3	3	2,5	1,5
M5		6,3	9,0	6,9		5,2	7,0	1,5		4		3,1	2,1
M6		7,4	10,0	8,1		6,2	8,0					3,6	
M8		9,8	13,0	10,7	3,2	8,2	10,5	1,8	4,0	5	5	4,8	2,5
M10		12,2	15,5	13,4		10,2	13,2					6,0	3,0

Продолжение табл.1

D	h_1 Пред. откл. ±0,2	h_2 min	h_3 Пред. откл. -0,2	H Пред.откл. по h 14		A	A_1	b	B	L	S	Масса 100 шт., кг
				Исполнение		Предельные отклонения						
				1	2	±0,2			+0,1			
M4	6,0	8,5	10,5	11,5	12,5	14,5	6,5	7	4,4	22	0,8	0,118
M5	6,5	9,5	11,7	13,0	14,0				5,7	23		0,164
M6	7,5	10,5	13,5	15,0	16,0	15,5			6,8	24	1,0	0,261
M8	9,5	13,0	15,8	18,0	19,0	19,5	8,5	8	9,0	30	1,5	0,476
M10	11,0	15,0	18,5	21,0	22,0	21,5			11,5	33	1,8	0,795

2 Материал: лист из стали 25ХГСА для исполнения 1, пруток из стали 25ХГСА для исполнения 2.

3. Термическая обработка: $\sigma_в$ =980...1180 МПа (100...120 кгс/мм^2).

4. Поле допуска резьбы - 5Н6Н.

5. Сбег резьбы - по ОСТ 1 00010-81.

6. Допускается утонение стенки колпачка гайки выше размера h_1 не более чем на 30% от толщины исходного материала.

7. На диаметре D_2 допускается увеличение толщины исходного материала на 15%.

Инв. № дубликата 1694
Инв. № подлинника
№ изм. 5 9772
№ изв. 9772 9961 6

⑤ Зам. Изв. № 9772

8. Покрытие: Кд 6.фос.окс.гфж 136-41; Ц 6.фос.окс.гфж 136-41.

Другие виды покрытия - по ОСТ 1 33102-80.

9. Коды ОКП гаек должны соответствовать указанным в табл.2.

Таблица 2

D	Исполнение 1				Исполнение 2			
	Обозначение покрытия в обозначении гайки*							
	Кд.фос.окс.гфж		Ц.фос.окс.гфж		Кд.фос.окс.гфж		Ц.фос.окс.гфж	
	Код ОКП	КЧ	Код ОКП	КЧ	Код ОКП	КЧ	Код ОКП	КЧ
М4	75 9415 0301	08	75 9415 0321	04	75 9415 2001	09	75 9415 2021	05
М5	75 9415 0302	07	75 9415 0322	03	75 9415 2002	08	75 9415 2022	04
М6	75 9415 0303	06	75 9415 0323	02	75 9415 2003	07	75 9415 2023	03
М8	75 9415 0304	05	75 9415 0324	01	75 9415 2004	06	75 9415 2024	02
М10	75 9415 0305	04	75 9415 0325	00	75 9415 2005	05	75 9415 2025	01

10. Технические условия - по ОСТ 1 33102-80.

Пример наименования и обозначения самоконтрящейся одноушковой герметичной гайки исполнения 1, с резьбой М6, с покрытием Кд 6.фос.окс.гфж 136-41:

Гайка 6-Кд.фос.окс.гфж-ОСТ 1 11363-73

То же, исполнения 1, с покрытием Ц 6.фос.окс.гфж 136-41:

Гайка 6-Ц.фос.окс.гфж-ОСТ 1 11363-73

То же, исполнения 2, с покрытием Кд 6.фос.окс.гфж 136-41:

Гайка 2-6-Кд.фос.окс.гфж-ОСТ 1 11363-73

То же, исполнения 2, с покрытием Ц 6.фос.окс.гфж 136-41:

Гайка 2-6-Ц.фос.окс.гфж-ОСТ 1 11363-73

* Коды ОКП гаек с другими покрытиями выдаются головной организацией по стандартизации по запросам предприятий.

(5) Зам. Изв. № 9772

№ изм.	5	6
№ изв.	9772	9961

Инв. № подлинника	1694
Инв. № дубликата	

ЛИСТ РЕГИСТРАЦИИ ИЗМЕНЕНИЙ

№ изм.	Номера страниц				Номер "Изв. об изм."	Подпись	Дата	Срок введения изменения
	Измененных	Замененных	Новых	Аннулированных				
1	1,2	-	-	-	5949		18.02.82	01.01.76
2	1,2,3	4	5	-	8571			01.01.83
3	3,4	-	-	-	9592		30.01.85	01.07.85
4	1,2,3	-	-	-	9712		10.03.87	01.07.87
5	1, 2	3, 4	-	-	9772		11.04.88	01.07.88
6	1,2,3,4	-	-	-	9961		08.02.92	01.07.92

② Нов. Изв. № 8571

Инвен ный № 1694

gost.e-ecolog.ru