Лит.изм.	1	2	4	5	6
№ изв.	5970	6336	7615	9422	12721

Ин. № дубликата	Ин. № подлинника
	1650

УДК 621.85.053 Группа Д15

ОТРАСЛЕВОЙ СТАНДАРТ

ВИЛКИ
Конструкция и размеры

ОСТ 1 11357-73

На 7 страницах

Взамен 250С50, 251С50, 252С50, 253С50

Проверено в 1984 г.

Срок действия установлен до 01.01.95

Без ограничения срока действия

Распоряжением Министерства **от** 18 декабря 1973 г. **№** 087-16

срок введения установлен с 1 января 1975 г.

Несоблюдение стандарта преследуется по закону

ВИЛКИ ПО ОСТ 1 11357-73 ВЗАИМОЗАМЕНЯЕМЫ С ВИЛКАМИ ПО НОРМАЛЯМ 250С50, 251С50, 252С50 И 253С50

1. Настоящий стандарт распространяется на вилки, предназначенные для применения в тандерах.

2. Конструкция и размеры вилок должны соответствовать указанным на чертеже и в таблице.

gost.e-ecolog.ru

Инв. № дубликата		Лит.изм	1	2	3	5							
Инв № подлинника	1650	№ изв	5970	6336	7241	9422							

Rz 40 (√)

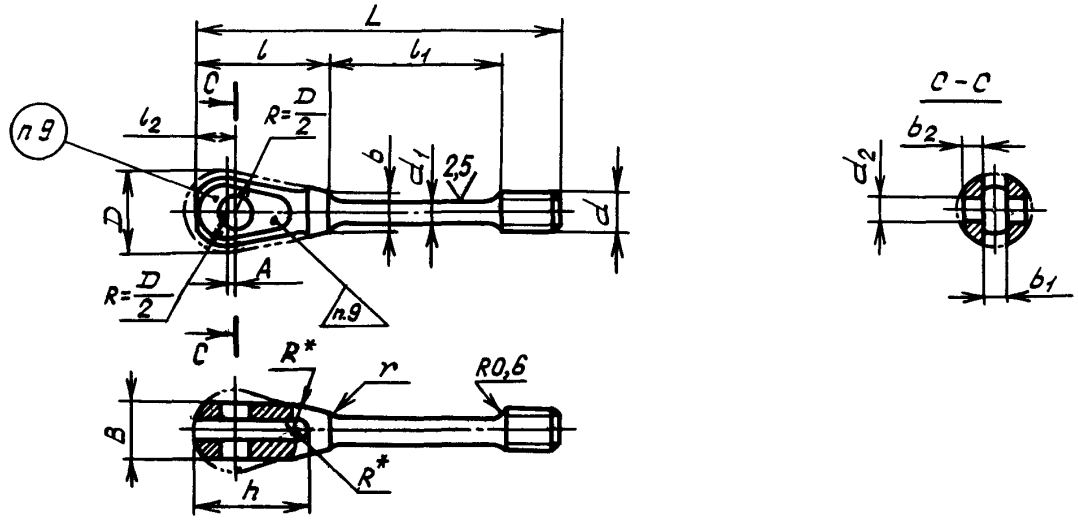

Размеры, мм

Типоразмер	Применяемость	d	d_1	d_2	D	B	b	b_1 Поле допуска H12	b_2 Поле допуска h12	L	l	l_1	l_2 Пред. откл. ±0,2	A	h	r	Масса, г
1		М4	2,8	4	10	6	6	3	1,5	35	17	12	5,5	1,0	15	1,0	3,35
2		М4 лев.															
3		М4								45		22					4,25
4		М4 лев.															

* $R = \frac{b_1}{2}$ – размер для справок.

Инв. № дубликата		Лит.изм	1	3	5								
Инв. № подлинника	1650	№ изв	5970	7241	9422								

Продолжение

Размеры, мм

Типоразмер	Применяемость	d	d_1	d_2	D	B	b	b_1 Поле допуска $H12$	b_2 Поле допуска $h12$	L	l	l_1	l_2 Пред. откл. $\pm 0,2$	A	h	r	Масса, г
5		М5	3,7	5	12	8	6	4	2,0	45	23	14	6,5	1,0	20	1,0	7,00
6		М5 лев.															
7		М5								58		27					7,65
8		М5 лев.															
9		М6	4,5	6	14	10	8	5	2,5	51	25	16	7,5	1,2	22	1,0	11,00
10		М6 лев.															
11		М6								67		32					13,05
12		М6 лев.															
13		М8	6,0	8	18	12	10	6	3,0	63	32	19	9,5	1,2	28	1,5	22,80
14		М8 лев.															
15		М8								83		39					27,10
16		М8 лев.															
17		М10	7,5	10	22	16	12	8	4,0	77	40	22	12,0	1,5	36	2,0	42,75
18		М10 лев.															
19		М10								98		43					50,00
20		М10 лев.															

Инв. № дубликата		Лит.изм.	1	2	3	4	5						
Инв. № подлинника	1650	№ изв	5970	6336	7241	7615.	9422						

Продолжение

Размеры, мм

Типоразмер	Применяемость	d	d_1	d_2	D	B	b	b_1 Поле допуска $H12$	b_2 Поле допуска $h12$	L	l	l_1	l_2 Пред. откл. $\pm 0,2$	A	h	r	Масса, г
21		М12х1,5	9,0	12	26	20	14	10	5,0	88	48	22	14,0	2,0	42	2,0	70,30
22		М12х1,5 лев.															
23		М12х1,5								110		44					78,85
24		М12х1,5 лев.															

3. Материал: сталь 30ХГСА по ТУ 14-1-950-74. Допустимая замена - сталь 16ХСН по ТУ 14-4-385-73.

4. Термообработка: $\sigma_в$ = 1080 ÷ 1420 МПа (110 ÷ 145 кгс/мм^2) для стали 30ХГСА и $\sigma_в \geq 1080$ МПа (110 кгс/мм^2) для стали 16ХСН. Группа контроля 4 - ОСТ 1 00021-78.

5. Резьба - по ОСТ 1 00105-83, поле допуска 6е.

6. Фаска резьбы - по ОСТ 1 00010-81.

7. Неуказанные предельные отклонения размеров, формы и расположения поверхностей - по ОСТ 1 00022-80.

8. Покрытие: Кд6-9.хр* для вилок типоразмеров с 1 по 4 и Кд9.хр* для вилок остальных типоразмеров.

---

*По действующей отраслевой документации.

9. Маркировать типоразмер и клеймить окончательную приемку: для вилок типоразмеров с 1 по 12 – на бирке или на таре-упаковке для партии и для вилок остальных типоразмеров – на наружной поверхности ударным способом.

10. Таблица соответствия вилок по настоящему стандарту вилкам по нормалям 250С50, 251С50, 252С50, 253С50 приведена в справочном приложении.

11. Технические условия – по ОСТ 1 00666-73.

Пример наименования и обозначения вилки типоразмера 7:

Вилка 7-ОСТ 1 11357-73

Инв. № дубликата
Инв. № подлинника
1650
Лит.изм. 1 2
№ изв 5970 6336

Справочное

Таблица соответствия вилок по настоящему стандарту вилкам по нормалям 250С50, 251С50, 252С50, 253С50

Обозначение	
по стандарту	по нормали
1-ОСТ 1 11357-73	252С50-4-Кд
2-ОСТ 1 11357-73	253С50-4-Кд
3-ОСТ 1 11357-73	250С50-4-Кд
4-ОСТ 1 11357-73	251С50-4-Кд
5-ОСТ 1 11357-73	252С50-5-Кд
6-ОСТ 1 11357-73	253С50-5-Кд
7-ОСТ 1 11357-73	250С50-5-Кд
8-ОСТ 1 11357-73	251С50-5-Кд
9-ОСТ 1 11357-73	252С50-6-Кд
10-ОСТ 1 11357-73	253С50-6-Кд
11-ОСТ 1 11357-73	250С50-6-Кд
12-ОСТ 1 11357-73	251С50-6-Кд
13-ОСТ 1 11357-73	252С50-8-Кд
14-ОСТ 1 11357-73	253С50-8-Кд
15-ОСТ 1 11357-73	250С50-8-Кд
16-ОСТ 1 11357-73	251С50-8-Кд
17-ОСТ 1 11357-73	252С50-10-Кд
18-ОСТ 1 11357-73	253С50-10-Кд
19-ОСТ 1 11357-73	250С50-10-Кд
20-ОСТ 1 11357-73	251С50-10-Кд
21-ОСТ 1 11357-73	252С50-12х1,5-Кд
22-ОСТ 1 11357-73	253С50-12х1,5-Кд
23-ОСТ 1 11357-73	250С50-12х1,5-Кд
24-ОСТ 1 11357-73	251С50-12х1,5-Кд

Лит.изм. № изв.

1650

Инв. № дубликата Инв. № подлинника

ЛИСТ РЕГИСТРАЦИИ ИЗМЕНЕНИЙ

№ изм.	Номера страниц				Номер "Изв. об изм."	Подпись	Дата	Срок введения изменения
	Измененных	Замененных	Новых	Аннулированных				
1	1,2,3,4,5				5870	Шитаз	17.04.75	1.07.75
2	2,4,5				6336	Шитаз	30.12.75	1.07 76
3	3	—	—	—	7241	[illegible]	24/IV-78	1/I-79г
4	2,4,7	—	—	—	7615	[illegible]	6/II-79г.	1/VII-79г.
6	1	—	—	—	12721	[illegible]		8.11.2000
5	1,2,3,4	—	—	—	9422			

gost.e-ecolog.ru