УДК 621.85.053 Группа Д15

ОТРАСЛЕВОЙ СТАНДАРТ

УШКИ ПОД ВАЛИКИ
Конструкция и размеры

ОСТ 1 11356-73

На 7 страницах

Взамен 246С50, 247С50, 248С50, 249С50

Проверено в 1984 г.

Срок действия установлен до 01.01.95

Без ограничения срока действия

Распоряжением Министерства от 18 декабря 1973 г. № 087-16

срок введения установлен с 1 января 1975 г.

Несоблюдение стандарта преследуется по закону

УШКИ ПОД ВАЛИКИ ПО ОСТ 1 11356-73 ВЗАИМОЗАМЕНЯЕМЫ С УШКАМИ ПОД ВАЛИКИ ПО НОРМАЛЯМ 246С50, 247С50, 248С50 И 249С50

1. Настоящий стандарт распространяется на ушки под валики, предназначенные для применения в тандерах.

2. Конструкция и размеры ушков должны соответствовать указанным на чертеже и в таблице.

Лит.изм. 1 2 4 5 6
№ изв. 5970 6336 7615 9422 12721
№ дубликата 1649
№ подлинника

ание официальное ГР 3002 от 15.01.74 Перепечатка воспрещена

gost.e-ecolog.ru

Инв. № дубликата		Лит.изм.	1	2	3	5							
Инв № подлинника	1649	№ изв	5970	6336	7241	9422							

Rz 40 (√)

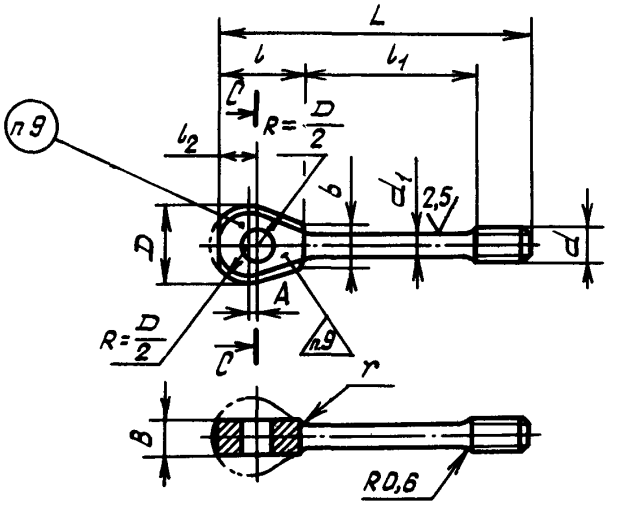

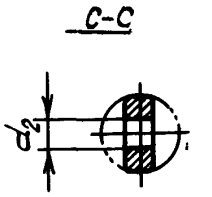

Размеры, мм

Типоразмер	Применяемость	d	d_1	d_2	D	B Поле допуска h12	b	L	l	l_1	l_2 Пред. откл. ±0,2	A	r	Масса, г
1		М4	2,8	4	10	3	5,2	29	11	12	5,5	1,0	1,0	2,35
2		М4 лев.												
3		М4						39		22				3,30
4		М4 лев.												

Продолжение

Размеры, мм

Типоразмер	Применяемость	d	d_1	d_2	D	B Поле допуска $h12$	b	L	l	l_1	l_2 Пред. откл. $\pm 0,2$	A	r	Масса, г
5		М5	3,7	5	12	4	6,4	35	13	14	6,5	1,0	1,0	5,35
6		М5 лев.												
7		М5						48		27				6,45
8		М5 лев.												
9		М6	4,5	6	14	5	7,6	41	15	16	7,5	1,2	1,0	8,45
10		М6 лев.												
11		М6						57		32				10,40
12		М6 лев.												
13		М8	6,0	8	18	6	10,0	50	19	19	9,5	1,2	1,5	17,90
14		М8 лев.												
15		М8						70		39				21,35
16		М8 лев.												
17		М10	7,5	10	22	8	11,6	61	24	22	12,0	1,5	2,0	34,90
18		М10 лев.												
19		М10						82		43				41,20
20		М10 лев.												

Инв. № дубликата	
Инв. № подлинника	1649

Лит.изм.	1	2	3	4	5						
№ изв	5970	6336	7241	7615	9422						

Продолжение

Размеры, мм

Типоразмер	Применяемость	d	d_1	d_2	D	B Поле допуска $h12$	b	L	l	l_1	l_2 Пред. откл. $\pm 0,2$	A	r	Масса, г
21		М12х1,5	9,0	12	26	10	15,0	67	27	22	14,0	2,0	2,0	58,70
22		М12х1,5 лев.												
23		М12х1,5						89		44				68,65
24		М12х1,5 лев.												

3. Материал: сталь 30ХГСА по ТУ 14-1-950-74. Допустимая замена – сталь 16ХСН по ТУ 14-4-385-73.

4. Термообработка: $\sigma_в$ = 1080 ÷ 1420 МПа (110 ÷ 145 кгс/мм^2) для стали 30ХГСА и $\sigma_в \geq$ 1080 МПа (110 кгс/мм^2) для стали 16ХСН. Группа контроля 4 – ОСТ 1 00021-78.

5. Резьба – по ОСТ 1 00105-83, поле допуска 6е.

6. Фаска резьбы – по ОСТ 1 00010-81.

7. Неуказанные предельные отклонения размеров, формы и расположения поверхностей – по ОСТ 1 00022-80.

8. Покрытие: Кд6-9.хр* для ушков типоразмеров с 1 по 4 и Кд9.хр* для ушков остальных типоразмеров.

---

*По действующей отраслевой документации.

9. Маркировать типоразмер и клеймить окончательную приемку: для ушков типоразмеров с 1 по 12 - на бирке или на таре-упаковке для партии и для ушков остальных типоразмеров - на наружной поверхности ударным способом.

10. Таблица соответствия ушков под валики по настоящему стандарту ушкам под валики по нормалям 246С50, 247С50, 248С50, 249С50 приведена в справочном приложении.

11. Технические условия - по ОСТ 1 00666-73.

Пример наименования и обозначения ушка под валик типоразмера 7:

Ушко 7-ОСТ 1 11356-73

Инв. № дубликата
Инв. № подлинника 1649
Лит. изм. 1 2
№ изв 5970 6336

Справочное

Таблица соответствия ушков под валики по настоящему стандарту ушкам под валики по нормалям 246С50, 247С50, 248С50, 249С50

Обозначение	
по стандарту	по нормали
1-ОСТ 1 11356-73	248С50-4-Кд
2-ОСТ 1 11356-73	249С50-4-Кд
3-ОСТ 1 11356-73	246С50-4-Кд
4-ОСТ 1 11356-73	247С50-4-Кд
5-ОСТ 1 11356-73	248С50-5-Кд
6-ОСТ 1 11356-73	249С50-5-Кд
7-ОСТ 1 11356-73	246С50-5-Кд
8-ОСТ 1 11356-73	247С50-5-Кд
9-ОСТ 1 11356-73	248С50-6-Кд
10-ОСТ 1 11356-73	249С50-6-Кд
11-ОСТ 1 11356-73	246С50-6-Кд
12-ОСТ 1 11356-73	247С50-6-Кд
13-ОСТ 1 11356-73	248С50-8-Кд
14-ОСТ 1 11356-73	249С50-8-Кд
15-ОСТ 1 11356-73	246С50-8-Кд
16-ОСТ 1 11356-73	247С50-8-Кд
17-ОСТ 1 11356-73	248С50-10-Кд
18-ОСТ 1 11356-73	249С50-10-Кд
19-ОСТ 1 11356-73	246С50-10-Кд
20-ОСТ 1 11356-73	247С50-10-Кд
21-ОСТ 1 11356-73	248С50-12х1,5-Кд
22-ОСТ 1 11356-73	249С50-12х1,5-Кд
23-ОСТ 1 11356-73	246С50-12х1,5-Кд
24-ОСТ 1 11356-73	247С50-12х1,5-Кд

Лит.изм. № изв.
Инв. № дубликата
Инв. № подлинника
1649

ЛИСТ РЕГИСТРАЦИИ ИЗМЕНЕНИЙ

№ изм.	Номера страниц				Номер "Изв. об изм."	Подпись	Дата	Срок введения изменения
	Измененных	Замененных	Новых	Аннулированных				
1	1, 2, 3, 4, 5	–	–	–	5970	Штаз	17.04.75	1.07.75
2	2, 5	–	–	–	6336	Штаз	30.12.75	1.7.76
3	3	—	—	—	7241	[illegible]	24/IV-78г.	1/I-79г.
4	1, 4, 7	—	—	—	7615	[illegible]	6/II-79г.	1/VII-79г.
5	1	–	–	–	12721	[illegible]		8.11.2000
5	1, 2, 3, 4	–	–	–	9422			

gost.e-ecolog.ru