УДК 621.85.053 Группа Д15

# ОТРАСЛЕВОЙ СТАНДАРТ

## МУФТЫ
## Конструкция и размеры

**ОСТ 1 11354-73**

На 5 страницах

**Взамен** 240С50, 241С50

Проверено в 1984 г.
Срок действия установлен до 01.01.95
Без ограничения срока действия

**Распоряжением** Министерства **от** 18 декабря 1973 г. **№** 087-16

**срок введения установлен с** 1 января 1975 г.

**Несоблюдение стандарта преследуется по закону**

МУФТЫ ПО ОСТ 1 11354-73 ВЗАИМОЗАМЕНЯЕМЫ С МУФТАМИ ПО НОРМАЛЯМ 240С50 И 241С50

1. Настоящий стандарт распространяется на муфты, предназначенные для применения в тандерах.

2. Конструкция и размеры муфт должны соответствовать указанным на чертеже и в таблице.

| Лит.изм. | 1 | 2 | 3 | 4 | 6 |
|---|---|---|---|---|---|
| № изв. | 5970 | 6336 | 7614 | 9422 | 12721 |

Ин № дубликата 1647
Ин № подлинника



gost.e-ecolog.ru

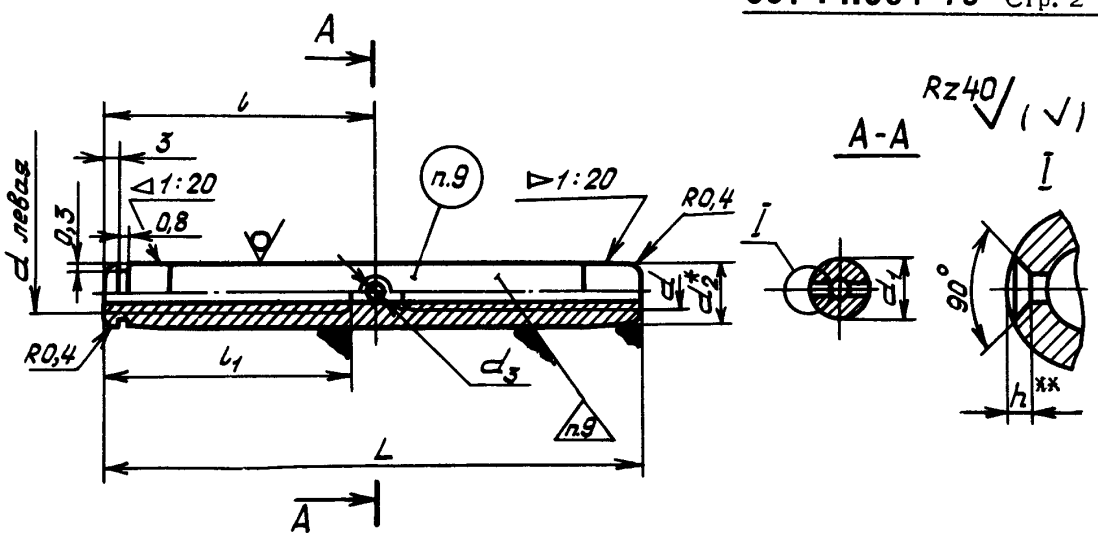


Размеры, мм

| Типоразмер | Применяемость | d | $d_1$ | $d_2$ | $d_3$ | L | l Пред. откл. ±0,5 | $l_1$ | h | Масса, г |
|---|---|---|---|---|---|---|---|---|---|---|
| 1 | | М3 | 6 | - | 2 | 34 | 17,0 | 15 | 0,2 | 5,3 |
| 2 | | | | | | 50 | 25,0 | 23 | | 8,1 |
| 3 | | М4 | 7 | - | | 44 | 22,0 | 20 | | 8,5 |
| 4 | | | | | | 65 | 32,5 | 30 | | 12,4 |
| 5 | | М5 | 8 | - | 3 | 54 | 27,0 | 24 | 0,3 | 13,2 |
| 6 | | | | | | 80 | 40,0 | 37 | | 18,3 |
| 7 | | М6 | 9 | - | | 66 | 33,0 | 30 | | 17,8 |
| 8 | | | | | | 96 | 48,0 | 45 | | 26,0 |
| 9 | | М8 | 12 | 11 | 4 | 80 | 40,0 | 36 | 0,4 | 39,6 |
| 10 | | | | | | 120 | 60,0 | 56 | | 60,0 |
| 11 | | М10 | 15 | 14 | | 92 | 46,0 | 42 | | 73,0 |
| 12 | | | | | | 135 | 67,5 | 63 | | 108,0 |
| 13 | | М12х1,5 | 18 | 17 | 5 | 99 | 49,5 | 45 | 0,5 | 114,0 |
| 14 | | | | | | 144 | 72,0 | 67 | | 167,0 |

3. Материал: сталь марки 45 по ТУ 14-1-2330-77.

4. Резьба - по ОСТ 1 00105-83, поле допуска 5Н6Н.

5. Сбег резьбы должен быть не более 6$S$ ( $S$ - шаг резьбы).

6. Фаски резьбы - по ОСТ 1 00010-81.

---

* Размер для справок.

** Размер обеспеч. инстр.

Лит. изм. 1 2 3 4
№ изв. 5970 6336 7614 9422
Инв. № дубликата
Инв. № подлинника 1647

7. Неуказанные предельные отклонения размеров, формы и расположения поверхностей - по ОСТ 1 00022-80.

8. Покрытие: Кд6-9.фос окс*.

9. Маркировать типоразмер и клеймить окончательную приемку: для муфт типоразмеров с 1 по 8 - на бирке или на таре-упаковке для партии и для муфт остальных типоразмеров - на наружной поверхности ударным способом.

10. Таблица соответствия муфт по настоящему стандарту муфтам по нормалям 240С50, 241С50 приведена в справочном приложении.

11. Технические условия - по ОСТ 1 00666-73.

Пример наименования и обозначения муфты типоразмера 6:

Муфта 6-ОСТ 1 11354-73

---

*По действующей отраслевой документации.

Инв. № дубликата | 1647
Инв. № подлинника
Лит.изм. | № изв. | 1 | 2 | 4
5970 | 6336 | 9422

Справочное

Таблица соответствия муфт по настоящему стандарту муфтам по нормалям 240С50, 241С50

| Обозначение | |
|---|---|
| по стандарту | по нормали |
| 1-ОСТ 1 11354-73 | 241С50-3-Кд |
| 2-ОСТ 1 11354-73 | 240С50-3-Кд |
| 3-ОСТ 1 11354-73 | 241С50-4-Кд |
| 4-ОСТ 1 11354-73 | 240С50-4-Кд |
| 5-ОСТ 1 11354-73 | 241С50-5-Кд |
| 6-ОСТ 1 11354-73 | 240С50-5-Кд |
| 7-ОСТ 1 11354-73 | 241С50-6-Кд |
| 8-ОСТ 1 11354-73 | 240С50-6-Кд |
| 9-ОСТ 1 11354-73 | 241С50-8-Кд |
| 10-ОСТ 1 11354-73 | 240С50-8-Кд |
| 11-ОСТ 1 11354-73 | 241С50-10-Кд |
| 12-ОСТ 1 11354-73 | 240С50-10-Кд |
| 13-ОСТ 1 11354-73 | 241С50-12х1,5-Кд |
| 14-ОСТ 1 11354-73 | 240С50-12х1,5-Кд |

Инв. № дубликата
Инв. № подлинника
1647
Лит.изм.
№ изв.

# ЛИСТ РЕГИСТРАЦИИ ИЗМЕНЕНИЙ

| № изм. | Номера страниц | | | | Номер "Изв. об изм." | Подпись | Дата | Срок введения изменения |
|---|---|---|---|---|---|---|---|---|
| | Измененных | Замененных | Новых | Аннулированных | | | | |
| 1. | 1, 2, 3 | — | — | — | 5970 | [illegible] | 5/II-75 | 1/VII-75 г. |
| 2. | 2, 3 | — | — | — | 6336 | [illegible] | 25/I-76 | 1/VII-76 г. |
| 3. | 1, 2 | — | 5 | — | 7614 | [illegible] | 6/III-79 | 1/VII-79 г. |
| 6 | 1 | — | — | — | 12721 | [illegible] | | 8.11.2000 |
| 4 | 1, 2, 3 | - | — | — | 9422 | | | |

gost.e-ecolog.ru