ТИПОВОЙ ПРОЕКТ
901-3-249.88

СООРУЖЕНИЯ ПО ОБОРОТУ ПРОМЫВНОЙ ВОДЫ ДЛЯ СТАНЦИИ ОБЕЗЖЕЛЕЗИВАНИЯ ВОДЫ ПОДЗЕМНЫХ ИСТОЧНИКОВ С СОДЕРЖАНИЕМ ЖЕЛЕЗА ДО 10 МГ/Л ПРОИЗВОДИТЕЛЬНОСТЬЮ 8,0 ТЫС. $М^3$/СУТКИ

Альбом 3

АС.И. Строительные изделия

Ц00347-03

gost.e-ecolog.ru

ТИПОВОЙ ПРОЕКТ
901-3-249.88

СООРУЖЕНИЯ ПО ОБОРОТУ ПРОМЫВНОЙ ВОДЫ ДЛЯ СТАНЦИИ ОБЕЗЖЕЛЕЗИВАНИЯ ВОДЫ ПОДЗЕМНЫХ ИСТОЧНИКОВ С СОДЕРЖАНИЕМ ЖЕЛЕЗА ДО 10 МГ/Л ПРОИЗВОДИТЕЛЬНОСТЬЮ 8,0 ТЫС. $М^3$/СУТКИ

Альбом 3
АС.И. Строительные изделия

Разработан
ЦНИИЭП инженерного оборудования
городов жилых и общественных зданий

Главный инженер института /А.Г.Кетаов/

Главный инженер проекта /Р.К.Чичерина/

Утвержден Госгражданстроем
Приказ №346 от 18 ноября 1985г

Типовой проект 901-3-249.88 Альбом 3

СОДЕРЖАНИЕ АЛЬБОМА

Обозначение	Наименование	Стр.	Примеч.
тп901-3-249.88- АС.И.1.000	Панель стеновая (ПС1-36-Б3-1; ПС1-36-Б3-2)	3	
-АС.И.2.000	Панель стеновая (ПС1-36-Б3-3; ПС1-36-Б3-4)	4	
-АС.И.3.000	Панель стеновая (ПС1-36-Б3-5÷ПС1-36-Б3-11)	5	
-АС.И.3.000СБ	Сборочный чертеж	6	2 листа
-АС.И.РС	Ведомость расхода стали на дополнительные закладные изделия на элемент	8	
-АС.И.4.000	Панель стеновая (ПС1-36-Б3-12; ПС1-36-Б3-13)	9	
-АС.И.5.000	Плита (2П1-3АШ-Т-1; 2П1-3АШ-Т-2)	10	
-АС.И.6.000	Балка обвязочная (БОВ-3Т-1)	11	
-АС.И.7.100	Каркас пространственный (КП1; КП2)	12	
-АС.И.7.110	Каркас плоский (КР1)		
-АС.И.7.200	Каркас пространственный (КП3; КП4)	13	
-АС.И.7.300	Каркас пространственный (КП5)		
АС.И.7.400	Каркас пространственный (КП6)	14	
АС.И.7.410	Каркас плоский (КР2)		
АС.И.7.500	Каркас пространственный (КП7; КП8)	15	
АС.И.7.210	Каркас плоский (КР3)		

Обозначение	Наименование	Стр.	Примеч.
АС.И.7.800	Каркас пространственный (КП9; КП10)	16	
АС.И.7.810	Каркас плоский (КР4)		
АС.И.7.010	Каркас плоский (КР5; КР6)	17	
АС.И.7.020	Каркас плоский (КР7; КР8)		
АС.И.7.030	Сетка арматурная (С1)	18	
АС.И.7.040	Сетка арматурная (С2)		
АС.И.7.050	Сетка арматурная (С3)	19	
АС.И.7.060	Сетка арматурная (С4)		
АС.И.7.070	Сетка арматурная (С5)	20	
АС.И.8.010	Изделие соединительное (МС1)		
АС.И.8.020	Щит стальной (Щ1)	21	

Инв. № подл. | Подпись и дата | Взам. инв. №

Копировал: Боброва Формат: А3

ТП901-3-249.88 АС.Ц. 1.000 (изображено)

ТП901-3-249.88 АС.Ц. 1.000 -01 (зеркальное отражение)

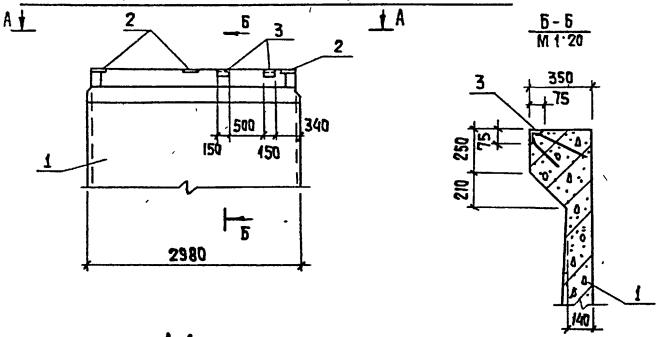

Формат	Зона	Поз.	Обозначение	Наименование	Кол.	Примеч
				Документация		
			3.900-3, вып. 4/82	Панели стеновые балочные		
				для прямоугольных сооружений		
			ТП901-3-249.88-АС.Ц. РС	Ведомость расхода стали		
				на дополнительные		
				закладные изделия на		
				элемент, кг.		
				Сборочные единицы		
		1	3.900-3, вып. 4/82, часть 1	Панель стеновая ПС1-36-Б3	1	
		2	1.400-15.81. 130-11	Изделие закладное МН118-6	3	
		3	1.400-15.81. 510-01	МН502	2	

1. Покрытие поверхностей закладных изделий - Гор.Ц.50-60.
2. Бетон F100; W4.

Обозначение	Марка
ТП 901-3-249.88-АС.Ц. 1.000	ПС1-36-Б3-1
-01	ПС1-36-Б3-2

Альбом 3

Инв. № подл. | Подпись и дата | Взам. инв. №

Привязан

Инв. №

Пров.	Антонова	
Инж.	Голованова	
Рук. гр.	Антонова	
ГИП	Кузнецов	
Н. контр.	Бабикова	
Нач. отд.	Данилевский	

ТП 901-3-249.88 АС.Ц.1.000

Панель стеновая (ПС1-36-Б3-1; ПС1-36-Б3-2)

Стадия	Масса	Масштаб
Р	4,83т	1:50

Лист | Листов 1

ЦНИИЭП инженерного оборудования г. Москва

Копировал. Люппенен

Формат А3

Альбом 3

Рис.1

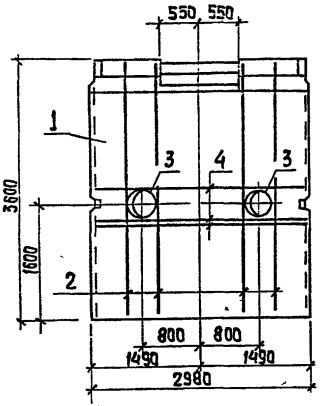

Рис.2

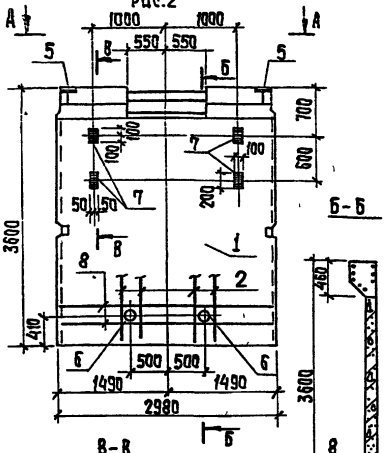

А-А

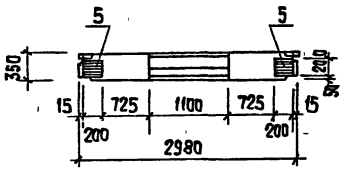

В-В

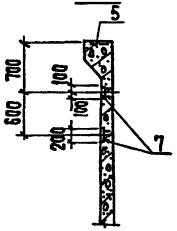

Формат	Зона	Поз.	Обозначение	Наименование	Кол.	Примеч.
				Документация		
			3.900-3, вып. 4/82	Панели стеновые балочные		
				для прямоугольных сооружений		
			ТП901-3-249.88 -АС.и.РС	Ведомость расхода стали на		
				дополнительные закладные		
				изделия на элемент, кг.		
				Сборочные единицы		
		1	3.900-3. вып. 4/82. часть 1	Панель стеновая ПС1-36-63	1	
				Детали		
Б4		2	ТП 901-3-249.88 -АС.и.2.001	ф12 А III ГОСТ 5781-82 ℓ=3560	8	3,16 кг
			Переменные данные	для исполнений.		
				ТП901-3-249.88 -АС.и.2.000		
				Сборочные единицы		
		3	5.900-2 ТМ 89-07	Сальник Ду=300	2	
				Детали		
Б4		4	ТП 901-3-249.88-АС.и.2.002	ф12 А III ГОСТ 5781-82 ℓ=2950	6	2,62 кг
				ТП901-3-249.88-АС.и.2.000-01		
				Сборочные единицы		
		5	1.400-15.81. 130-11	Изделие закладное МН118-6	2	
		6	5.900-2 ТМ 89-02	Сальник Ду=100	2	
		7	1.400-15.81. 120-17	Изделие закладное МН 107-6	4	
				Детали		
Б4		8	ТП901-3-249.88 -АС.и.2.003	ф8 А III ГОСТ 5781-82 ℓ=2950	4	1,17 кг

Обозначение	Марка	Рис.
ТП 901-3-249.88 -АС.и.2.000	ПС1-36-63-3	1
-01	ПС1-36-63-4	2

1. Панели выполняются в опалубочной форме стеновой панели ПС1-36-63 путем установки вкладышей с сохранением армирования.
2. Арматуру, перерезанную сальниками, отогнуть и приварить к корпусу сальника.
3. Покрытие поверхностей закладных изделий - гор. ц. 50÷60.
4. Бетон - F100; W4.

Привязан

Инв. №

Провер.	Антонова	
Инж.	Голованова	
Рук. груп.	Антонова	
ГИП	Кузнецов	
Н. контр.	Бабикова	
Нач. отд.	Даниловский	

ТП 901-3-249.88 -АС.и.2.000

Панель стеновая (ПС1-36-63-3; ПС1-36-63-4)

Стадия	Масса	Масштаб
Р	483т	1:50
Лист	Листов 1	

Инв. № подл. | Подпись и дата | Взам. инв. №

400347-03 5

Копировал: Хюппенен Формат А3

Альбом 3

Формат	Зона	Поз.	Обозначение	Наименование	Кол	Примеч
				Документация		
			3.900-3, Вып. 4/82	Панели стеновые балочные		
				для прямоугольных сооружений		
			ТП901-3-249.88-АС.И.3.000 СБ	Сборочный чертеж		
			-АС.И.РС	Ведомость расхода стали на		
				дополнительные закладные		
				изделия на элемент, кг		
				Сборочные единицы		
		1	3.900-3, Вып.4/82, часть 1	Панель стеновая ПС1-36-Б3	1	
			Переменные данные для исполнений			
				ТП901-3-249.88-АС.И.3.000		
				Сборочные единицы		
		2	1.400-15.В1.120-05	изделие закладное МН105-6	4	
				ТП901-3-249.88-АС.И.3.000-01		
				Сборочные единицы		
		3	1.400-15.В1.130-11	изделие закладное МН118-6	3	
		4	1.400-15.В1.150-59	МН140-6	1	
		5	1.400-15.В1.120-17	МН107-6	2	
		6	5.900-2 ТМ89-09	Сальник Ду=400	1	
				Детали		
Б4		7	ТП901-3-249.88-АС.И.3.001	ф12 А III ГОСТ 5781-82 ℓ=2950	4	2.62кг
Б4		8	2	ф14 А III ГОСТ 5781-82 ℓ=3560	8	4.30кг
				ТП901-3-249.88-АС.И.3.000-02		
				Сборочные единицы		
		3	1.400-15.В1.130-11	изделие закладное МН118-6	3	

Привязан

Инв. №

Взам. инв. №

Подпись и дата

Инв. № подл.

Пров.	Антонова	
Инж.	Голованова	
Вед. гр.	Антонова	
Т.ИП	Кузнецов	
Н.контр.	Бабикова	
Нач. отд.	Данилевский	

т.п. 901-3-249.88 -АС.И.3.000

Панель стеновая (ПС1-36-Б3-5÷ПС1-36-Б3-11)

Стадия	Лист	Листов
Р	1	2

ЦНИИ ЭП инженерного оборудования г. Москва

Формат А4

Альбом 3

Форм.	Зона	Поз.	Обозначение	Наименование	Кол	Примеч
				ТП901-3-249.88-АС.И.3.000.-03		
				Сборочные единицы		
		5	1.400-15.В1.120-17	изделие закладное МН107-6	2	
		6	5.900-2 ТМ89-09	Сальник Ду=400	1	
		9	5.900-2 ТМ89	Сальник Ду=50	1	
				Детали		
Б4		7	ТП901-3-249.88-АС.И.3.001	ф12 А III ГОСТ 5781-82 ℓ=2950	4	2.62кг
Б4		8	2	ф14 А III ГОСТ 5781-82 ℓ=3560	8	4.30кг
Б4		10	3	ф8 А III ГОСТ 5781-82 ℓ=2950	8	1.17кг
				ТП901-3-249.88-АС.И.3.000-04		
				Сборочные единицы		
		4	1.400-15.В1.150-59	изделие закладное МН140-6	1	
		5	1.400-15.В1.120-17	МН107-6	2	
		11	1.400-15.В1.120-53	МН113-6	2	
		12	5.900-2 ТМ89-02	Сальник Ду=100	1	
		13	1.400-15.В1.110-11	изделие закладное МН104-6	2.8	п.м.
				Детали		
Б4		10	ТП901-3-249.88-АС.И.3.003	ф8 А III ГОСТ 5781-82 ℓ=2950	8	1.17кг
				ТП901-3-249.88-АС.И.3.00-05		
				Сборочные единицы		
		3	1.400-15.В1.130-11	изделие закладное МН118-6	3	
		5	1.400-15.В1.120-17	МН107-6	4	
		9	5.900-2 ТМ89	Сальник Ду=50	1	
		11	1.400-15.В1.120-53	изделие закладное МН113-6	1	
				Детали		
Б4		10	ТП901-3-249.88-АС.И.3.003	ф8 А III ГОСТ 5781-82 ℓ=2950	8	1.17кг
				ТП901-3-249.88-АС.И.3.000-06		
				Сборочные единицы		
		3	1.400-15.В1.130-11	изделие закладное МН118-6	3	
		5	1.400-15.В1.120-17	МН107-6	2	
		12	5.900-2 ТМ.89-02	Сальник Ду=100	1	
				Детали		
Б4		10	ТП 901-3-249.88-АС.И.3.003.	ф8 А III ГОСТ 5781-82 ℓ=2950	8	1.17кг

Взам. инв. №

Подпись и дата

Инв. № подл.

т.п. 901-3-249.88 -АС.И.3.000

Лист 2

Ц00347-03 6

Копировал: Боброва

Формат А4

Альбом 3

Рис. 1

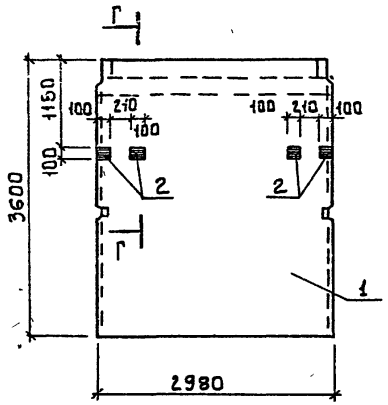

Рис. 2

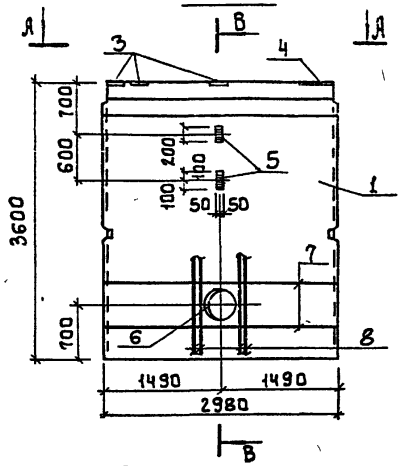

Рис. 4

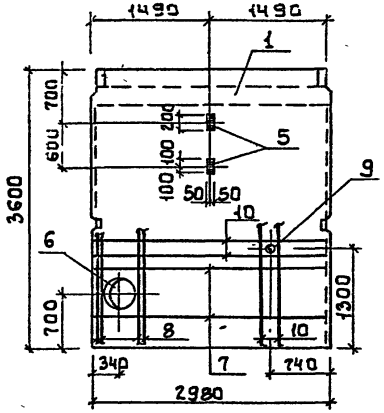

В - В

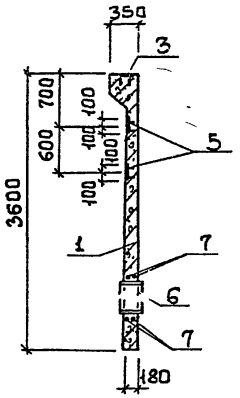

Рис. 3

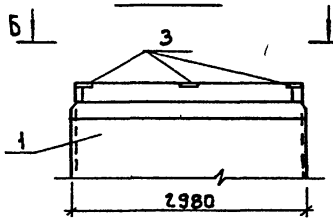

А - А

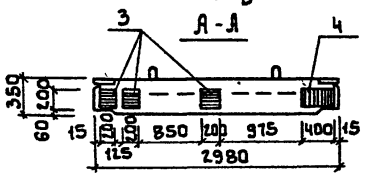

Г - Г

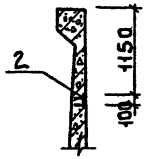

Б - Б

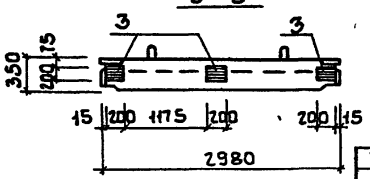

Обозначение	Марка	Рис.
ТП901-3-249.88 – АС.И.3.000	ПС1-36-63 S	1
-01	ПС1-36-63-6	2
-02	ПС1-36-63-7	3
-03	ПС1-36-63-8	4

Привязан

Инв №

Инв. № подл. | Подпись и дата | Взам. инв. №

Провер.	Антонова		
Инжс.	Голованова		
Рук. гр.	Антонова		
ГИП	Кузнецов		
Н. контр	Бабикова		
Нач. отд	Данилевский		

ТП 901-3-249.88 АС.И.3.000 СБ

Сборочный чертеж

Стадия	Масса	Масштаб
	4.83т	1:50
Лист	Листов 2	

ЦНИИЭП инженерного оборудования г. Москва

400347-03 7

Копировал: Боброва

Формат А3

Альбом 3

Рис.5

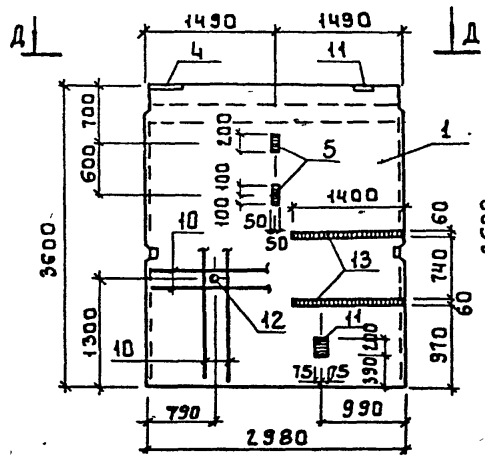

Рис.6

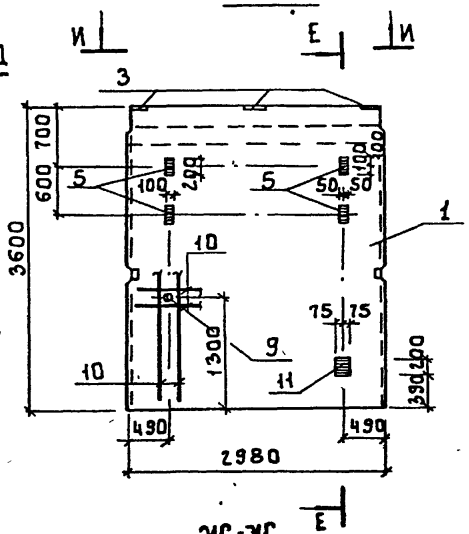

Рис.7

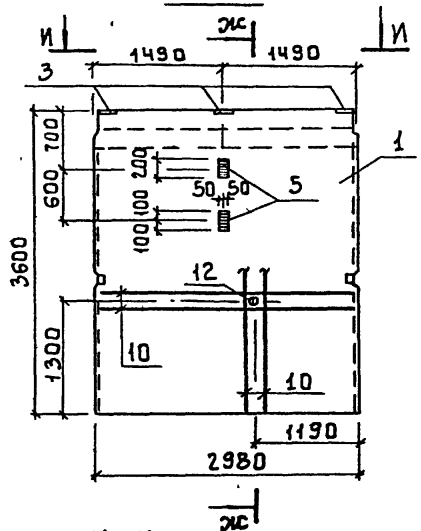

Е-Е

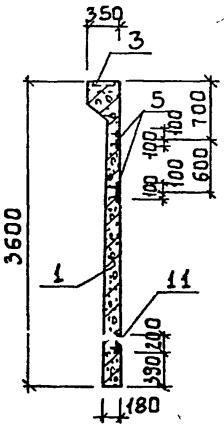

Д - Д

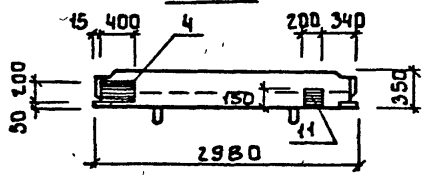

ЖС-ЖС

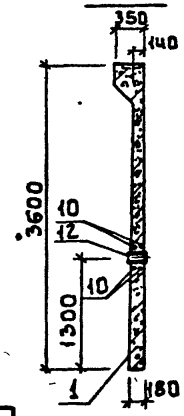

И - И

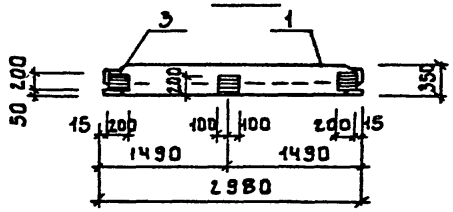

1 Покрытие поверхностей закладных изделий - гор.ц. 50÷60.
2. Бетон F 100; W4.
3 В местах прохода сальника арматуру разрезать, отогнуть и приварить к корпусу сальника.

Обозначение	Марка	Рис.
ТП 901-3-249.88 - АС.И 3.000-04	ПС1-36-63	5
-05	ПС1-36-63	6
-06	ПС1-36-63	7

Инв.№ подл. | Подпись и дата | Взам. инв.№

400347-03 8
Копировал Боброва
Формат А3

Марка элемента	Изделия арматурные					Изделия закладные																			Общий расход
	Арматура класса А-III ГОСТ 5781-82				Всего	Арматура класса А-III ГОСТ 5781-82				Прокат марки Вст 3 ГОСТ 19903-74				ГОСТ 3262-75			ГОСТ 10704-76			ГОСТ 2590-71			ГОСТ 8509-86		Всего	
	ф8	ф12	ф14	Итого		ф8	ф10	ф12	Итого	S-6	S=8	S=10	Итого	Труба 108×4,5	Труба 160×4 S	Итого	Труба 530-7	Труба 426×6	Итого	⌀7	⌀15	Итого	L75×6	Итого		
ПС1-36-Б3-1 ПС1-36-Б3-2						1.0		1.8	2.8		7.5	2.4	9.9										20	20	14.7	14.7
ПС1-36-Б3-3		41.0		41.0	41.0							8.2	8.2					24.8	24.8		10.2	10.2			43.2	84.2
ПС1-36-Б3-4	4.68	25.28		29.96	29.96	0.4		1.2	1.6	3.6	6.6	5.2	15.4		7.2	7.2				0.78		0.78			24.98	54.94
ПС1-36-Б3-5						0.4			0.4	2.0	1.6		3.6												4.0	4.0
ПС1-36-Б3-6		10.48	34.40	44.88	44.88	0.2	0.4	1.2	1.8	1.8	12.7	6.4	20.9				18.0		18.0		6.6	6.6			47.3	92.18
ПС1-36-Б3-7								1.8	1.8		7.5	2.4	9.9												11.7	11.7
ПС1-36-Б3-8	9.36	10.48	34.40	54.24	54.24	0.2			0.2	1.8	0.8	6.1	8.7	2.4		2.4	18.0		18.0	0.3	6.6	6.9			36.2	90.44
ПС1-36-Б3-9	9.36			9.36	9.36	0.86	0.4		1.26	16.04	9.5	1.8	27.34		3.6	3.6				0.39		0.39			27.59	36.95
ПС1-36-Б3-10	9.36			9.36	9.36	0.5		1.8	2.3	5.0	9.5	3.7	18.2	2.4		2.4				0.3		0.3			23.2	32.56
ПС1-36-Б3-11	9.36			9.36	9.36	0.2		1.8	2.0	1.8	8.3	4.2	14.3		3.6	3.6				0.39		0.39			20.29	29.65

Привязан

Инв №

Пров	Антонова		
Инж	Голованова		
Рук.гр	Антонова		
ГИП	Кузнецов		
Н.контр	Бабикова		
Нач.отд	Данилевский		

тп 901-3-249.88 -АС.И.РС

Ведомость расхода стали на дополнительные закладные изделия на элемент, кг.

Стадия	Лист	Листов
Р		1

ЦНИИЭП инженерного оборудования г. Москва

Ц00347-03 9

Копировал Боброва

Формат А3

Инв.№ подл | Подпись и дата | Взам инв.№

Альбом 3

Рис.1

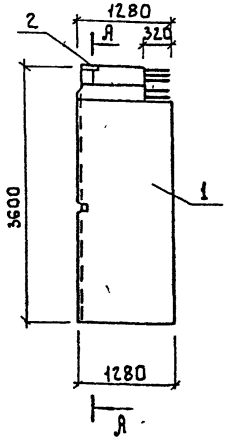

Рис.2

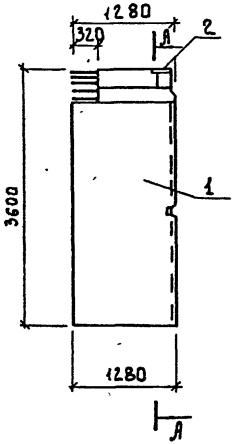

А - А

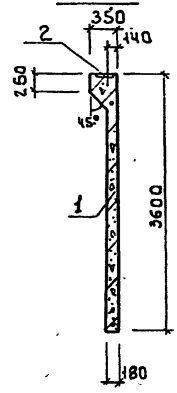

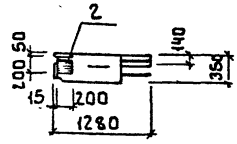

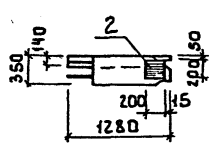

Формат	Зона	Поз.	Обозначение	Наименование	Кол	Примеч
				Документация		
			3.900-3. Вып. 4/82	Панели стеновые балочные		
				для прямоугольных		
				сооружений.		
				Сборочные единицы		
		1	3.900-3. Вып. 4/82. часть 1	Панель стеновая ПС1-36-Б3	1	
		2	1.400-15, В1.130-11	Изделие закладное МН 118-6	2	

Ведомость расхода стали на дополнительные закладные изделия на элемент, кг.

Марка элемента	Изделия закладные						
	Арматура класса AIII			Прокат марки ВСт3пс6-1			Всего
	ГОСТ 5781-82			ГОСТ 19903-74			
	ф12		Итого	S=8	S=10	Итого	
ПС1-36-Б3-12	0.6		0.6	2.5	0.8	3.3	3.9
ПС1-36-Б3-13	0.6		0.6	2.5	0.8	3.3	3.9

1 Панели стеновые изготовляются в одной опалубочной форме стеновой панели ПС1-36-Б3 путем установки деревянного вкладыша. Арматура обвязочной балки, попадающая в отверстие, не вырезается.
2 Покрытие поверхностей закладных изделий - ГОР.Ц.50-60.
3 Бетон Р100; W4.

Обозначение	Марка	Рис.
АС И.4.000	ПС1-36 Б3 12	1
ТП 901-3-249.88	ПС1-36 Б3 13	2

Привязан.

Инв. №

Провер.	Антонова	
Инж.	Голованова	
Рук. гр.	Антонова	
ГИП	Кузнецов	
Н. контр.	Бобыкова	
Нач. отд.	Ромашевский	

ТП 901-3-249.88 АС И.4.000

Панель стеновая (ПС1-36-Б3-12; ПС1-36-Б3-13)

Стадия	Масса	Масштаб
Р	2.12т	1:50
Лист	Листов 1	

ЦНИИЭП инженерного оборудования г. Москва

Копировал: Боброва Формат А3

Альбом 3

Рис.1

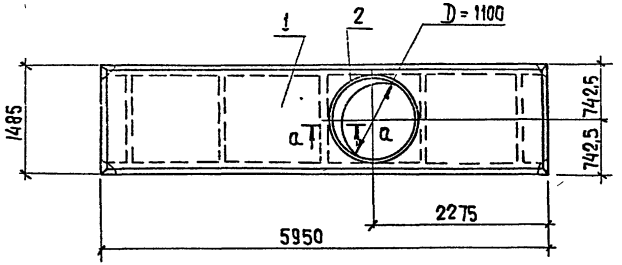

Рис.2

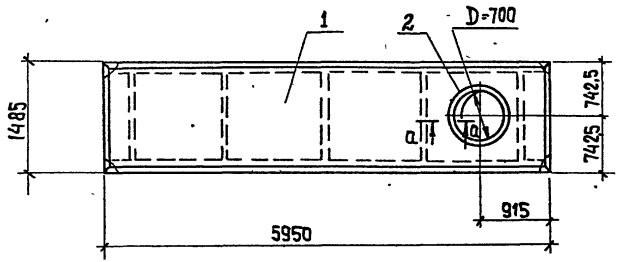

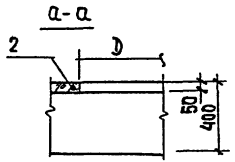

Формат	Зона	Поз.	Обозначение	Наименование	Кол	Примеч.
				Сборочные единицы		
		1	1.442.1-2.1 4 00.0-032	Плита перекрытия 2П1-3АIV-Т	1	
				Переменные данные		
				для исполнений		
				ТП901-3-249.88-АС.И.5.000		
				Детали		
Б4		2	ТП901-3-241.88-АС.И.5.001	ф12АIII ГОСТ5781-82 ℓ=4060	1	3,6кг
				ТП901-3-249.88-АС.И.5.000-01		
				Детали		
Б4		2	-АС.И.5.002	ф12АIII ГОСТ5781-82 ℓ=2580	1	2,3кг

Ведомость расхода стали на дополнительные закладные изделия на элемент, кг.

Марка элемента	Изделия арматурные			Всего
	Арматура класса А-III ГОСТ 5781-82			
	ф12		Итого	
2П1-3АIV-Т-1	3,6		3,6	3,6
2П1-3АIV-Т-2	2,3		2,3	2,3

1. Арматуру полки плиты в месте прохождения отверстия обрезать.
2. Поз. 2 и 3 приварить к арматурной сетке.

Обозначение	Марка	Рис
ТП901-3-249.88-АС.И.5.000	2П1-3АIV-Т-1	1
-01	2П1-3АIV-Т-2	2

Привязан

Инв. №

Провер.	Антонова	
Инж	Голованова	
Рук.гр.	Антонова	
ГИП	Кузнецов	
Н.контр	Бавикова	
Нач.отд	Данилевский	

ТП901-3-249.88 АС.И.5.000

Плита (2П1-3АIV-Т-1; 2П1-3АIV-Т-2)

Стадия	Масса	Масштаб
Р	2400	1:50
Лист	Листов 1	

ЦНИИЭП инженерного оборудования г. Москва

Инв.№ подл. | Подпись и дата | Взам.инв.№

400347-03 11 Копировал: Хюппенен Формат А3

Альбом 3

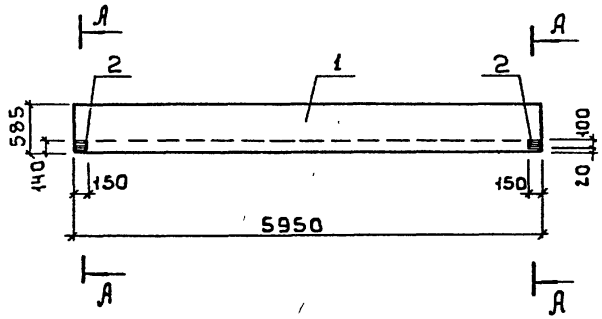

А - А

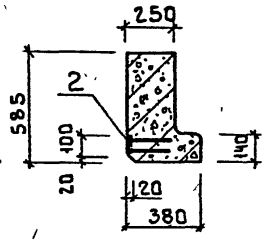

Формат	Зона	Поз.	Обозначение	Наименование	Кол.	Примеч.
				Сборочные единицы		
		1	ГОСТ 24893 1-В1. 1000-11	Балка обвязочная БОВ-3Т	1	
		2	1 400-15. В1. 120-10	Изделие закладное МН106-5	2	

Ведомость расхода стали на дополнительные закладные изделия на элемент, кг

Марка элемента	Изделия закладные					
	Арматура класса		Прокат марки			Всего
	А-III		Вст 3кп2			
	ГОСТ 5781-82		ГОСТ 103-76			
	ф8	Итого	S=6	S=8	Итого	
БОВ-3Т-1	0,8	0,8	1,4	0,8	2,2	3 0

Покрытие поверхностей закладных изделий-ГОР.Ц.50÷60.

Провер	Антонова		
Инж	Голованова		
Рук гр.	Антонова		
ГИП	Кузнецов		
Н контр	Бабикова		
Нач отд	Данилевский		

Привязан

Инв. №

тп 901-3-249.88 АС.И.6.000

Балка обвязочная (БОВ-3Т-1)

Стадия	Масса	Масштаб
Р	2450	1:50

Лист | Листов 1

ЦНИИЭП инженерного оборудования г. Москва

Инв. № подл. | Подпись и дата | Взам. инв. №

Ц00347-03 12

Копировал Боброва

Формат А3

Альбом 3

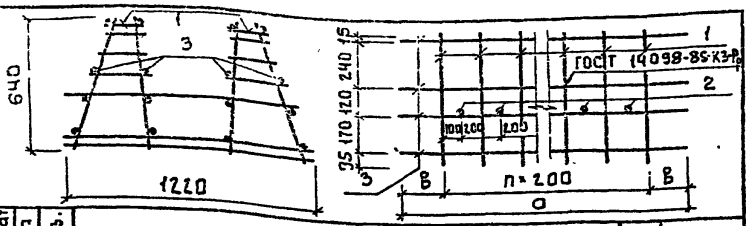

Формат	Зона	Поз.	Обозначение	Наименование	Кол.	Примеч.
				ТП901-3-249.88-АС.И.7.100		
				Сборочные единицы		
А4		1	ТП 901-3-249.88 -АС.И.7.110	Каркас плоский КР1	15	
				Детали		
Б4		2	-АС.И.7.101	ф16А-III ГОСТ 5781-82 ℓ=1120	14	1.77кг
Б4		3	2	ф5Вр-I ГОСТ 6727-80 ℓ=3250	15	0.5кг
				ТП901-3-249.88 -АС.И.7.100-01		
				Сборочные единицы		
А4		1	ТП901-3-249.88 -АС.И.7.110	Каркас плоский Кр1	9	
				Детали		
Б4		2	-АС.И.7.101	ф16А-III ГОСТ 5781-82 ℓ=1120	8	1.77кг
Б4		3	3	ф5Вр-I ГОСТ6727-80 ℓ=2070	16	0.32кг

Обозначение	Марка	Размеры, мм a	B	n	Кол-во	Масса кг
901-3-249.88-АС.И.7.100	КП1	3250	225	14	9	92.03
-01	КП2	2070	235	8	9	54.83

Привязан

Инв.№

Взам.инв.№ | Подпись и дата | Инв.№ подл.

Провер.	Антонова	
Инжен.	Певчева	
Рук.гр.	Антонова	
ГИП	Кузнецов	
Н.контр.	Бабикова	
Нач.отд.	Даниелевский	

тп 901-3-249.88 АС.И.7.100

Каркас пространственный (КП1; КП2)

Стадия	Масса	Масштаб
Р	см. табл.	1:50
Лист	Листов 1	

ЦНИИЭП инженерного оборудования г. Москва

Формат: А4

Альбом 3

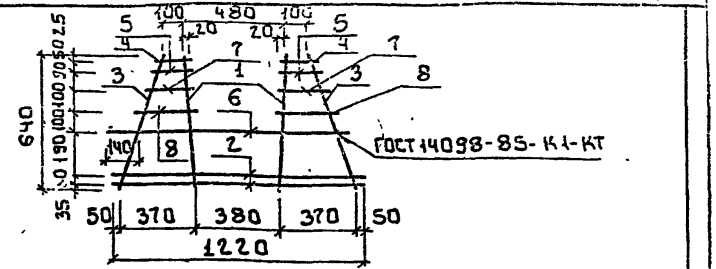

Формат	Зона	Поз.	Обозначение	Наименование	Кол.	Примеч.
				Детали		
Б4		1	ТП901-3-249.88 -АС.И.7.111	ф12А-III ГОСТ5781-82 ℓ=640	2	0.57кг
Б4		2	2	ф8А-III ГОСТ 5781-82 ℓ=1220	2	0.48кг
Б4		3	3	ф8А-III ГОСТ 5781-82 ℓ=690	2	0.27кг
Б4		4	4	ф8А-III ГОСТ 5781-82 ℓ=145	2	0.06кг
Б4		5	5	ф8А-III ГОСТ 5781-82 ℓ=170	2	0.07кг
Б4		6	6	ф10А-III ГОСТ5781-82 ℓ=1120	1	0.69кг
Б4		7	7	ф8А-III ГОСТ 5781-82 ℓ=215	2	0.08кг
Б4		8	8	ф8А-III ГОСТ 5781-82 ℓ=235	2	0.10кг

Привязан

Инв.№

Взам.инв.№ | Подпись и дата | Инв.№ подл.

Провер.	Антонова	
Инжен.	Певчева	
Рук.гр.	Антонова	
ГИП	Кузнецов	
Н.контр.	Бабикова	
Нач.отд.	Даниелевский	

тп 901-3-249.88 АС.И.7.110

Каркас плоский (Кр1)

Стадия	Масса	Масштаб
Р	3.95	1:50
Лист	Листов 1	

ЦНИИЭП инженерного оборудования г. Москва

Копировал: Баброва

Формат: А2

Альбом 3

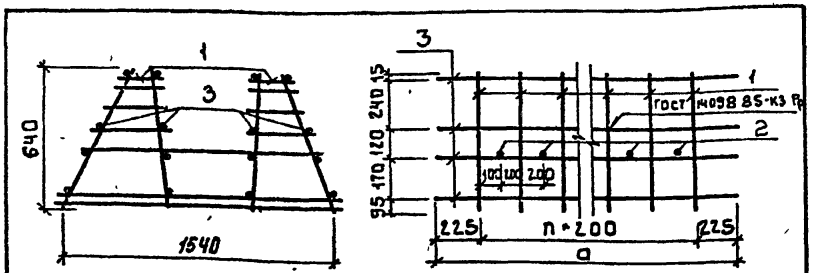

Формат	Зона	Поз.	Обозначение	Наименование	Кол.	Примеч.
				ТП901-3-249.88 АС.И.Т.200		
				Сборочные единицы		
Ач		1	ТП 901-3-249.88 - АС.И.Т.210	Каркас плоский Кр3	11	
				Детали		
Бч		2	- АС.И.Т.201	ф10А-III ГОСТ5781-82 ℓ=1280	10	0.78кг
Бч		3	2	ф5Вр-I ГОСТ6727-80 ℓ=2450	16	0.37кг
				ТП901-3-249.88-АС.И.Т.200-01		
				Сборочные единицы		
Ач		1	ТП 901-3-249.88-АС.И.Т.210	Каркас плоский Кр3	15	
				Детали		
Бч		2	- АС.И.Т.201	ф10А-III ГОСТ5781-82 ℓ=1280	14	0.78кг
Бч		3	3	ф5Вр-I ГОСТ6727-80 ℓ=3250	16	0.5кг

Обозначение	Марка	Размеры мм a	Размеры мм n	Кол. Бч	Масса, кг
ТП 901-3-249.88 АС.И.Т.200	КП3	2450	10		63.55
-01	КПч	3250	14		86.87

Привязан

Инв.№

Взам.инв.№ | Подпись и дата | Инв.№ подл.

Провер.	Антонова	
Инжен.	Певчева	
Рук.груп.	Антонова	
ГИП	Кузнецов	
Н.контр.	Бобикова	
Нач.ОТД.	Данилевский	

ТП 901-3-249.88 АС.И.Т.200

Каркас пространственный (КП3; КПч)

Стадия	Масса	Масштаб
Р	см. табл.	1:20
Лист	Листов 1	

ЦНИИЭП инженерного оборудования г. Москва

Формат А4

Альбом 3

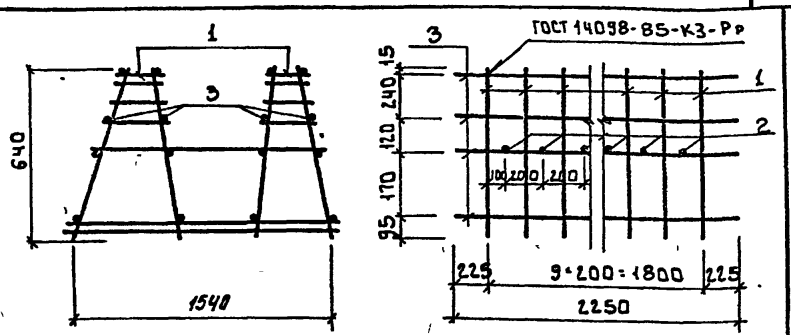

Формат	Зона	Поз.	Обозначение	Наименование	Кол.	Примеч.
				Сборочные единицы		
Ач		1	ТП901-3-249.88 - АС.И.Т.210	Каркас плоский Кр3	10	
				Детали		
Бч		2	АС.И.Т.301	ф10А-III ГОСТ5781-82 ℓ=1280	9	0.78кг
Бч		3	2	ф5Вр-I ГОСТ6727-80 ℓ=2250	16	0.35кг

Привязан

Инв.№

Взам.инв.№ | Подпись и дата | Инв.№ подл.

Провер.	Антонова	
Инжен.	Певчева	
Рук.груп.	Антонова	
ГИП	Кузнецов	
Н.контр.	Бобикова	
Нач.ОТД.	Данилевский	

ТП 901-3-249.88 АС.И.Т.300

Каркас пространственный (КП5)

Стадия	Масса	Масштаб
Р	57.92	1:20
Лист	Листов 1	

ЦНИИЭП инженерного оборудования г. Москва

Конт.работ. Боброва

Формат А4

Альбом 3

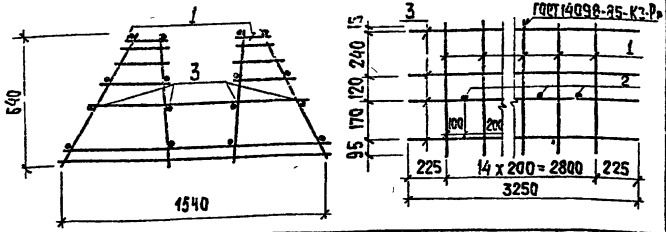

Формат	Зона	Позиц	Обозначение	Наименование	Кол.	Примеч.
				Сборочные единицы		
А4		1	ТП901-3-249 88 - АС.ц.7.410	Каркас плоский Кр2	15	
				Детали		
Б4		2	-АС.ц.7.401	ф16А III ГОСТ 5781-82 ℓ=1300	14	2,05 кг
Б4		3	2	ф 5 Вр I ГОСТ 6727-80 ℓ=3250	16	0,5 кг.

Привязан

Инв. №

Инв. № подл. | Подпись и дата | Взам. инв. №

Провер.	Антонова		
Инжен.	Певчева		
Рук. гр.	Антонова		
ГИП	Кузнецов		
Н. контр.	Бабикова		
Нач. отд.	Данилевский		

ТП 901-3-249.88 -АС.ц.7.400

Каркас пространственный (КП6)

Стадия	Масса	Масштаб
Р	75,74	1:20

Лист | Листов 1

ЦНИИЭП инженерного оборудования г. Москва

Альбом 3

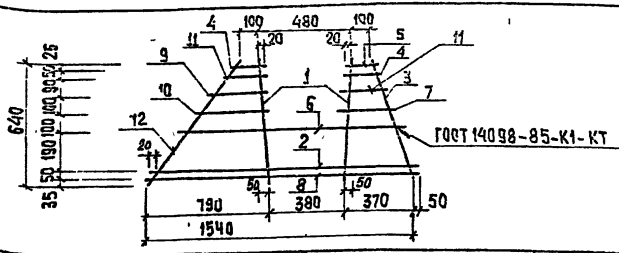

Формат	Зона	Позиц	Обозначение	Наименование	Кол.	Примеч.
				Детали		
Б4		1	ТП901-3-249 88 -АС.ц.7.411	ф 12А III ГОСТ 5781-82 ℓ=640	2	0,57 кг
Б4		2	2	ф 8А III ГОСТ 5781-82 ℓ=1430	1	0,64 кг
Б4		3	3	ф 6А III ГОСТ 5781-82 ℓ=690	1	0,15 кг
Б4		4	4	ф 6А III ГОСТ 5781-82 ℓ=170	2	0,04 кг
Б4		5	5	ф 6А III ГОСТ 5781-82 ℓ=145	1	0,03 кг
Б4		6	6	ф 10А III ГОСТ 5781-82 ℓ=1300	1	0,8 кг
Б4		7	7	ф 6А III ГОСТ 5781-82 ℓ=235	1	0,06 кг
Б4		8	8	ф 8А III ГОСТ 5781-82 ℓ=1540	1	0,66 кг
Б4		9	9	ф 6А III ГОСТ 5781-82 ℓ=340	1	0,07 кг
Б4		10	10	ф 6А III ГОСТ 5781-82 ℓ=435	1	0,1 кг
Б4		11	11	ф 6А III ГОСТ 5781-82 ℓ=215	2	0,05 кг
Б4		12	12	ф 6А III ГОСТ 5781-82 ℓ=905	1	0,21 кг

Привязан

Инв. №

Инв. № подл. | Подпись и дата | Взам. инв. №

Провер.	Антонова		
Инжен.	Певчева		
Рук. гр.	Антонова		
ГИП	Кузнецов		
Н. контр.	Бабикова		
Нач. отд.	Данилевский		

ТП 901-3-249 88 -АС.ц.7.410

Каркас плоский (Кр2)

Стадия	Масса	Масштаб
Р	4,04	1:20

Лист | Листов 1

ЦНИИЭП инженерного оборудования г. Москва

Копировал: Хюппенен Формат А4

Альбом 3

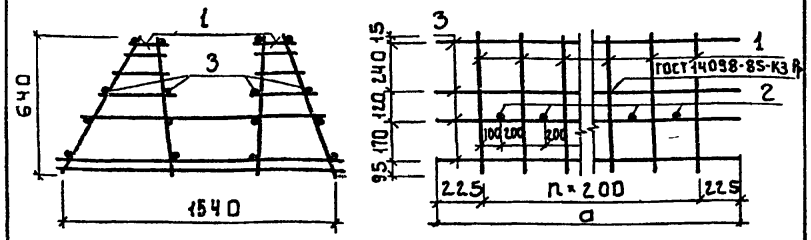

Формат	Зона	Поз	Обозначение	Наименование	Кол	Примеч
				ТП 901-3-249.88-АС И.7.500		
				Сборочные единицы		
Ач		1	ТП 901-3-249 88 - АСИ 7 410	Каркас плоский Кр 2	10	
				Детали		
Бч		2	-АСИ 7.501	ф16 А III ГОСТ 5781-82 ℓ=1300	9	2 05 кг
Бч		3	2	ф5 Вр-I ГОСТ 6727-80 ℓ=2250	16	0 34 кг
				ТП 901-3-249.88- АС.И.7.500 01		
				Сборочные единицы		
Ач		1	ТП 901-3-249.88 - АС.И.7.410	Каркас плоский Кр 2	11	
				Детали		
Бч		2	-АС.И 7 501	ф16 А III ГОСТ 5781-82 ℓ=1300	10	2 05 кг
Бч		3	3	ф5 Вр-I ГОСТ 6727-80 ℓ=2450	16	0.37 кг

Обозначение	Марка	Размеры мм a	Кол. В n	Масса кг
-АС.И 7 500	КП7	2250	9	50.43
-01	КП8	2450	10	55 46

Привязан

Инв. №

Инв. № подл. | Подпись и дата | Взам. инв. №

Провер	Антонова	
Инжен	Певчева	
Рук гр	Антонова	
ГИП	Кузнецов	
Н контр	Бабикова	
Нач отд	Домашевский	

ТП 901-3-249.88 -АС.И.7.500

Каркас пространственный (КП7; КП8)

Стадия	Масса	Масштаб
Р	см таб л	1:20
Лист	Листов 1	

ЦНИИЭП инженерного оборудования г. Москва

Формат А4

Альбом 3

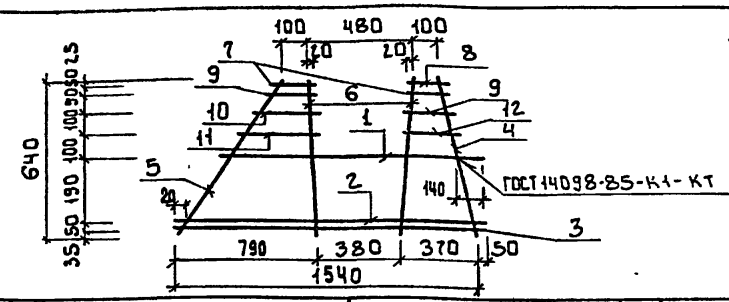

Формат	Зона	Поз.	Обозначение	Наименование	Кол	Примеч
				Детали		
Бч		1	ТП 901-3-249.88-АС И 7 211	ф10 А III ГОСТ 5781-82 ℓ=1280	1	0 78 кг
Бч		2	2	ф8 А III ГОСТ 5781-82 ℓ=1490	1	0.63 кг
Бч		3	3	ф8 А III ГОСТ 5781-82 ℓ=1540	1	0 65 кг
Бч		4	4	ф8 А III ГОСТ 5781-82 ℓ=690	1	0 27 кг
Бч		5	5	ф8 А III ГОСТ 5781-82 ℓ=905	1	0.36 кг
Бч		6	6	ф12 А III ГОСТ 5781-82 ℓ=640	2	0.56 кг
Бч		7	7	ф8 А III ГОСТ 5781-82 ℓ=170	2	0.06 кг
Бч		8	8	ф8 А III ГОСТ 5781-82 ℓ=145	1	0 05 кг
Бч		9	9	ф8 А III ГОСТ 5781-82 ℓ=215	2	0.08 кг
Бч		10	10	ф8 А III ГОСТ 5781-82 ℓ=320	1	0 12 кг
Бч		11	11	ф8 А III ГОСТ 5781-82 ℓ=435	1	0 18 кг
Бч		12	12	ф8 А III ГОСТ 5781-82 ℓ=235	1	0 09 кг

Привязан

Инв. №

Инв. № подл. | Подпись и дата | Взам. инв. №

Провер	Антонова	
Инжс	Певчева	
Рук гр	Антонова	
ГИП	Кузнецов	
Н контр	Бабикова	
Нач отд	Домашевский	

ТП 901-3-249 88 -АС.И.7.210

Каркас плоский (Кр 3)

Стадия	Масса	Масштаб
Р	453	1:20
Лист	Листов 1	

ЦНИИЭП инженерного оборудования г. Москва

400347-03 16

Копировал Боброва

Формат А4

Альбом 3

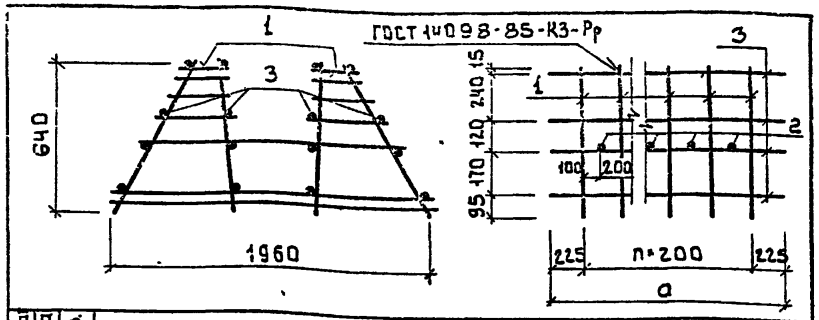

Формат	Зона	Поз.	Обозначение	Наименование	Кол.	Примеч.
				ТП 901-3-249.88 - АС.И.7.800		
				Сборочные единицы		
А4		1	ТП 901-3-249.88 - АС.И.7.810	Каркас плоский Кр4	15	
				Детали		
Б4		2	- АС.И.7.801	ф8А III ГОСТ 5781-82 ℓ=1550	14	0.61 кг
Б4		3	2	ф5Вр1 ГОСТ 6727-80 ℓ=3250	16	0.5 кг
				ТП 901-3-249.88-АС.И.7.800 01		
				Сборочные единицы		
А4		1	ТП 901-3-249 88 - АС.И.7.810	Каркас плоский Кр4	11	
				Детали		
Б4		2	- АС.И.7.801	ф8А III ГОСТ 5781-82 ℓ=1550	10	0.61 кг
Б4		3	3	ф5Вр1 ГОСТ 6727-80 ℓ=2450	16	0.37 кг

Обозначение	Марка	Размеры мм a	Размеры мм n	Кол. Вс	Масса кг
ТП 901-3-249 88 АС И.7.800	КП9	3250	14	84.94	
-01	КП10	2450	10	62.18	

Привязан

Инв №

Взам. инв.№ | Подпись и дата | Инв.№ подл.

Прорер	Антонова	
Инж	Певчева	
Рук гр.	Антонова	
ГИП	Кузнецов	
Н контр	Бабикова	
Нач отд	Данилевский	

ТП 901-3-249.88 - АС.И.7.800

Каркас пространственный (КП9; КП10)

Стадия	Масса	Масштаб
Р	см. табл.	1:20
Лист	Листов 1	

ЦНИИЭП инженерного оборудования г. Москва

Формат А4

Альбом 3

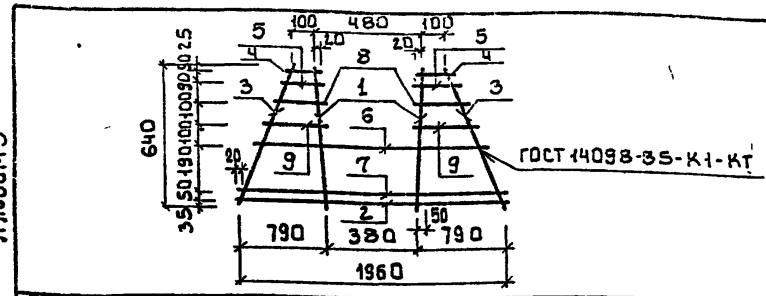

Формат	Зона	Поз.	Обозначение	Наименование	Кол.	Примеч.
				Детали		
Б4		1	ТП 901-3-249.88 - АС.И.7.811	ф12А III ГОСТ 5781-82 ℓ=640	2	0.56 кг
Б4		2	2	ф8А III ГОСТ 5781-82 ℓ=1960	1	0.83 кг
Б4		3	3	ф6А III ГОСТ 5781-82 ℓ=905	2	0.20 кг
Б4		4	4	ф6А III ГОСТ 5781-82 ℓ=170	2	0.03 кг
Б4		5	5	ф6А III ГОСТ 5781-82 ℓ=215	2	0.04 кг
Б4		6	6	ф10А III ГОСТ 5781-82 ℓ=1550	1	0.95 кг
Б4		7	7	ф8А III ГОСТ 5781-82 ℓ=1860	1	0.78 кг
Б4		8	8	ф6А III ГОСТ 5781-82 ℓ=320	2	0.07 кг
Б4		9	9	ф6А III ГОСТ 5781-82 ℓ=435	2	0.10 кг

Привязан

Инв.№

Взам. инв.№ | Подпись и дата | Инв.№ подл.

Прорер	Антонова	
Инжен.	Певчева	
Рук гр	Антонова	
ГИП	Кузнецов	
Н контр	Бабикова	
Нач. отд	Данилевский	

ТП 901-3-249.88 АС.И.7.810

Каркас плоский (Кр4)

Стадия	Масса	Масштаб
Р	4.56	1:20
Лист	Листов 1	

ЦНИИЭП инженерного оборудования г. Москва

400347-03 17

Копировал Боброва

Формат А4

Альбом 3

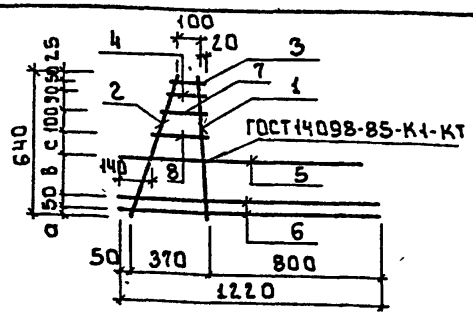

Формат	Зона	Поз.	Обозначение	Наименование	Кол.	Примеч.
				Детали		
Бч		1	ТП 901-3-249.88 -АС И.7.010	ф12 А-III ГОСТ 5781-82 ℓ=640	1	0.57 кг
Бч		2	2	ф8 А-III ГОСТ 5781-82 ℓ=690	1	0.27 кг
Бч		3	3	ф8 А-III ГОСТ 5781-82 ℓ=145	1	0.06 кг
Бч		4	4	ф8 А-III ГОСТ 5781-82 ℓ=170	1	0.07 кг
Бч		5	5	ф16 А-III ГОСТ 5781-82 ℓ=1120	1	1.76 кг
Бч		6	6	ф8 А-III ГОСТ 5781-82 ℓ=1220	2	0.48 кг
Бч		7	7	ф8 А-III ГОСТ 5781-82 ℓ=215	1	0.08 кг
Бч		8	8	ф8 А-III ГОСТ 5781-82 ℓ=235	1	0.10 кг

Обозначение	Марка	Размеры, мм		
		а	б	с
ТП 901-3-249.88 -АС.И.7.010	Кр5	35	190	100
-01	Кр6	45	170	110

Привязан

Инв.№

Инв.№ подл. | Подпись и дата | Взам. инв.№

Провер.	Антонова	
Инж.	Певчева	
Рук. гр.	Антонова	
ГИП	Кузнецов	
Н. контр.	Бобыкова	
Нач. отд.	Данильевский	

ТП 901-3-249.88 АС.И.7.010

Каркас плоский (Кр5; Кр6)

Стадия	Масса	Масштаб
Р	3.87	1:20
Лист	Листов 1	

ЦНИИЭП инженерного оборудования г. Москва

Формат А4

Альбом 3

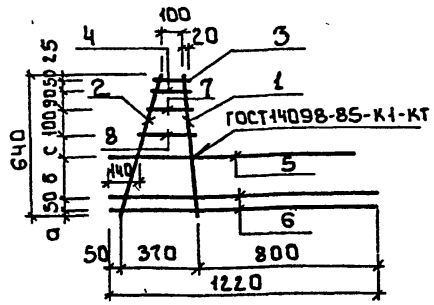

Формат	Зона	Поз	Обозначение	Наименование	Кол.	Примеч.
				Детали		
Бч		1	ТП 901-3-249.88 -АС И 7. 021	ф12 А-III ГОСТ 5781-82 ℓ=640	1	0.57 кг
Бч		2	2	ф8 А-III ГОСТ 5781-82 ℓ=690	1	0.27 кг
Бч		3	3	ф8 А-III ГОСТ 5781-82 ℓ=145	1	0.06 кг
Бч		4	4	ф8 А-III ГОСТ 5781-82 ℓ=170	1	0.07 кг
Бч		5	5	ф10 А-III ГОСТ 5781-82 ℓ=1120	1	0.69 кг
Бч		6	6	ф8 А-III ГОСТ 5781-82 ℓ=1220	2	0.48 кг
Бч		7	7	ф8 А-III ГОСТ 5781-82 ℓ=215	1	0.08 кг
Бч		8	8	ф8 А-III ГОСТ 5781-82 ℓ=235	1	0.10 кг

Обозначение	Марка	Размеры, мм		
		а	б	с
ТП 901-3-249.88 -АС И 7 020	Кр7	35	190	100
-01	Кр8	45	170	110

Привязан

Инв №

Инв.№ подл. | Подпись и дата | Взам. инв.№

Провер.	Антонова	
Инж.	Певчева	
Рук. гр.	Антонова	
ГИП	Кузнецов	
Н. контр.	Бобыкова	
Нач. отд.	Данильевский	

ТП 901-3-249.88 -АС.И.7.020

Каркас плоский (Кр7; Кр8)

Стадия	Масса	Масштаб
Р	2.8	1:20
Лист	Листов 1	

ЦНИИЭП инженерного оборудования г. Москва

Копировал Боброва

Формат А4

Альбом 3

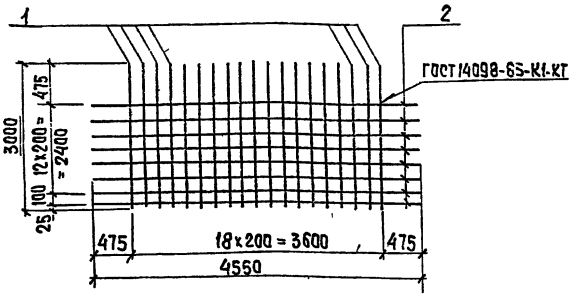

Формат	Зона	Позиц.	Обозначение	Наименование	Кол.	Примеч.
				Детали		
Б4		1	ТП 901-3-249.88 -АС.ц.7.031	ф 8А III ГОСТ 5781-82 ℓ=3000	19	1,18 кг
Б4		2	2	ф 8А III ГОСТ 5781-82 ℓ=4550	14	1,80 кг

Привязан

Инв. №

Взам. инв. №

Подп. и дата

Инв. № подл. | Подп. и дата

ТП 901-3-249.88 -АС.ц.7.030

Сетка арматурная (С1)

Стадия	Масса	Масштаб
Р	47,62	1:50

Лист 1 Листов 1

ЦНИИЭП инженерного оборудования г. Москва

Провер.	Антонова	
Инжен.	Певчева	
Рук. гр.	Антонова	
ГИП	Кузнецов	
Н. контр.	Бабикова	
Нач. отд.	Данилевский	

Альбом 3

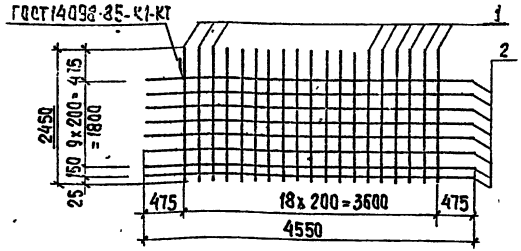

Формат	Зона	Позиц.	Обозначение	Наименование	Кол.	Примеч.
				Детали		
Б4		1	ТП 901-3-249.88 -АС.ц.7.041	ф 8А III ГОСТ 5781-82 ℓ=2450	19	0,96 кг
Б4		2	2	ф 8А III ГОСТ 5781-82 ℓ=4550	11	1,8 кг

Привязан

Инв. №

Взам. инв. №

Подп. и дата

Инв. № подл. | Подп. и дата

ТП 901-3-249.88 -АС.ц.7.040

Сетка арматурная (С2)

Стадия	Масса	Масштаб
Р	38,04	1:50

Лист 1 Листов 1

ЦНИИЭП инженерного оборудования г. Москва

Провер.	Антонова	
Инжен.	Певчева	
Рук. гр.	Антонова	
ГИП	Кузнецов	
Н. конт.	Бабикова	
Нач. отд.	Данилевский	

Альбом 3

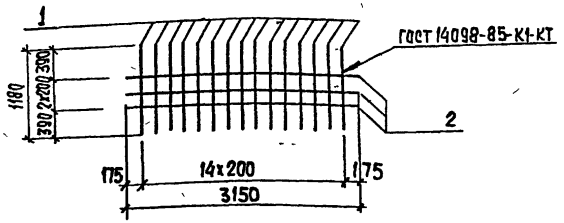

Формат	Зона	Позиц	Обозначение	Наименование	Кол	Примеч
				Детали		
Б4		1	ТП 901-3-249.88 - АСИ.7.051	ф8АIII ГОСТ 5781-82 ℓ=1180	15	0,47кг
Б4		2	2	ф5Вр1 ГОСТ 6727-80 ℓ=3150	3	0,49кг

Привязан

Инв №

ТП 901-3-249.88 - АС.И.7.050

Сетка арматурная (С3)

Стадия	Масса	Масштаб
Р	8,52	1:50

Лист | Листов 1

ЦНИИЭП Инженерного Оборудования г. Москва

Провер	Антонова	
Инжен	Певчева	
Рук гр	Антонова	
Гип	Кузнецов	
Н контр	Бабикова	
Нач отд	Данилевский	

Взам. инв № | Подп. и дата | Инв. № подл.

Альбом 3

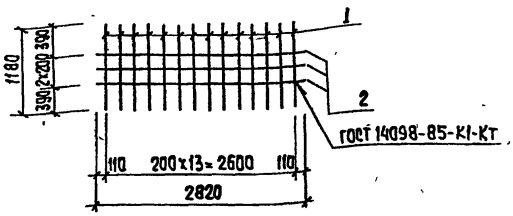

Формат	Зона	Поз.	Обозначение	Наименование	Кол.	Примеч.
				Детали		
Б4		1	ТП 901-3-249.88 - АС.И.7.061	ф8АIII ГОСТ 5781-82 ℓ=1180	14	0,47кг
Б4		2	2	ф5Вр1 ГОСТ 6727-80 ℓ=2820	3	0,43кг

Привязан

Инв №

ТП 901-3-249.88 - АС.И.7.060

Сетка арматурная (С4)

Стадия	Масса	Масштаб
Р	7,87	1:50

Лист | Листов 1

ЦНИИЭП Инженерного Оборудования г. Москва

Провер.	Антонова	
Инжен	Певчева	
Рук гр	Антонова	
Гип	Кузнецов	
Н контр	Бабикова	
Нач отд	Данилевский	

Взам. инв № | Подпись и дата | Инв. № подл.

Альбом 3

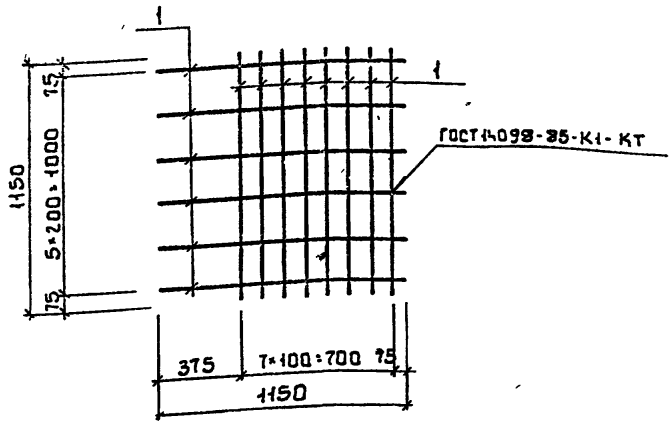

Формат	Зона	Поз.	Обозначение	Наименование	Кол.	Примеч.
				Детали		
Б4		1	ТП901-3-249 88 -АС.И.7.071	ф10АIII ГОСТ5781-82 ℓ=1150	14	0.78кг

Привязан

Инв №

Провер	Антонова		
Инжен	Певчева		
Рук груп	Антонова		
ГИП	Кузнецов		
Н контр.	Бабикова		
Нач отд	Данилевский		

тп 901-3-249.88 -АС.И.7.070

Сетка арматурная (С5)

Стадия	Масса	Масштаб
Р	10 92	1 20

Лист | Листов 1

ЦНИИЭП инженерного оборудования г. Москва

Инв № подл. | Подпись и дата | Взам. инв №

Формат А4

Альбом 3

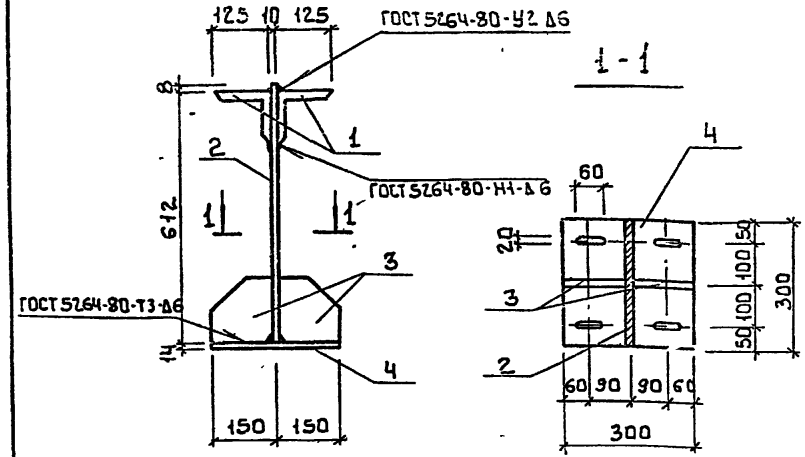

Формат	Зона	Поз.	Обозначение	Наименование	Кол.	Примеч.
				Детали		
Б4		1	ТП901-3-249.88-АС.И.8.011	Уголок 125×125×8-В ГОСТ 8509-86 / ВС-3пс6-1 ГОСТ 5.5-79 ℓ 300	2	4.65кг
Б4		2	2	Лист Б 10×300 ГОСТ 19903-74 / ВСт3пс6-1 ГОСТ 14637-79 ℓ=620	1	14.60кг
Б4		3	3	Полоса Б-2 10×150 ГОСТ 103-76 / ВСт3пс6-1 ГОСТ 535-79 ℓ=150	2	1.77кг
Б4		4	4	Лист Б 14×300 ГОСТ 19903 74 / ВСт3пс6-1 ГОСТ 14637-79 ℓ=300	1	9.89кг

Покрытие поверхностей: масляная краска ГОСТ 8292-85 за 2 раза по грунтовке ГФ-021 ГОСТ 25129-82.

Привязан

Инв. №

Провер	Антонова		
Инж	Голованова		
Рук гр	Антонова		
ГИП	Кузнецов		
Н контр	Бабикова		
Нач отд	Данилевский		

тп 901-3-249.88 -АС.И. 8.010

Изделие соединительное (МС1)

Стадия	Масса	Масштаб
Р	37.33	1:10

Лист | Листов 1

ЦНИИЭП инженерного оборудования г Москва

Инв. № подл. | Подпись и дата | Взам. инв.

400347-03 21

Копировал: Боброва

Формат А4

Альбом 3

Формат	Зона	Поз.	Обозначение	Наименование	Кол.	Примеч.
				Детали		
Бч		1	тп 901-3-249.88-АС И 8.021	Лист ромб.-К-4.0×1200×600 Вст3кп2 ГОСТ 8568-77	1	24.0кг
Бч		2	2	Уголок $\frac{63\times63\times5\text{-}В\ ГОСТ\ 8509\text{-}86}{Вст3кп2\ ГОСТ\ 535\text{-}79}$ ℓ=450	3	2.2 кг
Бч		3	3	ф10 AI ГОСТ 5781-82 ℓ=480	2	0.30кг

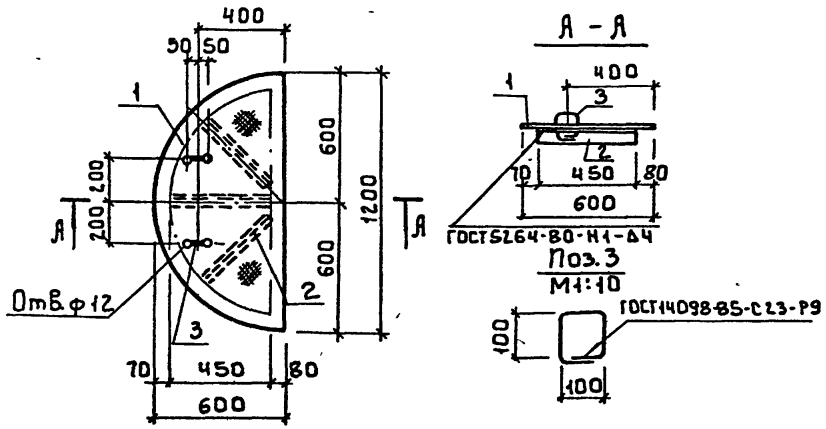

Покрытие поверхностей: масляная краска ГОСТ 8292-85 за 2 раза по грунтовке ГФ-021 ГОСТ 25129-82.

Привязан

Инв №

Подпись и дата | Взам инв №

Пров.	Антонова		
Инж	Голованова		
Рук гр	Антонова		
ГИП	Кузнецов		
Н контр	Бабыкова		
Нач отд	Данилевский		

тп 901-3-249.88 АС.И.8.020

Щит стальной (Щ1)

Стадия	Масса	Масштаб
Р	31.2	1:10
Лист	Листов 1	

ЦНИИЭП инженерного оборудования г. Москва

400347-03 22

Копировал Боброва

Формат А3

gost.e-ecolog.ru