ТИПОВОЙ ПРОЕКТ

901-6-99.89

ГРАДИРНЯ ДВУХСЕКЦИОННАЯ С ВЕНТИЛЯТОРАМИ 2ВГ70 КАПЕЛЬНАЯ С СЕКЦИЯМИ ПЛОЩАДЬЮ 192 м^2 С КАРКАСОМ ИЗ ЖЕЛЕЗОБЕТОННЫХ ЭЛЕМЕНТОВ

АЛЬБОМ 4

КЖ.И ИЗДЕЛИЯ СТРОИТЕЛЬНЫЕ стр. 2 - 69

24049-04

Инв. № подл. | Подпись и дата | Взам. инв. №

gost.e-ecolog.ru

ТИПОВОЙ ПРОЕКТ
901-6-99.89

ГРАДИРНЯ ДВУХСЕКЦИОННАЯ С ВЕНТИЛЯТОРАМИ 2ВГ70 КАПЕЛЬНАЯ С СЕКЦИЯМИ ПЛОЩАДЬЮ 192 м^2 С КАРКАСОМ ИЗ ЖЕЛЕЗОБЕТОННЫХ ЭЛЕМЕНТОВ

АЛЬБОМ 4

ПЕРЕЧЕНЬ АЛЬБОМОВ

АЛЬБОМ 1	ПЗ	ПОЯСНИТЕЛЬНАЯ ЗАПИСКА
АЛЬБОМ 2	НВ	ТЕХНОЛОГИЧЕСКИЕ РЕШЕНИЯ
	ЭМ	ЭЛЕКТРООБОРУДОВАНИЕ И АВТОМАТИЗАЦИЯ
АЛЬБОМ 3	АР	АРХИТЕКТУРНЫЕ РЕШЕНИЯ
	КЖ	КОНСТРУКЦИИ ЖЕЛЕЗОБЕТОННЫЕ
	КМ	КОНСТРУКЦИИ МЕТАЛЛИЧЕСКИЕ
АЛЬБОМ 4	КЖ.И	ИЗДЕЛИЯ СТРОИТЕЛЬНЫЕ
АЛЬБОМ 5	СО	СПЕЦИФИКАЦИИ ОБОРУДОВАНИЯ
АЛЬБОМ 6	ВМ	ВЕДОМОСТИ ПОТРЕБНОСТИ В МАТЕРИАЛАХ
АЛЬБОМ 7	С	СМЕТА

РАЗРАБОТАН:

ПРОЕКТНЫМИ ИНСТИТУТАМИ ГОСХИМПРОЕКТ

ГЛАВНЫЙ ИНЖЕНЕР ИНСТИТУТА — С. Н. НИКИТИН

ГЛАВНЫЙ ИНЖЕНЕР ПРОЕКТА — С. С. КОРОТКИЙ

СОЮЗВОДОКАНАЛПРОЕКТ

ГЛАВНЫЙ ИНЖЕНЕР ИНСТИТУТА — А. Н. МИХАЙЛОВ

ГЛАВНЫЙ ИНЖЕНЕР ПРОЕКТА — Г. Н. ХРИСТОФОРИДИ

УТВЕРЖДЕН В/О СОЮЗВОДОКАНАЛНИИПРОЕКТ

ПРОТОКОЛ № 29 от 13.10.89 г.

ВВЕДЕН В ДЕЙСТВИЕ В/О СОЮЗВОДОКАНАЛНИИПРОЕКТ

ПРИКАЗ № 106 от 29.11 1989 г.

Взам. инв. № | Подпись и дата | Инв. № подл.

Шифр ГХП 2603-2

Типовой проект 901-6-99. 89-КЖ.И. Альбом 4

Обозначение	Наименование	Стр.
ТП901-6-99. 89-КЖ.И.0.00	Содержание альбома	2,3
-КЖ.И..0.00.ТУ	Технические условия	4...8
-КЖ.И. 1.00.0	Колонна К1	9
-КЖ.И. 2.00.0	Колонны К2, К2с	9
-КЖ.И.1.00.0СБ	Колонна К1. Сборочный чертеж	10
-КЖ.И.2.00.0СБ	Колонны К2, К2С. Сборочный чертеж	11
-КЖ.И. 3.00.0	Колонны К2-1, К2С-1	12
-КЖ.И. 4.00.0	Ригель Р1	13
-КЖ.И. 5.00.0	Ригель Р2	13
-КЖ.И.4.00.0СБ	Ригель Р1. Сборочный чертеж	14
-КЖ.И.5.00.0СБ	Ригель Р2. Сборочный чертеж	15
-КЖ.И.6.00.0	Ригель Р1-1	16
-КЖ.И.7.00.0	Ригель Р3	17
-КЖ.И.8.00.0	Балка Б1	17
-КЖ.И.7.00.0СБ	Ригель Р3. Сборочный чертеж	18
-КЖ.И.8.00.0СБ	Балка Б1. Сборочный чертеж	19
-КЖ.И.9.00.0	Плиты П1, П1а, П1б	20
-КЖ.И.10.00.0	Панели ПНБ1, ПНБ1а	20
-КЖ.И.9.00.0СБ	Плиты П1, П1а, П1б. Сборочный чертеж	21
-КЖ.И.10.00.0СБ	Панели ПНБ1, ПНБ1а. Сборочный чертеж	22
-КЖ.И.11.00.0	Панель ПНК1	23
-КЖ.И.12.00.0	Панель ПНК2	24
-КЖ.И.13.00.0	Панель ПНК3	25
-КЖ.И.14.00.0	Узлы 1...9	26
-КЖ.И.0.01.0	Колонна КС1	27
ТП901-6-99. 89-КЖ.И.0.02.0	Каркас пространственный КП1	28
-КЖ.И.0.02.0СБ	Каркас пространственный КП1. Сборочный чертеж	28
-КЖ.И.0.03.0	Каркас пространственный КП2	29
-КЖ.И.0.03.0СБ	Каркас пространственный КП2. Сборочный чертеж	29
-КЖ.И.0.04.0	Каркас пространственный КП3	30
-КЖ.И.0.04.0СБ	Каркас пространственный КП3. Сборочный чертеж	30
-КЖ.И.0.05.0	Каркас пространственный КП4	31
-КЖ.И.0.05.0СБ	Каркас пространственный КП4. Сборочный чертеж	31
-КЖ.И.0.06.0	Каркас пространственный КП5	32
-КЖ.И.0.06.0СБ	Каркас пространственный КП5. Сборочный чертеж	32
-КЖ.И.0.07.0	Каркас пространственный КП6	33
-КЖ.И.0.07.0СБ	Каркас пространственный КП6. Сборочный чертеж	33
-КЖ.И.0.08.0	Каркас пространственный КП7	34
-КЖ.И.0.08.0СБ	Каркас пространственный КП7. Сборочный чертеж	34
-КЖ.И.0.09.0	Каркас пространственный КП8	35
-КЖ.И.0.09.0СБ	Каркас пространственный КП8. Сборочный чертеж	35
-КЖ.И.0.10.0	Каркас пространственный КП9	36
-КЖ.И.0.10.0СБ	Каркас пространственный КП9. Сборочный чертеж	36

Взам. инв. №

Подпись и дата

Инв. № подл.

Н.контр.	Крылова	
Нач.отд.	Мирошник	
Гл.конст.	Ермаков	
Рук.гр.	Крылова	
Инжен.	Диденко	

ТП 901-6-99. 89-КЖ.И.0.00

Содержание альбома

Стадия	Лист	Листов
Р.П.	1	2

ГОСХИМПРОЕКТ

24049-04 3

Копировал

Формат А3

Обозначение	Наименование	Стр.
ТП901-6-99. 89-КЖ.И. 0.11.0	Каркас пространственный КП0	37
-КЖ.И. 0.12.0	Каркас плоский Кр1	37
-КЖ.И. 0.13.0	Каркас плоский Кр2	38
-КЖ.И. 0.14.0	Каркас плоский Кр3	38
-КЖ.И. 0.15.0	Каркас плоский Кр4	39
-КЖ.И. 0.16.0	Каркас плоский Кр5	39
-КЖ.И. 0.17.0	Каркас плоский Кр6	40
-КЖ.И. 0.18.0	Каркас плоский Кр7	40
-КЖ.И. 0.19.0	Каркас плоский Кр8, Кр8а	41
-КЖ.И. 0.19.0СБ	Каркас плоский Кр8, Кр8а. Сборочный чертеж	41
-КЖ.И. 0.20.0	Каркас плоский Кр9, Кр10	42
-КЖ.И. 0.21.0	Каркас плоский Кр11	42
-КЖ.И. 0.22.0	Каркас плоский Кр12	43
-КЖ.И. 0.23.0	Каркас плоский Кр13	43
-КЖ.И. 0.24.0	Каркас плоский Кр14, Кр14а	44
-КЖ.И. 0.25.0	Каркас плоский Кр15	44
-КЖ.И. 0.26.0	Каркас плоский Кр16	45
-КЖ.И. 0.27.0	Каркас плоский Кр17	45
-КЖ.И. 0.28.0	Каркас плоский Кр18	46
-КЖ.И. 0.29.0	Узлы 10, 11	46
-КЖ.И. 0.30.0	Сетка арматурная С1	47
-КЖ.И. 0.31.0	Сетка арматурная С2	47
-КЖ.И. 0.32.0	Сетка арматурная С3	48
-КЖ.И. 0.33.0	Сетка арматурная С4	48
-КЖ.И. 0.34.0	Сетка арматурная С5	49
-КЖ.И. 0.35.0	Сетка арматурная С6	49
-КЖ.И. 0.36.0	Сетка арматурная С7	50
-КЖ.И. 0.37.0	Сетка арматурная С8	50
-КЖ.И. 0.38.0	Сетка арматурная С9	51
-КЖ.И. 0.39.0	Сетка арматурная С10	51
-КЖ.И. 0.40.0	Сетка арматурная С11	52
ТП901-6-99. 89-КЖ.И. 0.41.0	Сетка арматурная С12	52
-КЖ.И. 0.42.0	Сетка арматурная С13	53
-КЖ.И. 0.43.0	Сетка арматурная С14	53
-КЖ.И. 0.44.0	Сетка арматурная С15	54
-КЖ.И. 0.45.0	Сетка арматурная С16	54
-КЖ.И. 0.46.0	Сетка арматурная С17	55
-КЖ.И. 0.47.0	Изделие закладное МН1	56
-КЖ.И. 0.48.0	Изделие закладное МН2	56
-КЖ.И. 0.49.0	Изделие закладное МН3	57
-КЖ.И. 0.50.0	Изделие закладное МН4	57
-КЖ.И. 0.51.0	Изделие закладное МН5	58
-КЖ.И. 0.52.0	Изделие закладное МН6	58
-КЖ.И. 0.53.0	Изделие закладное МН7	59
-КЖ.И. 0.54.0	Изделие закладное МН8	59
-КЖ.И. 0.55.0	Изделие закладное МН9	60
-КЖ.И. 0.56.0	Изделие закладное МН10	60
-КЖ.И. 0.57.0	Изделие закладное МН11	61
-КЖ.И. 0.58.0	Петля П1...П8	61
-КЖ.И. 0.59.0	Опорный элемент ОД1	62
-КЖ.И. 0.60.0	Круг	62
-КЖ.И. 0.61.0	Изделие соединительное МС1...МС4	63
-КЖ.И. 0.62.0	Изделие соединительное МС5	64
-КЖ.И. 0.63.0	Изделие соединительное МС6	64
-КЖ.И. 0.64.0	Изделие соединительное МС7, МС8	65
-КЖ.И. 0.65.0	Изделие соединительное МС9	66
-КЖ.И. 0.66.0	Изделие соединительное МС10	67
-КЖ.И. 0.67.0	Шайба М8	68
-КЖ.И. 0.68.0	Пружина цилиндрическая	68
-КЖ.И. 0.69.0	Прокладка из битумини-зированного войлока	69

Взам. инв. №

Подпись и дата

Инв. № подл.

Шифр ГХП 2603-2

Альбом 4 Типовой проект 901-6-99.89-КЖ.И.

Гл.спец.НКЗ | Волкова | Взам. инв. № | Подпись и дата | Инв. № подл.

1. Общие положения

1.1. Железобетонные конструкции запроектированы в соответствии с требованиями глав СНиП 2.03.01-84 и II-7-81, а также рекомендаций „Пособия по проектированию градирен (к СНиП 2.04.02-84 „Водоснабжение наружные сети и сооружения")

1.2. Всвязи с наличием в вентиляторных градирнях агрессивной среды, обусловленной их технологическим назначением как теплообменных аппаратов испарительного типа, следует обратить особое внимание на строгое соблюдение предусмотренных проектом мероприятий по обеспечению долговечности железобетонных конструкций

1.3. Требования по обеспечению долговечности железобетонных конструкций при привязке проекта назначаются в зависимости от:

— степени агрессивности воздействия воздушной среды на бетон в зимнее время по табл. 1,

— степени агрессивности воздействия оборотной воды и газовой среды в соответствии с главой СНиП 2.03.11-85 „Защита строительных конструкций от коррозии."

Таблица 1

Расчетная температура наружного воздуха (средняя наиболее холодной пятидневки по графе 13 табл. 1 СНиП II-А.6-72) в градусах С	Степень агрессивности воздействия воздушной среды на бетон в зимнее время при тепловой нагрузке на 1 м² площади орошения градирни	
	50000 ккал/час и менее	более 50000 ккал/час
от -31° до -40°	I	I
от -21° до -30°	II	II
от -5° до -20°	II	III
от -5° и выше	II	III

Примечание: для градирен, эксплуатируемых только в летнее время, применяется только III степень агрессивности.

2. Требования к бетону и материалам для его приготовления

2.1 Бетон для железобетонных конструкций должен отвечать требованиям ГОСТ 13015.0-83

Таблица 2

Вид железобетонных конструкций	Степень агрессивности воздействия воздушной среды на бетон в зимнее время (по табл. 1)	Проектные марки бетона в возрасте 28 дней по			Водоцементное отношение (в/ц)
		морозостойкости	водонепроницаемости	прочности на сжатие	
		не ниже			не выше
Сборные	I	F300	W8	B30	0.40
	II	F200	W8	B30	0.40
	III	F100	W8	B25	0.45

2.2 Заполнители бетона должны быть чистыми, обладать постоянным зерновым составом. Не допускается применение нефракционированных и загрязненных заполнителей, а также гравийно-песчаных смесей.

2.3 Мелкий заполнитель (песок кварцевый) должен иметь модуль крупности не ниже 2,5, а количество содержащихся в нем пылевидных, илистых и глинистых частиц, определяемых отмучиванием, допускается не более 1%.

Примечание: при соответствующем технико-экономическом обосновании может быть допущено применение мелкого заполнителя с модулем крупности не ниже 1.7.

2.4. Крупный заполнитель (щебень, гравий) в зависимости от наибольшего размера зерен должен состоять из 2-3 фракций.

Н.контр.	Крылова	
Нач.отд.	Мирошник	
Гл.кон.от.	Ермаков	
Рук.гр.	Крылова	
Провер.	Крылова	
Исполн.	Майорова	

Привязан

Инв.№

ТП 901-6-99. 89-КЖ.И. 0.00.ТУ

Технические условия

Стадия	Лист	Листов
Р.П.	1	5

ГОСХИМПРОЕКТ

24049-04 5

Копировал

Формат А3

2.2. Требования к бетонной смеси для сборных конструкций приведены в табл. 3.

Таблица 3

Наименование	Показатели
Расход цемента	не более 450 кг/м³
Расход воды	не более 180 л/м³
Подвижность бетонной смеси (осадка конуса) перед ее укладкой:	
а) монолитных конструкций	не более 2; 8 см
б) сборных конструкций	не более 1 см 2 см
Жесткость бетонной смеси по техническому вискозиметру:	
а) монолитных конструкций	не менее 10 секунд
б) сборных конструкций	не менее 40 секунд 25 секунд

2.3. Соотношение фракций крупного заполнителя в бетоне при различной наибольшей крупности зерен устанавливается подбором. Рекомендуемые соотношения фракций в % приведены в табл. 5.

Таблица 5

Наибольшая крупность зерен в мм.	Соотношение фракций крупного заполнителя бетона, % при их размерах в мм.			
	5-10	10-20	20-40	40-70
20	25-50	50-75	—	—
40	25-30	20-30	40-55	—
70	25-25	15-20	—	50-65

2.4 Вода для приготовления бетонной смеси, для промывки заполнителей, а также для поливки твердеющего бетона должна отвечать требованиям Гост 23732-79.

2.5. Для повышения технических свойств бетонной смеси, повышения морозостойкости и водонепроницаемости бетона следует вводить в бетонную смесь поверхностно-активные органические добавки в соответствии с Гост 24211-80.

2.6. Применение химических добавок в качестве ускорителей твердения бетона (в виде солей-электролитов) не допускается.

2.7. Применение инертных добавок не допускается.

3. Требование к арматурным и закладным изделиям.

3.1. Типы сварных соединений и способы сварки арматуры и изделий приняты в соответствии с требованиями следующих государственных стандартов:

Гост 14098-85 „Соединения сварные арматуры и закладных изделий железобетонных конструкций. Типы, конструкции, размеры."

Гост 5264-80 „Ручная дуговая сварка. Соединения сварные. Основные типы, конструктивные элементы и размеры."

3.2. Механические свойства сварных соединений должны удовлетворять требованиям Гост 10922-75 „Арматурные изделия и закладные детали сварные для железобетонных конструкций. Технические требования и методы испытаний."

3.3 Изготовление арматурных сеток и каркасов производить контактной точечной сваркой, а соединения арматуры при изготовлении изделий - автоматической сваркой под флюсом для тавровых и контактной рельефной сваркой для нахлёсточных соединений.

3.4. При отсутствии необходимого сварочного оборудования допускается выполнять крестообразные, нахлесточные и тавровые соединения при помощи ручной дуговой сварки с учетом требования СН 393-78 „Инструкция по сварке соединений арматуры и закладных деталей железобетонных конструкций."

3.5 Соединения из листового и фасонного проката при изготовлении изделий выполнять ручной дуговой сваркой.

Взам. инв. № | Подпись и дата | Инв. № подл.
24049-04 6
Копировал Формат А3

4. Требования, предъявляемые к технологии приготовления бетонной смеси и изготовлению элементов сборных конструкций.

4.1. В целях обеспечения высокой плотности бетона элементы сборных конструкций должны формоваться на виброплощадках. При недостаточном виброуплотнении рекомендуется применять гравитационный или пневматический пригруз при давлении не менее 40 гс/см^2

4.2. Для изготовления сборных элементов конструкций следует применять металлические жесткие формы.

4.3. Отформованные элементы сборных конструкций должны твердеть в естественных влажностных условиях при положительной температуре с одновременным обильным увлажнением после однодневного твердения в условиях, не допускающих высыхания поверхностей изделия

4.4. Режим пропаривания сборных железобетонных элементов должен приниматься следующий:

а) отформованные изделия до тепловлажностной обработки следует выдерживать не менее 5 часов в отапливаемом помещении при положительной температуре воздуха (не ниже +5°С); при введении в бетонную смесь газообразующих, воздухововлекающих или пластифицирующих добавок, а также при применении пластифицированных и гидрофобных цементов время предварительного выдерживания должно быть

б) температуру в пропарочной камере следует повышать плавно до 50°С с увеличением на 10°С в 1 час для изделий, изготовляемых из бетонной смеси с осадкой конуса до 2 см, и не более чем на 15°С в 1 час для изделий, изготавливаемых из бетонной смеси с осадкой конуса до 1 см. При температуре +50°С изделия надлежит выдерживать 2-3 часа, затем плавно повышать температуру пропарочной камеры (по 10-15°С в 1 час) до температуры изотермического нагрева, т.е. до +70°С.

в) продолжительность изотермического прогрева изделий в зависимости от вида цемента и подвижности бетонной смеси рекомендуется устанавливать опытным путем из расчета достижения бетоном к концу пропаривания не менее 70% его проектной прочности на сжатие;

г) пропаривание следует производить в безнапорных камерах в среде насыщенного влагой воздуха при относительной влажности 100%; сухой пар с избыточным давлением свыше 0,05 МПа должен пропускаться через воду при высоте слоя воды не менее 20 см;

д) скорость снижения температуры после окончания изотермического прогрева до температуры, при которой производится разгрузка камеры, не должна превышать 10-12°С в 1 час; разгрузку камеры следует производить при перепаде температур воздуха в камере и в цехе не более 20°С;

е) после выгрузки изделия из камеры складывают и выдерживают не менее 10 суток летом в естественно-влажностных условиях, а зимой — в помещении при температуре воздуха не ниже +10°С; при этом необходимо постоянно поддерживать изделия во влажном состоянии;

4.5. Распалубка элементов сборных конструкций должна производиться только после их тепловлажностной обработки, а при твердении в естественных условиях — не ранее достижения бетоном 70% проектного класса бетона по прочности на сжатие

Инв. № подл. | Подпись и дата | Взам. инв. №

4.6. Изделия, отпускаемые заводом-изготовителем должны иметь 100% проектного класса по прочности на сжатие.

4.7. Прочность бетона изделий, подвергающихся пропариванию, следует контролировать испытанием пропаренных совместно с изделиями контрольных бетонных кубов (не менее 9 шт). Первое испытание контрольных кубов в количестве 3 шт., следует производить через 3-4 часа после окончания цикла тепловлажностной обработки, последнее испытание – после 28-суточного хранения их совместно с изделиями.

4.8. Контроль качества бетона, а также сборных изделий должен быть систематическим и осуществляться в соответствии с требованиями ГОСТ 12730.0-12730.5-78, ГОСТ 10180-78, ГОСТ 10181.0-81÷÷10181.4-81, ГОСТ 8829-85 „Конструкции и изделия бетонные и железобетонные. Методы испытаний нагружением и оценка прочности, жесткости и трещиностойкости", ГОСТ 10922-75 „Арматурные изделия и закладные детали сварные для железобетонных конструкций. Технические требования и методы испытаний".

При этом, наряду с систематической проверкой прочности бетона на сжатие, подвижности и жесткости бетонной смеси, величины водоцементного отношения, следует также проверять фактический состав бетонной смеси, определяемый путем мокрого рассева ее.

Проверка морозостойкости и водонепроницаемости бетона должна осуществляться при подборе его состава и на предприятиях периодически, не реже 1 раза в 3-4 месяца.

4.9. При приемке готовых изделий целесообразно пользоваться приборами, позволяющими проверять количество железобетона без разрушения (электронно-акустические и гамма-дефектоскопия).

Однородность уплотнения бетона допускается проверять по показателям его прочности в наружных слоях конструкций, например, при помощи шариковых, дисковых и других приборов.

4.10. Сварные соединения железобетонных конструкций должны защищаться антикоррозионным покрытием путем металлизации цинком. Толщина слоя цинкового покрытия должна быть не менее 200 микрон. Металлизации цинком подлежат закладные детали, выступающие наружу стальные элементы сварных каркасов и соединительные элементы.

4.11. Выполнять металлизацию цинком следует в соответствии со СНиП 2.03.11-85 „Защита строительных конструкций от коррозии".

4.12. Допуски линейных размеров элементов сборных конструкций принять по ГОСТ 13015-75**.

4.13. Смещение осей закладных деталей от проектного положения допускается не более, чем 3 мм. Рабочие плоскости закладных деталей, кроме оговоренных, должны быть заподлицо с плоскостью изделия.

4.14. Допускаемые отклонения от проектной толщины защитного слоя бетона для рабочей арматуры не должны превышать ±3 мм.

4.15. Контроль производства и проверки качества готовых изделий, правила приемки, маркировки и паспортизации, хранения и транспортирования должны осуществляться в соответствии с ГОСТ 13015-75** „Изделия железобетонные и бетонные. Общие технические требования."

Инв. № подл. | Подпись и дата | Взам. инв. №
Альбом 4 901-6-99.89 КЖ.И.
ифр ГХП 603-2
Копировал
Формат А3
24049-04 8

ифр ГХП
603-2
901-6-99. 89-КЖ.И.
Альбом 4

4.16. В настоящем типовом проекте в колоннах предусмотрены петли, которые используются только для извлечения из формы, транспортирования колонн и срезаются перед монтажом. В этом случае для монтажа используются круглые отверстия дополнительно предусмотренные в нижней части колонны.

4.17. Складирование железобетонных элементов производится в штабелях. Высота штабеля назначается из условия обеспечения требований по технике безопасности согласно СНиП III-4-80 „Техника безопасности в строительстве". Прокладки и подкладки должны устанавливаться по вертикали в местах расположения строповочных устройств.

4.18. Погрузку и транспортирование железобетонных элементов следует производить в соответствии с рекомендациями „Руководства по перевозке унифицированных сборных железобетонных деталей и конструкций промышленного строительства автомобильным транспортом" (Стройиздат 1973) и

4.19 Приемка и испытание железобетонных элементов должны производиться в соответствии с ТУ 35-1864-87. При приемке следует обращать особое внимание на правильность маркировки

5. Антикоррозионная защита.

5.1. Сварные соединения сборных железобетонных конструкций должны быть защищены антикоррозионным покрытием путем металлизации цинком. Металлизации цинком подлежат все закладные детали, выступающие наружу стальные элементы сварных каркасов и соединительные элементы. Толщина слоя цинкового покрытия должна быть не менее 200 микрон.

В проекте применены, по заданию ин-та „Союзводоканалпроект", освоенные промышленностью унифицированные сборные железобетонные конструкции для строительства типовых секционных градирен с вентиляторами 2ВГ70

Металлические опалубки сб. железобетонных конструкции, разработанные „Гипроектстальконструкция" (шифр № 82566-КМ) имеются на заводах железобетонных конструкции (Тираспольский комбинат стройиндустрии (282007 г. Тирасполь ул. Лозовецкая 13 тел. 2-12-64) и др.

Взам. инв. №
Подпись и дата
Инв. № подл.

Шифр ГХП 2603-2

ТИПОВОЙ ПРОЕКТ 901-6-99.89-К.Ж.И. Альбом 4

Формат	Зона	Поз.	Обозначение	Наименование	Кол.	Примечание
				Документация		
А3			ТП901-6-99.89-К.Ж.И.0.00.ТУ	Технические условия		
А3			1.00.0СБ	Сборочный чертеж		
А3			14.00.0	Узлы		
				Сборочные единицы		
А4		1	ТП901-6-99.89-К.Ж.И.0.02.0	Каркас пространственный КП1	1	
А4		2	ТП901-6-99.89-К.Ж.И.0.47.0	Изделие закладное Мн1	2	
А4		3	0.58.0	Петля П1	2	
				Материалы		
		4		Бетон класса В30	0,43	м³

Привязан

Инв.№

Взам.инв.№ | Подпись и дата | Инв.№ подл.

Н.контр.	Крылова	
Нач.отд	Мирошник	
Гл.конст	Ермаков	
Рук.гр.	Крылова	
Провер.	Крылова	
Инжен.	Диденко	

ТП 901-6-99.89-КЖ.И.1.00.0

Колонна К1

Стадия	Лист	Листов
Р.П.		1

ГОСХИМПРОЕКТ

Копировал

Формат А4

Формат	Зона	Поз	Обозначение	Наименование	Кол.	Примечание
				Документация		
А3			ТП901-6-99.89-К.Ж.И.0.00.ТУ	Технические условия		
А3			2.00.0СБ	Сборочный чертеж		
А3			14.00.0	Узлы		
				ТП901-6-99.89-К.Ж.И.2.00.0		
				Сборочные единицы		
А4		1	ТП901-6-99.89-К.Ж.И.0.03.0	Каркас пространственный КП2	1	
А4		2	ТП901-6-99.89-К.Ж.И.0.48.0	Изделие закладное Мн2	1	
А4		3	0.49.0	то же Мн3	1	
А4		4	0.58.0	Петля П2	2	
				ТП901-6-99.89-К.Ж.И.2.00.0-01		
				Сборочные единицы		
А4		1	ТП901-6-99.89-К.Ж.И.0.03.0	Каркас пространственный КП2	1	
А4		2	ТП901-6-99.89-К.Ж.И.0.48.0	Изделие закладное Мн2	4	
А4		3	0.49.0	то же Мн3	1	
А4		4	0.58.0	Петля П2	2	
		5		Материалы		
				Бетон класса В30	0,31	м³

Привязан

Инв.№

Взам.инв.№ | Подпись и дата | Инв.№ подл.

Н.контр.	Крылова	
Нач.отд	Мирошник	
Гл.конст	Ермаков	
Рук.гр.	Крылова	
Провер.	Крылова	
Инжен.	Диденко	

ТП 901-6-99.89-КЖ.И.2.00.0

Колонны К2, К2с

Стадия	Лист	Листов
Р.П.		1

ГОСХИМПРОЕКТ

Копировал 24049-04 10 Формат А4

Шифр ГХП 2603-2

901-6-99.89-КЖИ. Альбом 4

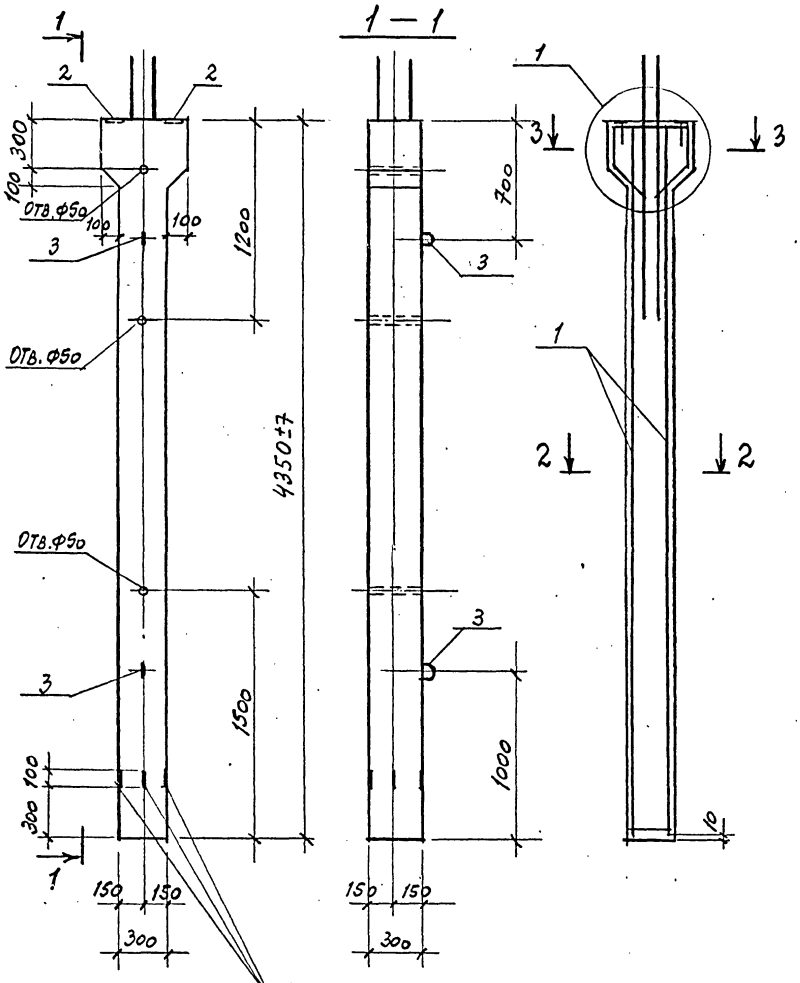

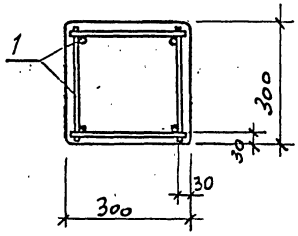

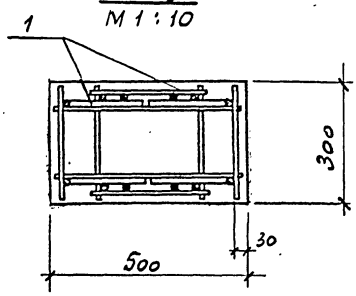

Ведомость расхода стали на элемент, кг

Марка	Изделия арматурные						Изделия закладные					Общий расход
	Арматура класса					Всего	Арматура класса		Прокат марки		Всего	
	А-I		А-III				А-III		Вст3кп2			
	ГОСТ 5781-82*						ГОСТ 5781-82*		ГОСТ 19903-74*			
	Ф6	Ф12	Ф16	Ф18	Итого		Ф10		-δ=8			
К1	6.4	2.4	4.8	44.2	49.0	57.8	0.8		2.6		3.4	61.2

Привязан

Инв.№

Н.контр.	Крылова		
Нач.отд.	Мирошник		
Гл.конс.от.	Ермаков		
Рук.гр.	Крылова		
Провер.	Крылова		
Инжен.	Диденко		

ТП 901-6-99.89-КЖ.И. 1.00.0СБ

Колонна К1. Сборочный чертеж

Стадия	Масса	Масштаб
Р.П.	1080	1:25
Лист	Листов 1	

ГОСХИМПРОЕКТ

24049-04 11

Копировал

Формат А3

Взам. инв. № | Подпись и дата | Инв. № подл.

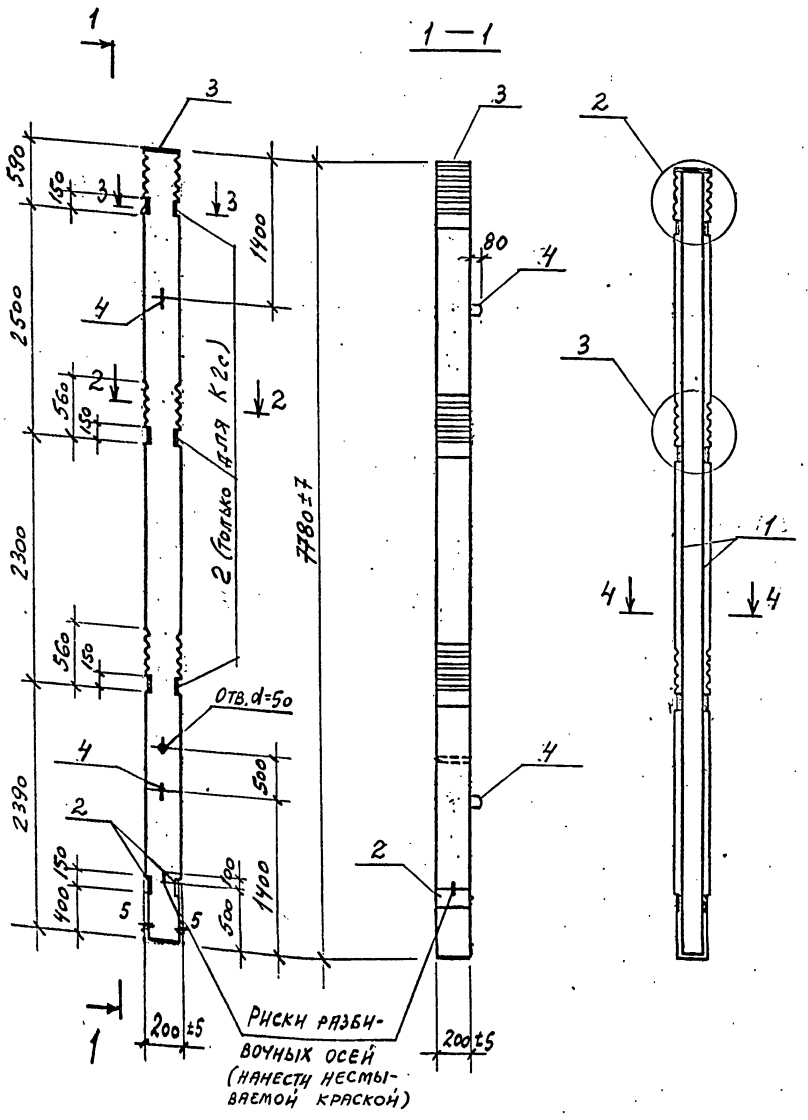

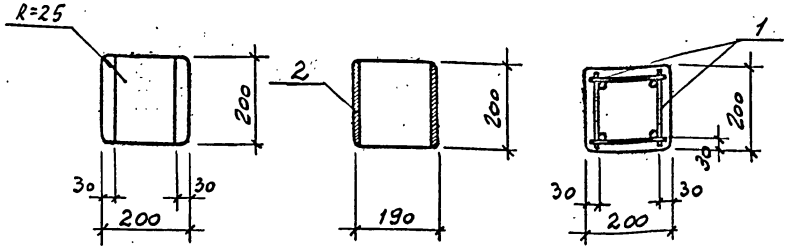

Ведомость расхода стали на элемент, кг

Марка	Изделия арматурные					Изделия закладные						Общий расход
	Арматура класса				Всего	Ар-ра класса		Прокат марки			Всего	
	А-I		А-III			А-I	А-III	Вст3пс6-1,2				
	ГОСТ 5781-82*					ГОСТ 5781-82*		ГОСТ 8509-86		ГОСТ 19903-74*		
	ф6		ф18			ф12	ф12	∠75×6		-5-10		
К2	6,3		62,0		68,3	2,0	1,2	1,1		8,0	12,3	80,6
К2с	6,3		62,0		68,3	2,0	1,2	4,4		22,4	30,0	98,3

Обозначение	Марка
ТП 901-6-99.89-КЖИ.2.00.0	К2
-01	К2с

Привязан

Инв.№

Н.контр.	Крылова		
Нач.отд.	Мирошник		
Гл.кон.от.	Ермаков		
Рук.гр.	Крылова		
Провер.	Крылова		
Инжен.	Диденко		

ТП 901-6-99.89-КЖ.И.2.00.0СБ

Колонны К2, К2с. Сборочный чертеж

Стадия	Масса	Масштаб
Р.П.	775	1:40
Лист	Листов 1	

ГОСХИМПРОЕКТ

Взам. инв. № | Подпись и дата | Инв. № подл.

24049-04 12

Копировал

Формат А3

ифр ГХП 603-2

ТИПОВОЙ ПРОЕКТ 901-6-99.89-К.Ж.И. Альбом 4

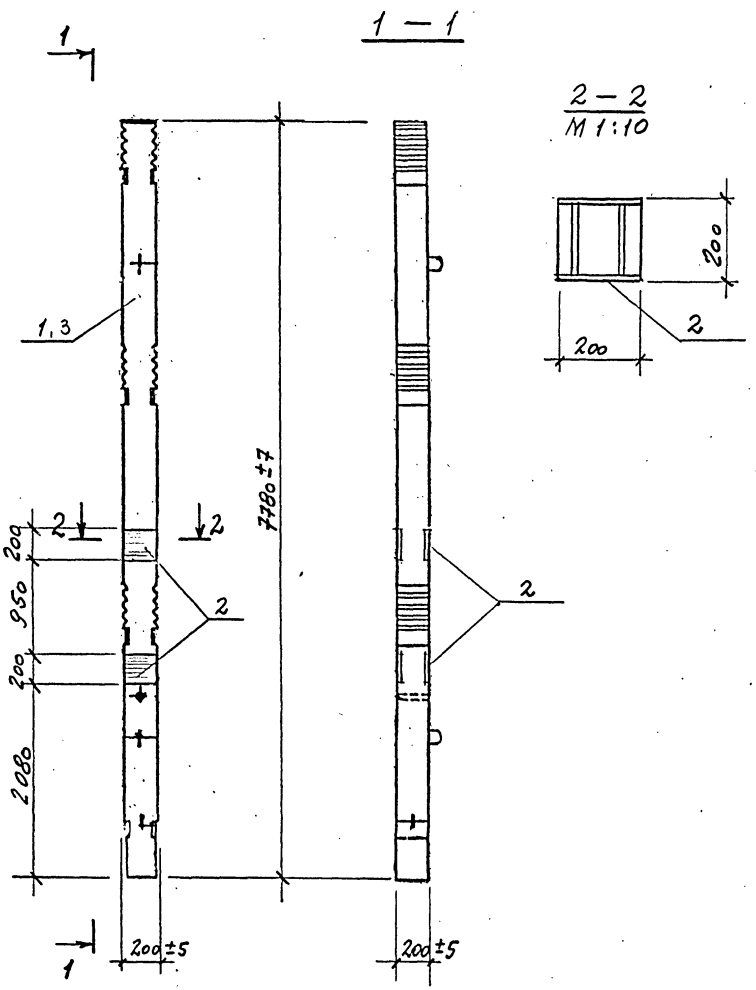

Формат	Зона	Поз.	Обозначение	Наименование	Кол.	Примечание
				Документация		
А3			ТП901-6-99.89-К.Ж.И.0.00.ТУ	Технические условия		
				ТП901-6-99.89-К.Ж.И.3.00.0		
				Сборочные единицы		
А3		1	ТП901-6-99.89-К.Ж.И.2.00.0	Колонна К2	1	
А4		2	1.400-15 вып.1	Изделие закладн. МН204-2	2	
				ТП901-6-99.89-К.Ж.И.3.00.0-01		
				Сборочные единицы		
А3		3	ТП901-6-99.89-К.Ж.И.2.00.0-01	Колонна К2с	1	
А4		2	1.400-15 вып.1	Изделие закладн. МН204-2	2	

ВЕДОМОСТЬ РАСХОДА СТАЛИ НА ДОПОЛНИТЕЛЬНЫЕ ЗАКЛАДНЫЕ ИЗДЕЛИЯ, кг

Марка	Арматура класса А-III ГОСТ 5781-82*						Прокат марки Вст3пс6-1,2 ГОСТ 19903-74*						Всего
	ф12						δ=10						
К2-1, К2с-1	1,4						12,4						13,8

Обозначение	Марка
ТП901-6-99.89-К.Ж.И.3.00.0	К2-1
-01	К2с-1

Привязан

Инв.№

Н.контр.	Крылова		
Нач.отд.	Мирошник		
Гл.конс.пр.	Ермакова		
Рук.гр.	Крылова		
Провер.	Крылова		
Инжен.	Диденко		

ТП 901-6-99.89-КЖИ.3.00.0

Колонны К2-1, К2с-1

Стадия	Масса	Масштаб
Р.П.	775	1:40
Лист	Листов 1	

ГОСХИМПРОЕКТ

Взам. инв. № | Подпись и дата | Инв. № подл.

24049-04 13

Копировал

Формат А3

Шифр ГХП 2603-2

ТИПОВОЙ ПРОЕКТ 901-6-99.89-КЖ.И. Альбом 4

Формат	Зона	Поз.	Обозначение	Наименование	Кол.	Примечание
				Документация		
А3			ТП901-6-99.89-КЖ.И.0.00.ТУ	Технические условия		
А3			ТП901-6-99.89-КЖ.И.4.00.0СБ	Сборочный чертеж		
				Сборочные единицы		
А4		1	ТП901-6-99.89-КЖ.И.0.04.0	Каркас пространственный КП 3	1	
				Материалы		
		2		Бетон класса В30	0,56	м³

Привязан

Инв.№

Взам.инв.№ | Подпись и дата | Инв.№ подл.

Н.контр.	Ермаков		ТП 901-6-99.89-КЖ.И.4.00.0
Нач.отд	Мирошник		
Гл.кон.от	Ермаков		Ригель Р1
Рук.гр.	Крылова		Стадия: Р.П. | Лист: | Листов: 1
Инжен.	Диденко		ГОСХИМПРОЕКТ

Копировал

Формат А4

Формат	Зона	Поз.	Обозначение	Наименование	Кол.	Примечание
				Документация		
А3			ТП901-6-99.89-КЖ.И.0.00.ТУ	Технические условия		
А3			ТП901-6-99.89-КЖ.И.5.00.0СБ	Сборочный чертеж		
				Сборочные единицы		
А4		1	ТП901-6-99.86-КЖ.И.0.05.0	Каркас пространственный КП 4	1	
				Материалы		
		2		Бетон класса В30	0,56	м³

Привязан

Инв.№

Взам.инв.№ | Подпись и дата | Инв.№ подл.

Н.контр.	Ермаков		ТП 901-6-99.89-КЖ.И.5.00.0
Нач.отд	Мирошник		
Гл.кон.от	Ермаков		Ригель Р2
Рук.гр.	Крылова		Стадия: Р.П. | Лист: | Листов: 1
Инжен.	Диденко		ГОСХИМПРОЕКТ

Копировал

Формат А4

Инф ГХП
603-2

Типовой проект 901-6-99.89-КЖ.И.
Альбом 4

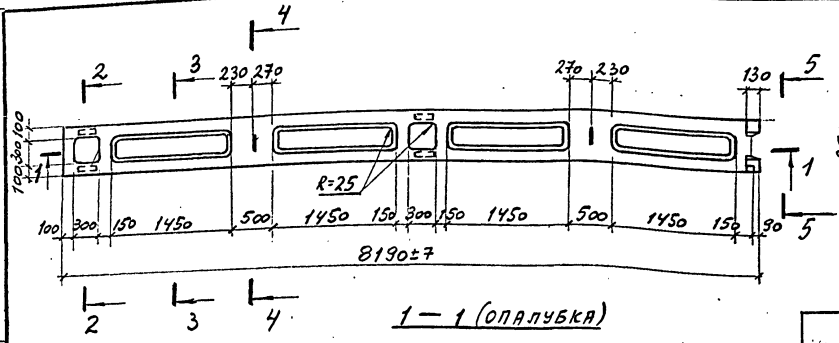

1 — 1 (опалубка)

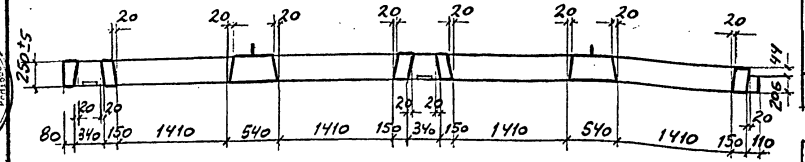

1 - 1 (армирование)

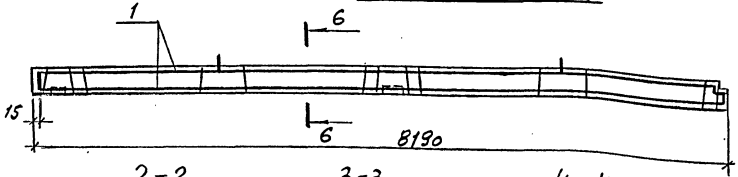

2 - 2
М 1:20
(повернуто)

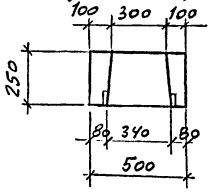

3 - 3
М 1:20
(повернуто)

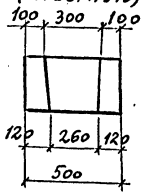

4 - 4
М 1:20
(повернуто)

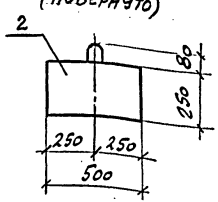

5 - 5 (повернуто)
М 1:20

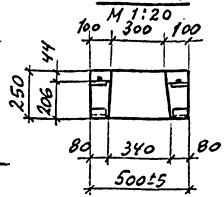

6 - 6
М 1:20
(повернуто)

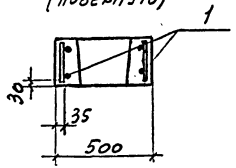

ВЕДОМОСТЬ РАСХОДА СТАЛИ НА ОДИН ЭЛЕМЕНТ, КГ

Марка	Изделия арматурные																	
	Арматура класса												Прокат марки					Всего
	А-I						А-III						ВСТ3пс6-1.2			ВСТ3пс6		
	ГОСТ 5781-82*												ГОСТ 19903-74*			ГОСТ 8510-86		
	Ф6	Ф8				Итого	Ф16	Ф18	Ф22		Итого		δ=12	δ=14	Итого	L125×80×8		
Р1	2.4	16.2				18.6	36.6	64.8	0.4		101.8		2.2	1.6	3.8	2.0		126.2

ПРОДОЛЖЕНИЕ

Марка	Изделия закладные																	Общий расход
	Арматура класса						Прокат марки										Всего	
	А-I			А-III			ВСТ3пс6-1.2											
	ГОСТ 5781-82*						ГОСТ 19903-74*											
	Ф12			Ф18			δ=10											
Р1	1.6			1.6			5.2										8.4	134.6

Привязан

Инв.№

Н.контр.	Ермаков		
Нач.отд.	Мирошник		
Гл.кон.от.	Ермаков		
Рук.гр.	Крылова		
Провер.	Диденко		
Исполн.	Бузинова		

ТП 901-6-99.89-КЖ.И. 4.00.ОСБ

Ригель Р1.
Сборочный чертеж

Стадия	Масса	Масштаб
Р.П.	1400	1:40

Лист | Листов 1

ГОСХИМПРОЕКТ

24049-04 15

Копировал

Формат А3

Инв. № подл. | Подпись и дата | Взам. инв. №

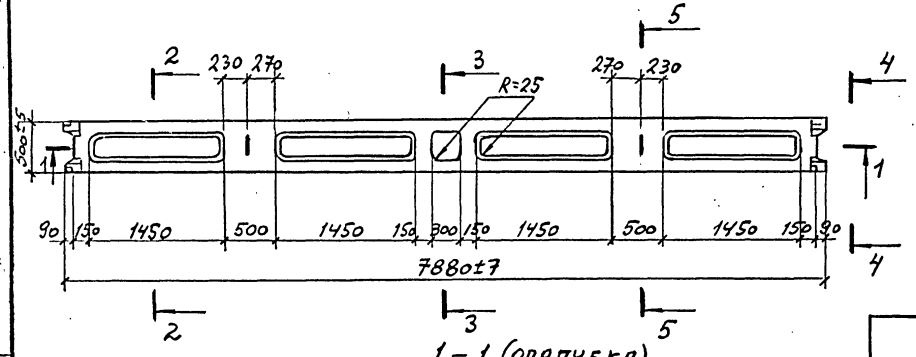

5-5
М1:20
(повернуто)

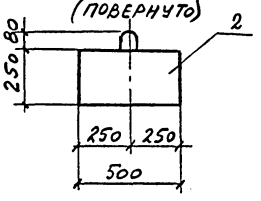

6-6
М1:20

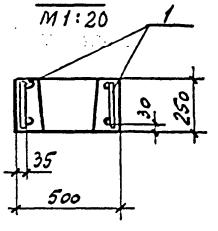

1-1 (опалубка)

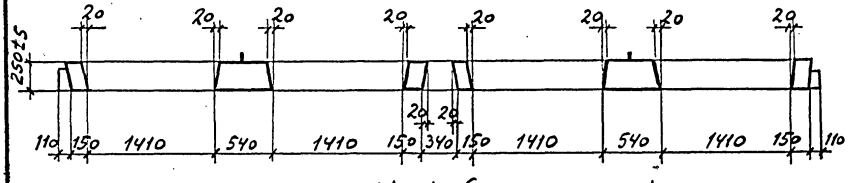

1-1 (армирование)

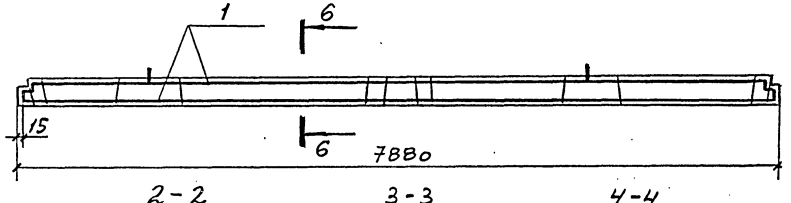

2-2
М1:20
(повернуто)

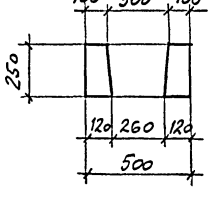

3-3
М1:20
(повернуто)

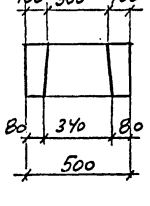

4-4
М1:20
(повернуто)

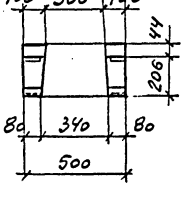

ВЕДОМОСТЬ РАСХОДА СТАЛИ НА ОДИН ЭЛЕМЕНТ, КГ

Марка	Изделия арматурные																Всего
	Арматура класса										Прокат марки						
	A-I						A-III				Вст3пс6-1,2		Вст3пс6				
	ГОСТ 5781-82*										ГОСТ 19903-74*		ГОСТ 8510-86				
	ф6	ф8				Итого	ф16	ф18	ф22		Итого	δ=12			∠125×80×8		
Р2	2.4	14.0				16.4	33.2	62.0	0.8		96.0	4.4			4.0		104.4

Продолжение

Марка	Изделия закладные																Всего	Общий расход
	Арматура класса																	
	A-I																	
	ГОСТ 5781-82*																	
	ф12																	
Р2	1.6																1.6	106.0

Привязан

Инв.№:

Н.контр.	Ермаков		
Нач.отд.	Мирошник		
Гл.кон.от	Ермаков		
Рук.гр.	Крылова		
Провер.	Диденко		
Исполн.	Бузинова		

ТП 901-6-99.89-КЖ.И. 5.00.0СБ

Ригель Р2.
Сборочный чертеж

Стадия	Масса	Масштаб
Р;П.	1370	1:40
Лист	Листов 1	

ГОСХИМПРОЕКТ

Взам. инв. № | Подпись и дата | Инв. № подл.

Копировал

Формат А3

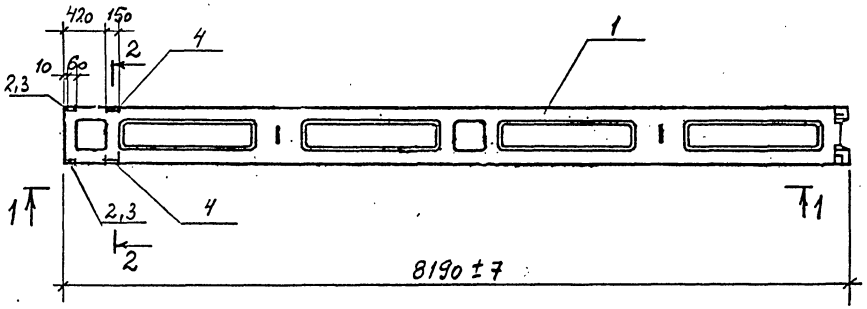

1 — 1

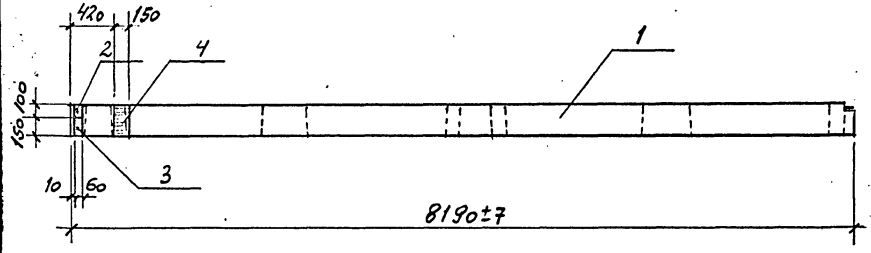

2 - 2
М1:20
(повернуто)

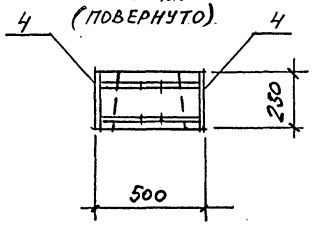

Формат	Зона	Поз.	Обозначение	Наименование	Кол.	Примечание
				Документация		
А3			ТП901-6-99.89-КЖ.Н.0.00.ТУ	Технические условия		
				Сборочные единицы		
А3		1	ТП901-6-99.89-КЖ.Н.4.00.0	Ригель Р1	1	
				Изделия закладные		
А4		2	1.400-15 вып.1	МН101-1	2	
А4		3	1.400-15 вып.1	МН102-1	2	
А4		4	1.400-15 вып.1	МН115-1	2	

ВЕДОМОСТЬ РАСХОДА СТАЛИ НА ДОПОЛНИТЕЛЬНЫЕ ЗАКЛАДНЫЕ ИЗДЕЛИЯ, кг

Марка	Арматура класса						Прокат марки						Всего
	А-III						Вст3кп2						
	ГОСТ 5781-82*						Гост 19903-74*						
	ф8						δ=6						
Р1-1	2,2						5,0						7,2

Н.контр.	Ермяков		
НАЧ.ОТД	Мирошник		
Гл.конс.от.	Ермаков		
Рук.гр.	Крылова		
Провер.	Диденко		
Исполн.	Бузинова		

ТП 901-6-99.89-КЖ.И.6.00.0

Ригель Р1-1

Стадия	Масса	Масштаб
Р.П.	1400	1:40
Лист	Листов 1	

ГОСХИМПРОЕКТ

Привязан

Инв.№

Взам. инв. №

Подпись и дата

Инв. № подл.

Копировал

Формат А3

Формат	Зона	Поз.	Обозначение	Наименование	Кол.	Примечание
				Документация		
А3			ТП 901-6-99.89-КЖ.И.0.00.ТУ	Технические условия		
А3			ТП 901-6-99.89-КЖ.И.7.00.0СБ	Сборочный чертеж		
				Сборочные единицы		
А4		1	ТП 901-6-99.89-КЖ.И.0.06.0	Каркас пространственный КП 5	1	
				Материалы		
		2		Бетон класса В30	0,29	м³

Привязан

Инв.№

Н.контр.	Ермаков		
Нач.отд.	Мирошник		
Гл.кон.от.	Ермаков		
Рук.гр.	Крылова		
Провер.	Крылова		
Инжен.	Диденко		

ТП 901-6-99.89-КЖ.И.7.00.0

Ригель Р3

Стадия	Лист	Листов
Р.П.		1

ГОСХИМПРОЕКТ

Копировал

Формат А4

Взам.инв.№ | Подпись и дата | Инв.№ подл.

Формат	Зона	Поз.	Обозначение	Наименование	Кол.	Примечание
				Документация		
А3			ТП 901-6-99.89-КЖ.И.0.00.ТУ	Технические условия		
А3			ТП 901-6-99.89-КЖ.И.8.00.0СБ	Сборочный чертеж		
				Сборочные единицы		
А4		1	ТП 901-6-99.89-КЖ.И.0.07.0	Каркас пространственный КП 6	1	
А4		2	0.51.0	Изделие закладное Мн 5	2	
				Материалы		
		3		Бетон класса В30	0,15	м³

Привязан

Инв.№

Н.контр.	Ермаков		
Нач.отд.	Мирошник		
Гл.кон.от.	Ермаков		
Рук.гр.	Крылова		
Провер.	Крылова		
Инжен.	Диденко		

ТП 901-6-99.89-КЖ.И.8.00.0

Балка Б1

Стадия	Лист	Листов
Р.П.		1

ГОСХИМПРОЕКТ

Копировал

Формат А4

Взам.инв.№ | Подпись и дата | Инв.№ подл.

Шифр ГХП 603-2
901-6-99.89-КЖИ. Альбом 4

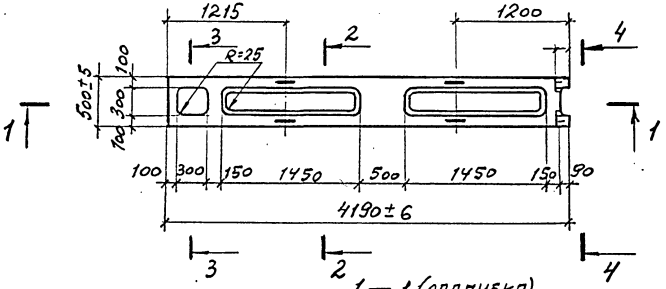

1 — 1 (опалубка)

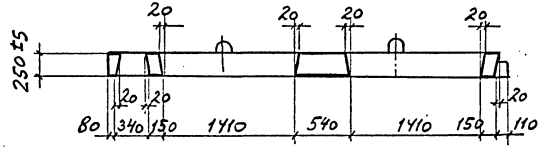

1-1 (армирование)

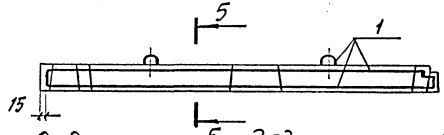

2-2
М1:20
(повернуто)

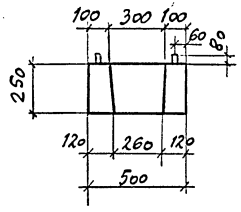

3-3
М1:20
(повернуто)

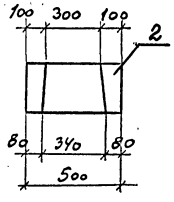

4-4
М1:20
(повернуто)

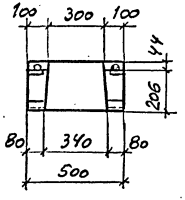

5-5
М1:20

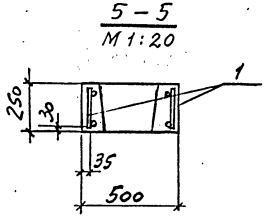

Ведомость расхода стали на элемент, кг

Марка	Изделия арматурные														Всего
	Арматура класса								Прокат марки						
	А-I				А-III				Вст3пс6-1,2			Вст3пс6			
	ГОСТ 5781-82*								ГОСТ 19903-74*			ГОСТ 8510-86			
	ф6	ф8			Итого	ф16	ф18	ф22		Итого	δ=12	δ=14	Итого	∠125×80×8	
Р3	1.2	7.4			8.6	19.0	32.8	0.4		52.2	2.2	3.2	5.4	2.0	59.6

продолжение

Марка	Изделия закладные																Всего	Общий расход
	Арматура класса																	
	А-I																	
	ГОСТ 5781-82																	
	ф12																	
Р3	3.2																3.2	62.8

Привязан

Инв.№

Н.контр.	Ермаков		ТП 901-6-99.89-КЖ.И. 7.00.0СБ
Нач.отд	Мирошник		Ригель Р3. Сборочный чертеж
Гл.конст.	Ермаков		Стадия: РП. Масса: 720 Масштаб: 1:40
Рук.гр.	Крылова		Лист Листов 1
Провер.	Диденко		ГОСХИМПРОЕКТ
Исполн.	Бузинова		

Взам. инв. № | Подпись и дата | Инв. № подл.

24049-04 19

Копировал

Формат А3

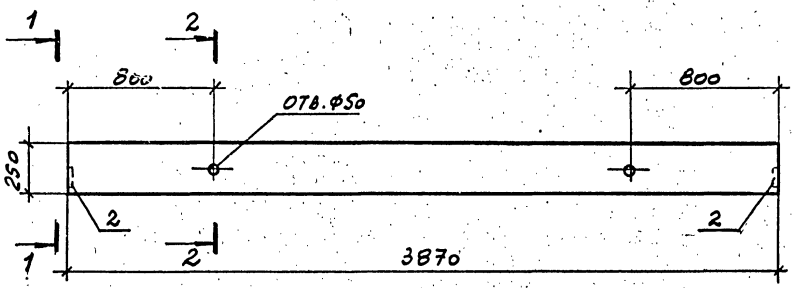

Армирование

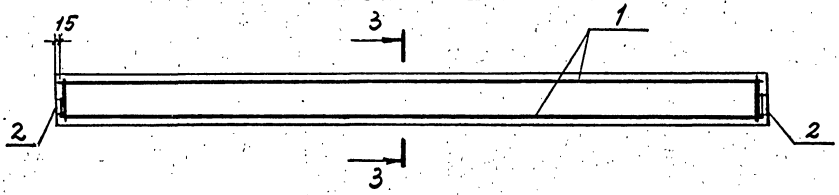

1—1 (повернуто)

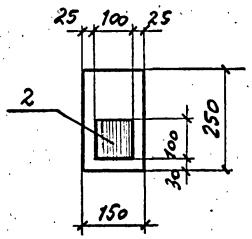

2-2 (повернуто)

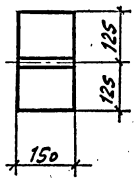

3-3 (повернуто)

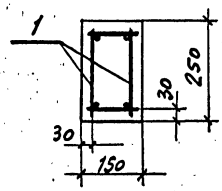

Ведомость расхода стали на элемент, кг

Марка	Изделия арматурные						Изделия закладные						Общий расход
	Арматура класса					Всего	Арматура класса			Прокат марки		Всего	
	A-I	A-III					A-II			ВСт3кп2			
	ГОСТ 5781-82*						ГОСТ 5781-82*			ГОСТ 19903-74*			
	Ф6	Ф10	Ф20	Итого			Ф10			δ=8			
Б1	2.4	4.8	19.0	23.8		26.2	1.6			1.2		2.8	29.0

Привязан

Инв.№

Н.контр.	Крылова		ТП 901-6-99. 89-КЖ.И. 8.00.0СБ	
Нач.отд.	Мирошник		Балка Б1. Сборочный чертеж	Стадия: Р.П. / Масса: 380 / Масштаб: 1:20
Гл.конст.	Ермаков			Лист / Листов 1
Рук.гр.	Крылова			ГОСХИМПРОЕКТ
Провер.	Диденко			
Исполн.	Бузинова			

Взам. инв. № | Подпись и дата | Инв. № подл.

Копировал

Формат А3

Шифр ГХП 2603-2

ТИПОВОЙ ПРОЕКТ 901-6-99.89-КЖ.И. 4 Альбом

Формат	Зона	Поз.	Обозначение	Наименование	Кол.	Примечание
				Документация		
А3			ТП901-6-99.89-КЖ.И.0.00.ТУ	Технические условия		
А3			9.00.0СБ	Сборочный чертеж		
				Сборочные единицы		
А4		1	ТП901-6-99.89-КЖ.И.0.40.0	Сетка арматурная С11	1	
А4		2	0.58.0	Петля П4	4	
				Материалы		
		3		Бетон класса В30	0,49	м³

Привязан

Инв.№

Взам.инв.№ | Подпись и дата | Инв.№ подл.

Н.контр.	Ермаков	
Нач.отд	Мирошник	
Гл.кон.от	Ермаков	
Рук.гр.	Крылова	
Провер.	Крылова	
Инжен.	Диденко	

ТП 901-6-99.89-КЖ.И.9.00.0

Плиты П1, П1а, П1б

Стадия	Лист	Листов
Р.П.		1

ГОСХИМПРОЕКТ

Копировал

Формат А4

Формат	Зона	Поз	Обозначение	Наименование	Кол.	Примечание
				Документация		
А3			ТП901-6-99.89-КЖ.И.0.00.ТУ	Технические условия		
А3			10.00.0СБ	Сборочный чертеж		
А3			14.00.0	Узлы		
				ПНБ1		
				Сборочные единицы		
А4		1	ТП901-6-99.89-КЖ.И.0.08.0	Каркас пространст. КП7	1	
А4		2	0.52.0	Изделие закладное МН6	4	
А4		3	0.53.0	То же МН7	6	
А4		5	0.58.0	Петля П6	2	
				ПНБ1а		
				Сборочные единицы		
А4		1	ТП901-6-99.КЖ.И.0.08.0	Каркас пространст. КП7	1	
А4		2	0.52.0	Изделие закладное МН6	4	
А4		3	0.53.0	То же МН7	6	
А4		4	0.54.0	" МН8	1	
А4		5	0.58.0	Петля П6	2	
				Материалы		
		6		Бетон класса В30	0,93	м³

Привязан

Инв.№

Взам.инв.№ | Подпись и дата | Инв.№ подл.

Н.контр.	Ермаков	
Нач.отд	Мирошник	
Гл.кон.от	Ермаков	
Рук.гр.	Крылова	
Провер.	Крылова	
Инжен.	Диденко	

ТП 901-6-99.89-КЖ.И.10.00.0

Панели ПНБ1, ПНБ1а

Стадия	Лист	Листов
Р.П.		1

ГОСХИМПРОЕКТ

Копировал 24049-04 21 Формат А4

Шифр ГХП 603-2
Типовой проект 901-6-99.89-КЖ.И. Альбом 4

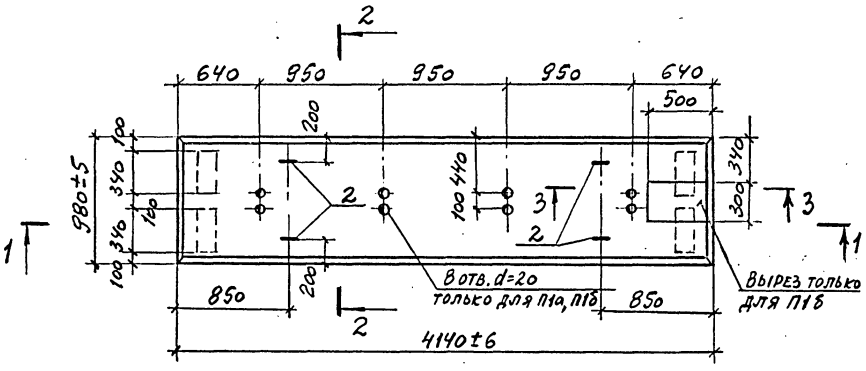

1 — 1

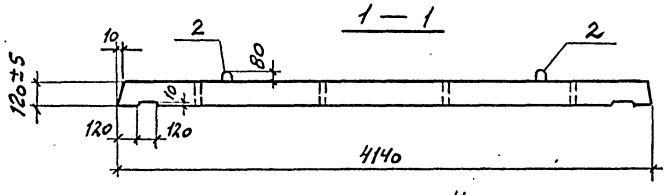

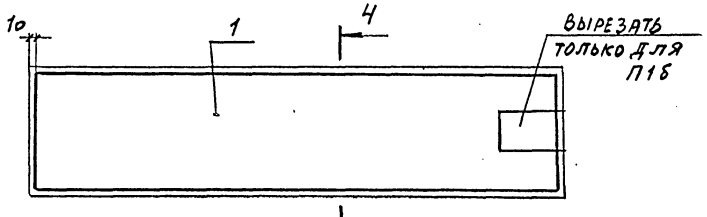

2 — 2 (повернуто)

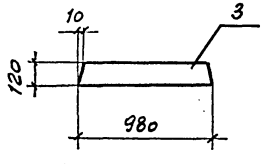

3 — 3

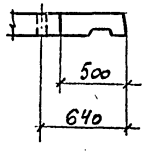

4 — 4 (повернуто)

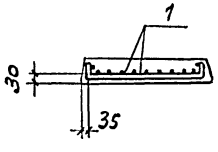

Ведомость расхода стали на элемент, кг

Марка	Изделия арматурные									Изделия закладные				Общий расход
	Арматура класса								Всего	Ар-ра класса				
	A-I				A-III					A-I				
	ГОСТ 5781-82*									ГОСТ 5781-82*				
	ф6				ф14					ф10				
П1, П1а, П1б	5,6				55,0				60,6	2,4				63,0

Привязан

Инв.№

Н.контр.	Ермаков		
Нач.отд	Мирошник		
Гл.кон.от.	Ермаков		
Рук.гр.	Крылова		
Провер.	Лиденко		
Исполн.	Бузинова		

ТП 901-6-99.89-КЖ.И.9.00.0СБ

Плиты П1, П1а, П1б. Сборочный чертеж

Стадия	Масса	Масштаб
Р.П.	1200	1:40
Лист	Листов 1	

ГОСХИМПРОЕКТ

Взам. инв. № | Подпись и дата | Инв. № подл.

24049-04 22

Копировал

Формат А3

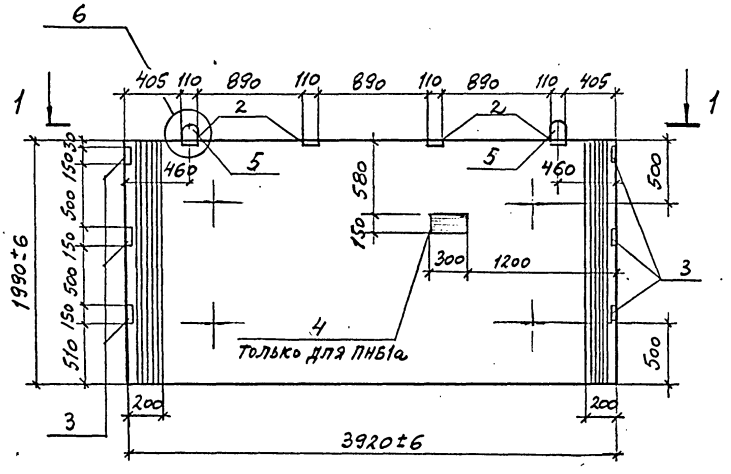

1 — 1

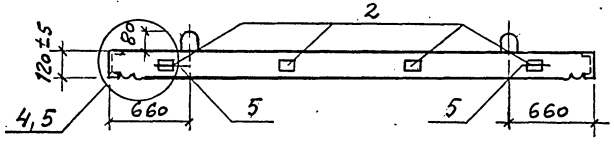

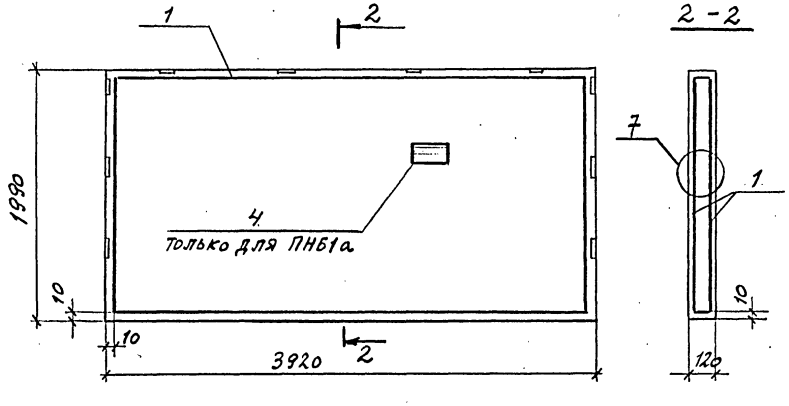

Ведомость расхода стали на элемент, кг

Марка	Изделия арматурные												Изделия закл.				
	Арматура класса											Всего	Прокат марки				
	A-I						A-III						Вст3кп2				
	Гост 5781-82*												Гост 8240-72*				
	ф6	ф8				Итого		ф12					С12				
ПНБ1	2,4	60,0				62,4		133,4				195,8	9,6				
ПНБ1а	2,4	60,0				62,4		133,4				195,8	9,6				

Марка	Изделия закладные													Общий расход
	Прокат марки					Арматура класса							Всего	
	Вст3кп2			Вст3сп6-1,2		A-I								
	Гост 19903-74*					Гост 5781-82*								
	δ=8			δ=10	Итого	ф8	ф12	ф16				Итого		
ПНБ1				2,8	2,8	2,4	5,6	3,6				11,6	24,0	219,8
ПНБ1а	2,8			2,8	5,6	3,6	5,6	3,6				12,8	28,0	223,8

Привязан

Инв.№

Н.контр.	Ермаков	
Нач.отд.	Мирошник	
Гл.конс.от	Ермаков	
Рук.гр.	Крылова	
Провер.	Диденко	
Исполн.	Бузинова	

ТП 901-6-99.89-КЖ.И.10.00.ОСБ

Панели ПНБ1, ПНБ1а. Сборочный чертеж

Стадия	Масса	Масштаб
Р.П.	2300	1:40
Лист	Листов 1	

ГОСХИМПРОЕКТ

Взам. инв. № | Подпись и дата | Инв. № подл.

24049-04 23

Копировал

Формат А3

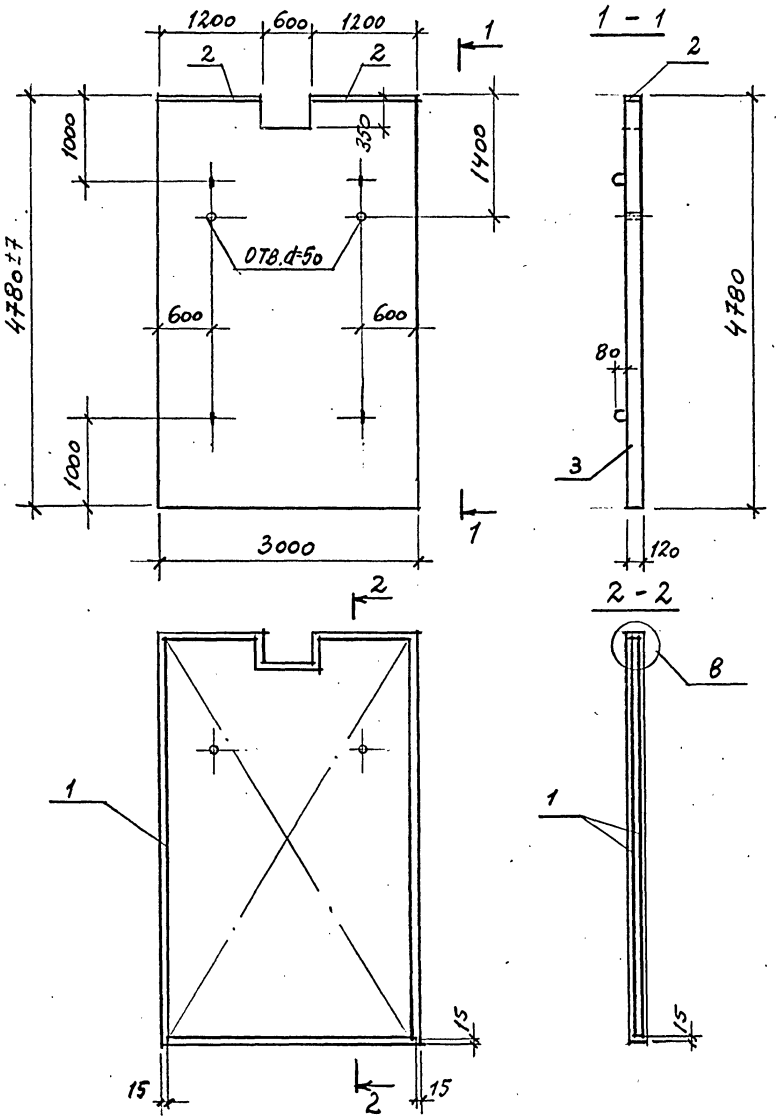

Формат	Зона	Поз.	Обозначение	Наименование	Кол.	Примечание
				Документация		
А3			ТП901-6-99.89-КЖ.И.0.00ТУ	Технические условия		
А3			14.00.0	Узлы		
				Сборочные единицы		
А4		1	ТП901-6-99.89-КЖ.И.0.09.0	Каркас пространственный КПВ	1	
А4		2	0.550	Изделие закладное МН9	2	
				Материалы		
		3		Бетон класса В30	1,72	м³

Ведомость расхода стали на элемент, кг

Марка	Изделия арматурные					Всего	Изделия закладные					Всего	Общий расход
	Арматура класса						Ар-ра класса			Прокат марки			
	A-I			A-III			A-I		A-III	Вст3кп2			
	ГОСТ 5781-82*						ГОСТ 5781-82*			ГОСТ 19903-74*			
	Ф6	Ф8	Итого	Ф10			Ф16		Ф10	-Б=8			
ПНК1	8.0	74.0	82.0	173.2		255.2	7.6		9.6	18.0		35.2	290.4

Привязан

Инв.№

Н.контр.	Ермаков		
Нач.отд	Мирошник		
Гл.конс.от	Ермаков		
Рук.гр.	Крылова		
Провер.	Крылова		
Инженер.	Диденко		

ТП 901-6-99.89-КЖ.И.11.00.0

Панель ПНК1

Стадия	Масса	Масштаб
Р.П.	4300	1:50
Лист	Листов 1	

ГОСХИМПРОЕКТ

24049-04 24

Копировал

Формат А3

Взам. инв. № | Подпись и дата | Инв. № подл.

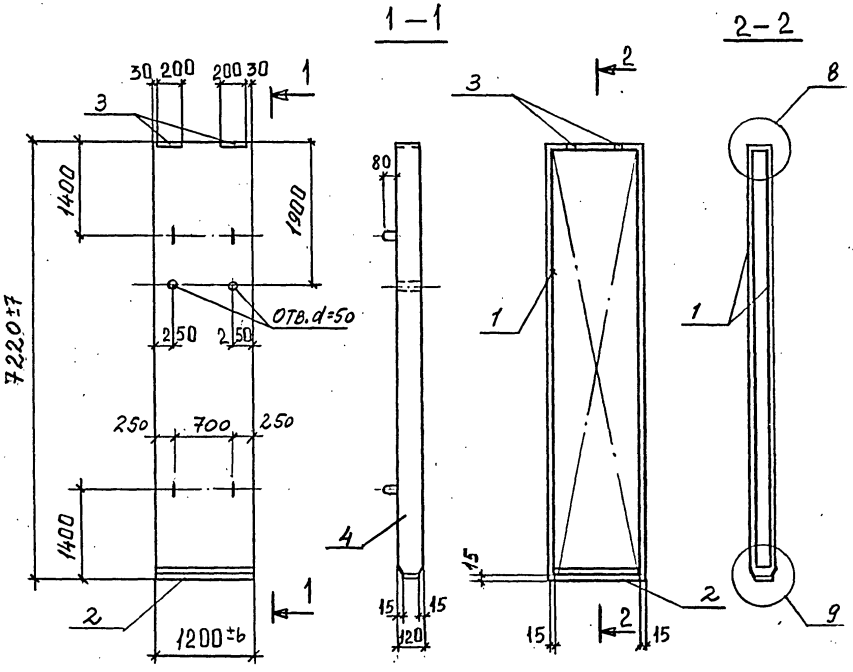

Формат	Зона	Поз.	Обозначение	Наименование	Кол.	Примечание
				Документация		
А3			ТП901-6-99.89-КЖИ.0.00ТУ	Технические условия		
А3			14.00.0	Узлы		
				Сборочные единицы		
А4		1	ТП901-6-99.89-КЖИ.0.10.0	Каркас пространственный КП9	1	
А4		2	0.56.0	Изделие закладное МН10	1	
А4		3	0.57.0	то же МН11	2	
				Материалы		
		4		Бетон класса В30	1.04	м³

Ведомость расхода стали на элемент, кг

Марка	Изделия арматурные					Изделия закладные						Общий расход
	Арматура класса				Всего	Ар-ра класса		Прокат марки			Всего	
	А-I		А-III			А-I	А-III	Вст3пс6-1,2				
	ГОСТ 5781-82*					ГОСТ 5781-82*		ГОСТ 19903-74*				
	ф6		ф10			ф12		ф10	-δ=8	-δ=10	Итого		
ПНК2	28.5		106.4		134.9	3.6		7.0	6.7	3.8	10.5	21.1	156.0

Привязан

Инв.№

Н.контр.	Ермаков		
Нач.отд	Мирошник		
Гл.кон.от	Ермаков		
Рук. гр.	Крылова		
Провер.	Диденко		
Техник	Федотов		

ТП 901-6-99.89-КЖ.И.12.00.0

Панель ПНК2

Стадия	Масса	Масштаб
Р.П.	2600	1:50
Лист	Листов 1	

ГОСХИМПРОЕКТ

Взам. инв. № | Подпись и дата | Инв. № подл.

Копировал

Формат А3

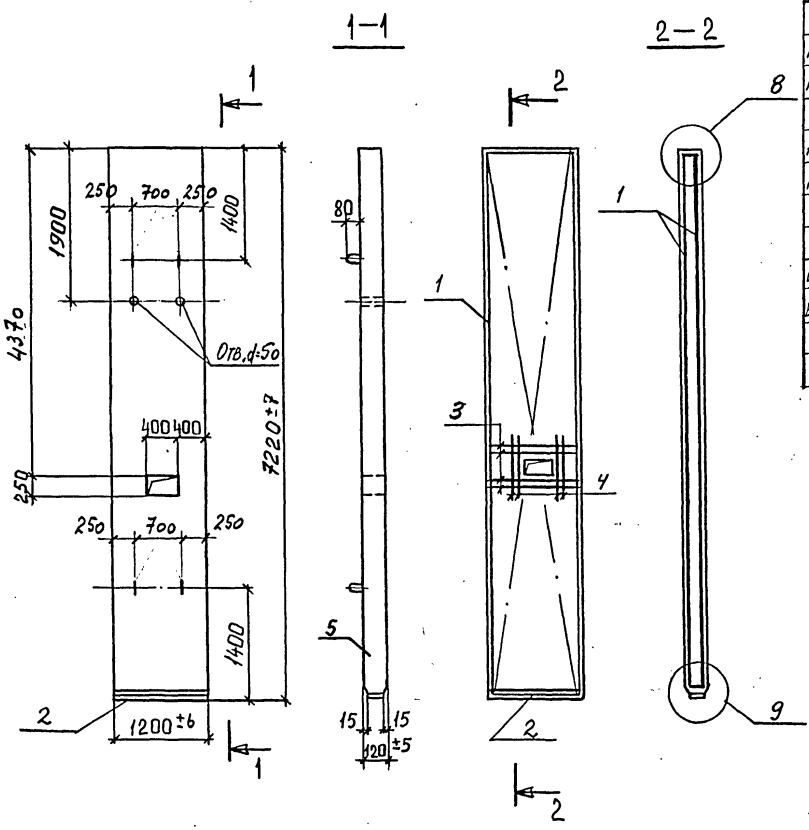

Формат	Зона	Поз.	Обозначение	Наименование	Кол.	Примечание
				Документация		
А3			ТП 901-6-99.89-КЖ.И.0.00.ТУ	Технические условия		
А3			14.00.0	Узлы		
				Сборочные единицы		
А4		1	ТП 901-6-99.89-КЖ.И.0.10.0	Каркас пространст. КП9	1	
А4		2	0.56.0	Изделие закладн. МН10	1	
				Детали		
				ГОСТ 5781-82*		
Б4		3	ТП 901-6-99.89-КЖ.И.13.00.01	Ф10 А I ℓ=1170	8	
Б4		4	.00.02	Ф10 А I ℓ=850	8	
				Материалы		
		5		Бетон класса В30	1,04	м³

Ведомость расхода стали на элемент, кг

Марка	Изделия арматурные					Изделия закладные						Общий расход
	Арматура класса				Всего	Ар-ра класса				Прокат марки	Всего	
	А-I		А-III			А-I		А-III		Вст3кп2		
	ГОСТ 5781-82*					ГОСТ 5781-82*				ГОСТ 19903-74*		
	Ф6	Ф10	Ф10			Ф12		Ф10		-б=8		
ПНК3	28.5	10.0	106.4		144.9	3.6		4.6		6.7	14.9	159.8

Привязан

Инв.№

Н.контр.	Ермаков		
Нач.отд.	Мирошник		
Гл.конс.от	Ермаков		
Рук.гр.	Крылова		
Провер.	Диденко		
Техник	Федотов		

ТП 901-6-99.89-КЖ.И.13.00.0

Панель ПНК3

Стадия	Масса	Масштаб
Р.П.	2600	1:50
Лист	Листов 1	

ГОСХИМПРОЕКТ

Взам. инв. № | Подпись и дата | Инв. № подл.

Копировал

Формат А3

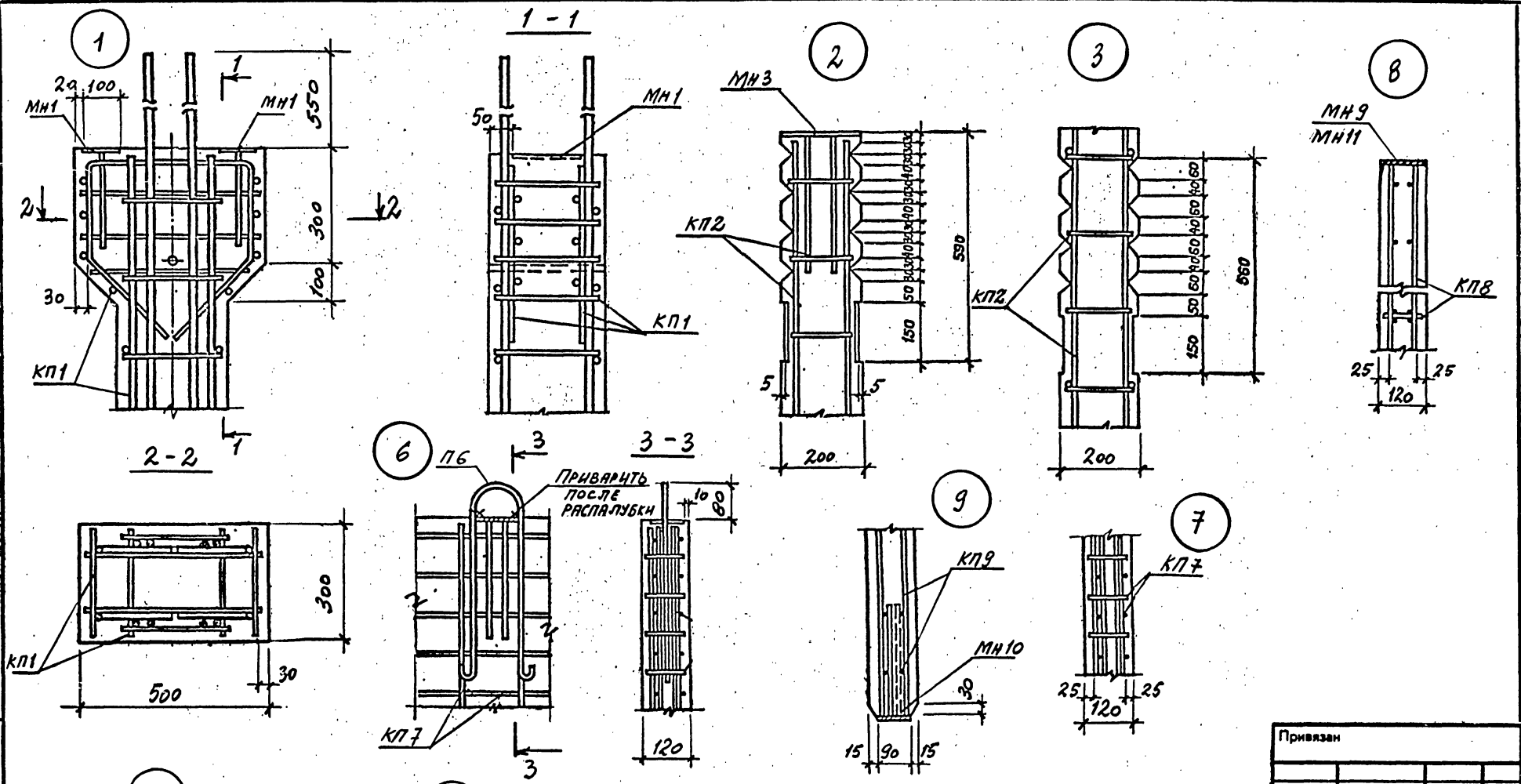

Н.контр.	Крылова		
Нач.отд.	Мирошник		
Гл.кон.от.	Ермаков		
Рук.гр.	Крылова		
Провер.	Крылова		
Инжен.	Луценко		

Привязан

Инв.№

ТП 901-6-99. 89-КЖ.И.14.00.0

Узлы 1...9

Стадия	Масса	Масштаб
Р.П.	–	
Лист	Листов 1	

ГОСХИМПРОЕКТ

Взам. инв. № | Подпись и дата | Инв. № подл.

24049-04 27

Копировал

Формат А3

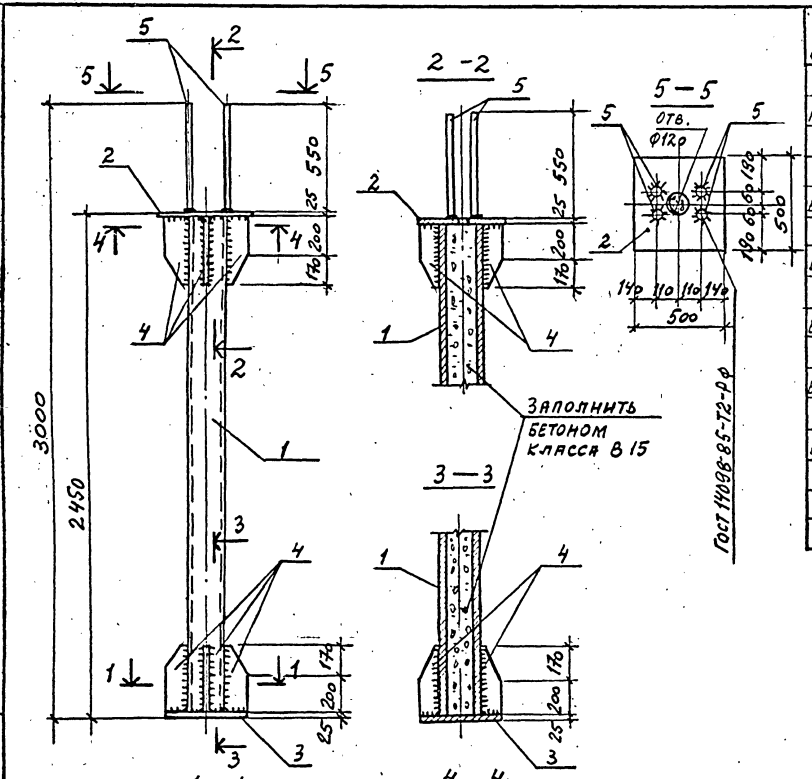

Формат	Зона	Поз.	Обозначение	Наименование	Кол.	Примечание
				Документация		
А3			ТП901-6-99, 89-КЖ.И.0.00.ТУ	Технические условия		
				Детали		масса ед., кг
Б.Ч.		1	ТП901-6-99.89-КЖ.И.0.01.01	Труба 203×8×2400 ГОСТ 8732-78* / Б Ст 4сп ГОСТ 8731-74	1	92.3
Б.Ч.		2	.02	Лист 25×500×500 ГОСТ 19903-74* / Вст3кп2-ГОСТ 14637-79	1	49.1
Б.Ч.		3	.03	Лист 25×440×440 ГОСТ 19903-74* / Вст3кп2-ГОСТ 14637-79	1	38.0
Б.Ч.		4	.04	Лист 8×110×370 ГОСТ 19903-74* / Вст3кп2-ГОСТ 14637-79	8	2.6
Б.Ч.		5	.05	Ф18 III ГОСТ 5781-82* ℓ=550	4	1.1
				Материалы		
				Бетон класса В 15	0.07	м³

Привязан

Инв.№

Н.контр.	Ермаков		
Нач.отд.	Мирошничк		
Гл.конст.	Ермаков		
Рук.гр.	Крылова		
Провер.	Диденко		
Исполн.	Бузинова		

ТП 901-6-99.89-КЖ.И.0.01.0

Колонна КС1

Стадия	Масса	Масштаб
Р.П.	204.8	1:20
Лист	Листов 1	

ГОСХИМПРОЕКТ

Взам.инв.№ | Подпись и дата | Инв.№ подл.

Шифр ГХП 603-2 901-6-99.89-КЖ.И. Альбом 4

Формат	Зона	Поз.	Обозначение	Наименование	Кол.	Примечание
				Документация		
А3			ТП901-6- 99.89-КЖ.И.0.00,ТУ	Технические условия		
А4			0.02.0СБ	Сборочный чертеж		
				Сборочные единицы		
А4		1	ТП901-6- 99.89-КЖ.И.0.16.0	Каркас плоский кр 5	2	
А4		2	0.17.0	то же кр 6	2	
				Детали		
Б4		3	ТП901-6- 99.89-КЖ.И.0.02.01	ф6 AI ГОСТ 5781-82*	50	0.06кг
				ℓ=270		

Привязан

Инв.№

Взам.инв.№ | Подпись и дата | Инв.№ подл.

Н.контр.	Ермаков		ТП 901-6- 99.89-КЖ.И.0.02.0
Нач.отд.	Мирошник		
Гл.кон.от.	Ермаков		Каркас пространственный КП1
Рук.гр.	Крылова		
Провер.	Крылова		
Инжен.	Диденко		

Стадия	Лист	Листов
Р.П.		1

ГОСХИМПРОЕКТ

Копировал Формат А4

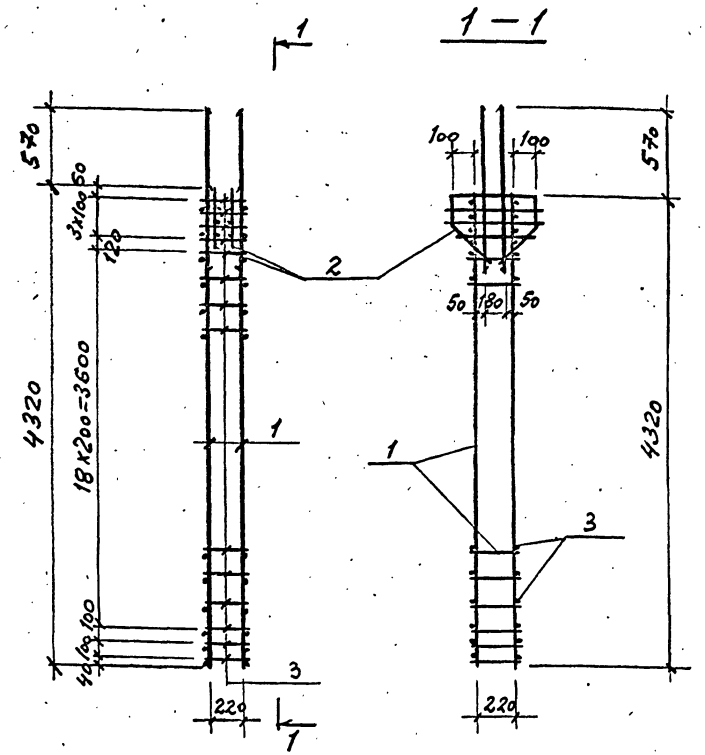

Привязан

Инв.№

Взам.инв.№ | Подпись и дата | Инв.№ подл.

Н.контр.	Ермаков		ТП 901-6- 99.89-КЖ.И.0.02.0СБ
Нач.отд.	Мирошник		
Гл.кон.от.	Ермаков		Каркас пространственный КП1 Сборочный чертеж
Рук.гр.	Крылова		
Провер.	Крылова		
Инжен.	Диденко		

Стадия	Масса	Масштаб
Р.П.	55.4	1:50
Лист	Листов 1	

ГОСХИМПРОЕКТ

Копировал 24049-04 29 Формат А4

Шифр ГХП 2603-2

Альбом 4 ТИПОВОЙ ПРОЕКТ 901-6-99.89 КЖИ

Формат	Зона	Поз.	Обозначение	Наименование	Кол.	Примечание
				Документация		
А3			ТП 901-6-99.89-КЖ.И.0.00.ТУ	Технические условия		
А4			0.03.0СБ	Сборочный чертеж		
				Сборочные единицы		
А4		1	ТП 901-6-99.89-КЖ.И.0.18.0	Каркас плоский КР7	2	
				Детали		
				Гост 5781-82		
Б4		2	ТП 901-6-99.89-КЖ.И.0.03.01	ф6 AI с = 720	9	0,16 кг
Б4		3	...02	ф6 AI . с = 170	62	0,04 кг

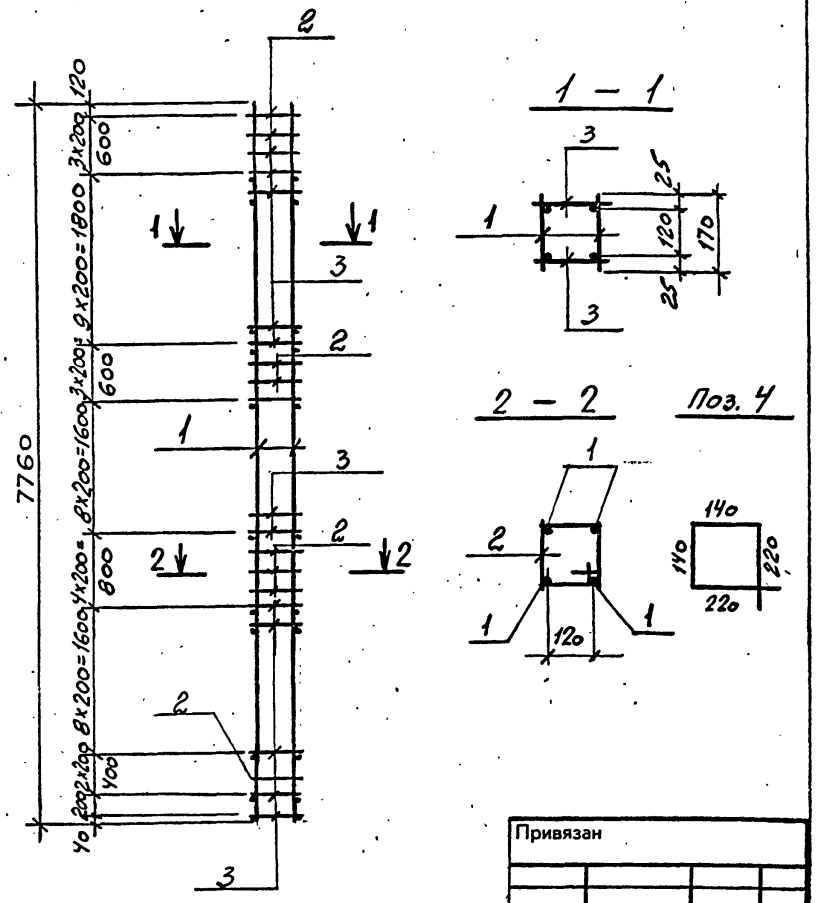

Привязан

Инв.№

Взам.инв.№ | Подпись и дата | Инв.№ подл.

Н. конт.	Ермаков		
Нач. от.	Мирошник		
П. кон. от.	Ермаков		
Рук. гр.	Крылова		
Провер.	Диденко		
Инжен.	Гаврилова		

ТП 901-6-99.89-КЖ.И.0.03.0

Каркас пространственный КП 2

Стадия	Лист	Листов
Р.П.		1

ГОСХИМПРОЕКТ

Копировал

Формат А4

Н. конт.	Ермаков		
Нач. от.	Мирошник		
П. кон. от.	Ермаков		
Рук. гр.	Крылова		
Провер.	Диденко		
Инжен.	Гаврилова		

ТП 901-6-99.89-КЖ.И.0.03.0СБ

Каркас пространственный КП 2. Сборочный чертеж.

Стадия	Масса	Масштаб
Р.П.	68,3	1:50
Лист	Листов 1	

ГОСХИМПРОЕКТ

Копировал

24049-04 30

Формат А4

Шифр ГХП 2603-2

ТИПОВОЙ ПРОЕКТ 901-6-99.89-КЖИ, Альбом 4

Формат	Зона	Поз.	Обозначение	Наименование	Кол.	Примечание
				Документация		
А3			ТП901-6-99.89-КЖ.П.0.00.ТУ	Технические условия		
А4			0.04.0СБ	Сборочный чертеж		
				Сборочные единицы		
А4		1	ТП901-6-99.89-КЖ.И.0.19.0	Каркас плоский КР8	1	
А4		2	0.19.0	КР8а	1	
А4		3	0.20.0	КР9	1	
А4		4	0.20.0	КР10	1	
А4		5	0.21.0	КР11	2	
А4		6	0.22.0	КР12	2	
А4		7	0.39.0	Сетка арматурная С10	4	
А4		8	0.50.0	Изделие закладное МН4	4	
А4		9	0.58.0	Петля П3	2	

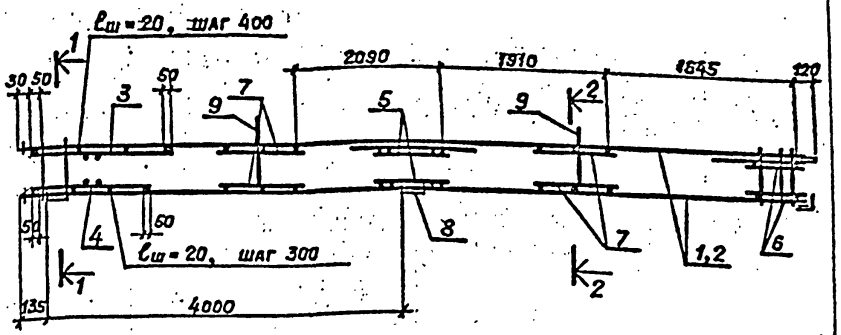

1 – 1 (повернуто)

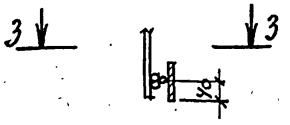

2 – 2 (повернуто)

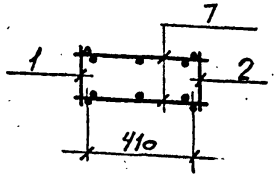

3 – 3

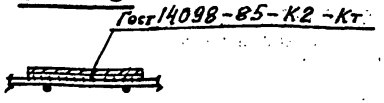

Привязан

Инв.№

Взам.инв.№ | Подпись и дата | Инв.№ подл.

Н. контр.	Ермаков		
Нач. от.	Мирошник		
Гл. кон. с.	Ермаков		
Рук. гр.	Крылова		
Провер.	Анденко		
Инжен.	Гаврилова		

ТП 901-6-99.89-КЖ.И.0.04.0

Каркас пространственный КП3

Стадия	Лист	Листов
Р.П.		1

ГОСХИМПРОЕКТ

Копировал

Формат А4

Привязан

Инв.№

Взам.инв.№ | Подпись и дата | Инв.№ подл.

Н. контр.	Ермаков		
Нач. от.	Мирошник		
Гл. кон. с.	Ермаков		
Рук. гр.	Крылова		
Провер.	Анденко		
Инжен.	Гаврилова		

ТП 901-6-99.89-КЖ.И.0.04.0СБ

Каркас пространственный КП3. Сборочный чертеж.

Стадия	Масса	Масштаб
Р.П.	134,6	1:50
Лист	Листов 1	

ГОСХИМПРОЕКТ

Копировал

Формат А4

Формат	Зона	Поз.	Обозначение	Наименование	Кол.	Примечание
				Документация		
А3			ТП 901-6-99.89-КЖ.И.0.00ТУ	Технические условия		
А4			0.05.0СБ	Сборочный чертеж		
				Сборочные единицы		
А4		1	ТП 901-6-99.89-КЖ.И.0.21.0	Каркас плоский КР11	2	
А4		2	0.22.0	КР12	4	
А4		3	0.23.0	КР13	2	
А4		4	0.39.0	Сетка арматурная С10	4	
А4		5	0.58.0	Петля П3	2	

Привязан

Инв.№

Н. контр.	Ермаков		
Нач. от.	Мирошник		
Гл. конс.	Ермаков		
Рук. гр.	Крылова		
Провер.	Диденко		
Инжен.	Гаврилова		

ТП 901-6-99.89-КЖ.И.0.05.0

Каркас пространственный КП 4

Стадия	Лист	Листов
Р.П.		1

ГОСХИМПРОЕКТ

Копировал

Формат А4

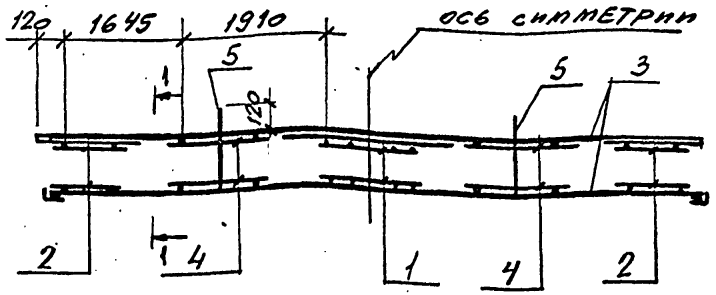

1 – 1 (повернуто)

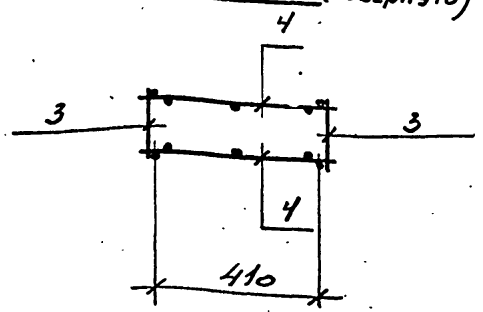

Привязан

Инв.№

Н. контр.	Ермаков		
Нач. от.	Мирошник		
Гл. конс.	Ермаков		
Рук. гр.	Крылова		
Провер.	Диденко		
Инжен.	Гаврилова		

ТП 901-6-99.89-КЖ.И.0.05.0СБ

Каркас пространственный КП 4 Сборочный чертеж.

Стадия	Масса	Масштаб
Р.П.	122.4	
Лист	Листов 1	

ГОСХИМПРОЕКТ

Копировал

Формат А4

Шифр ГХП 2603-2

ТИПОВОЙ ПРОЕКТ 901-6-99.89-КЖИ. Альбом 4

Формат	Зона	Поз.	Обозначение	Наименование	Кол.	Примечание
				Документация		
А3			ТП 901-6-99.89-КЖИ.0.00.ТУ	Технические условия.		
А4			0.06.0СБ	Сборочный чертеж		
				Сборочные единицы		
А4		1	ТП 901-6-99.89-КЖИ.0.20.0	Каркас плоский КР9	1	
А4		2	0.20.0	КР10	1	
А4		3	0.22.0	КР12	2	
А4		4	0.24.0	КР14	1	
А4		5	0.24.0	КР14а	1	
А4		6	0.39.0	Сетка арматурная С10	2	
А4		7	0.58.0	Петля П3	2	

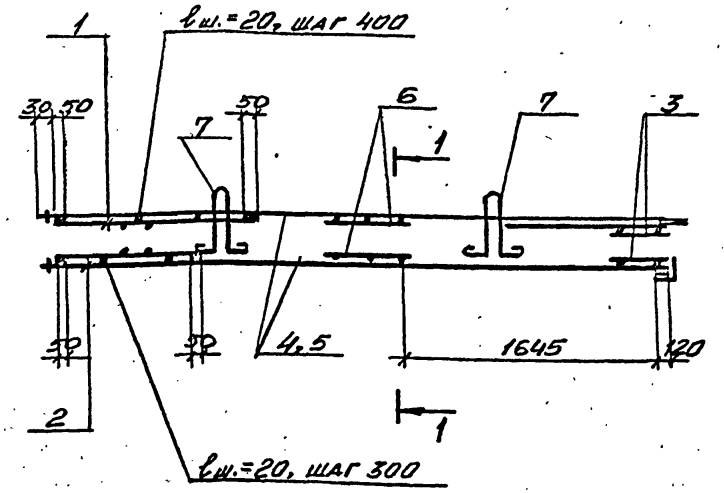

1—1 (повернуто)

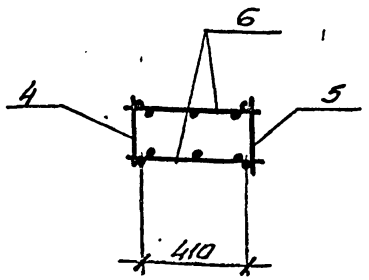

Привязан

Инв.№

Взам.инв.№

Подпись и дата

Инв.№ подл.

Н.конт.	Ермаков		
Нач.ст.	Мирошник		
Гл.конс.сп.	Ермаков		
Рук.гр.	Крылова		
Провер.	Диденко		
Инжен.	Гаврилова		

ТП 901-6-99.89-КЖ.И.0.06.0

Каркас пространственный КП5

Стадия	Лист	Листов
Р.П.		1

ГОСХИМПРОЕКТ

Копировал

Формат А4

Н.конт.	Ермаков		
Нач.ст.	Мирошник		
Гл.кон.	Ермаков		
Рук.гр.	Крылова		
Провер.	Диденко		
Инжен.	Гаврилова		

ТП 901-6-99.89-КЖ.И.0,06.0СБ

Каркас пространственный КП5. Сборочный чертеж.

Стадия	Масса	Масштаб
Р.П.	69,8	
Лист	Листов 1	

ГОСХИМПРОЕКТ

Копировал 24049-04 33 Формат А4

Цифр ГХП 2603-2

ТИПОВОЙ ПРОЕКТ 901-6-99.89-КЖИ. Альбом 4

Формат	Зона	Поз.	Обозначение	Наименование	Кол.	Примечание
				Документация		
А3			ТП 901-6-99.89-КЖ.И.0.00.ТУ	Технические условия		
А4			0.07.ОСБ	Сборочный чертеж		
				Сборочные единицы		
А4		1	ТП901-6-99.89-КЖ.Н.0.25.0	Каркас плоский КР15	2	
				Детали		
Б4		2	ТП901-6-99.89-КЖ.И.0.07.01	ФбАI ГОСТ5781-82*ℓ=110	40	0,02кг

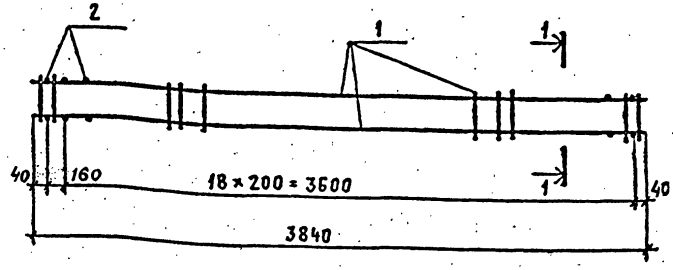

1-1 (повернуто)

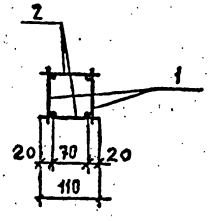

Привязан

Инв.№

Взам.инв.№ | Подпись и дата | Инв.№ подл.

Н.контр.	Ермаков	
Нач.отд.	Мирошник	
Гл.конс.	Ермаков	
Рук.гр.	Крылова	
Провер.	Крылова	
Инжен.	Лиденко	

ТП 901-6-99.89-КЖ.И.0.07.0

Каркас пространственный КП6

Стадия	Лист	Листов
Р.П.		1

ГОСХИМПРОЕКТ

Копировал

Формат А4

Привязан

Инв.№

Взам.инв.№ | Подпись и дата | Инв.№ подл.

Н.контр.	Ермаков	
Нач.отд.	Мирошник	
Гл.конс.отд.	Ермаков	
Рук.гр.	Крылова	
Провер.	Крылова	
Инжен.	Лиденко	

ТП 901-6-99.89-КЖ.И.0.07.0СБ

Каркас пространственный КП6 Сборочный чертеж

Стадия	Масса	Масштаб
Р.П.	28,0	
Лист	Листов 1	

ГОСХИМПРОЕКТ

Копировал

Формат А4

Шифр ГХП 2603-2

Альбом 4 901-6-99.89-КЖ.И.

Формат	Зона	Поз.	Обозначение	Наименование	Кол.	Примечание
				Документация		
А3			ТП901-6-99.89-КЖ.И.0.00.ТУ	Технические условия		
А4			0.08.0СБ	Сборочный чертеж		
				Сборочные единицы		
А4		1	ТП901-6-99.89-КЖ.И.0.41.0	Сетка арматурная С12	2	
А4		2	0.26.0	Каркас плоский Кр16	2	
А4		3	0.58.0	Петля П5	4	

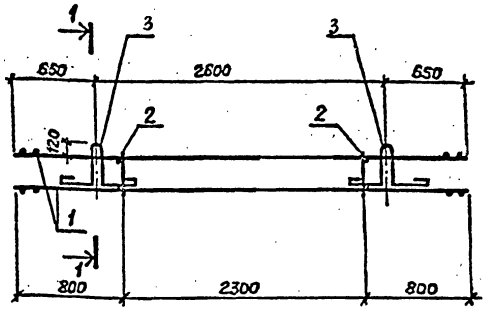

1-1 (повернуто)

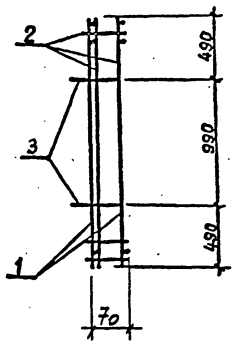

Привязан

Инв.№

Взам.инв.№

Подпись и дата

Инв.№ подл.

Н.контр.	Ермаков		
Нач.отд.	Мирошник		
Гл.кон.от.	Ермаков		
Рук.гр.	Крылова		
Провер.	Крылова		
Инжен.	Диденко		

ТП 901-6-99.89-КЖ.И.0.08.0

Каркас пространственный КП7

Стадия	Лист	Листов
Р.П.		1

ГОСХИМПРОЕКТ

Копировал

Формат А4

Привязан

Инв.№

Н.контр.	Ермаков		
Нач.отд.	Мирошник		
Гл.кон.от.	Ермаков		
Рук.гр.	Крылова		
Провер.	Крылова		
Инжен.	Диденко		

ТП 901-6-99.89-КЖ.И.0.08.0СБ

Каркас пространственный КП7 Сборочный чертеж

Стадия	Масса	Масштаб
Р.П.	199,0	
Лист	Листов 1	

ГОСХИМПРОЕКТ

Копировал

Формат А4

Шифр ГХП
.603-2

ТИПОВОЙ ПРОЕКТ 901-6-99. 89-КЖ.И.
Альбом 4

Формат	Зона	Поз.	Обозначение	Наименование	Кол.	Примечание
				ДОКУМЕНТАЦИЯ		
А3			ТП901-6-99. 89-КЖ.И.0.00.ТУ	ТЕХНИЧЕСКИЕ УСЛОВИЯ		
А4			0.09.ОСБ	СБОРОЧНЫЙ ЧЕРТЕЖ		
				СБОРОЧНЫЕ ЕДИНИЦЫ		
А4		1	ТП901-6-99. 89-КЖ.И.0.42.0	СЕТКА АРМАТУРНАЯ С 13	2	
А4		2	0.27.0	КАРКАС ПЛОСКИЙ КР17	4	
А4		3	0.58.0	ПЕТЛЯ П7	4	

Привязан

Инв.№

Взам.инв.№ | Подпись и дата | Инв.№ подл.

Н.контр.	Крылова	Крылова
Нач.отд.	Мирошник	
Гл.кон.от.	Ермаков	
Рук.гр.	Крылова	Крылова
Провер.	Крылова	Крылова
Инжен.	Диденко	

ТП 901-6-99. 89-КЖ.И.09.0

Каркас пространственный КП8

Стадия	Лист	Листов
Р.П.		1

ГОСХИМПРОЕКТ

Копировал

Формат А4

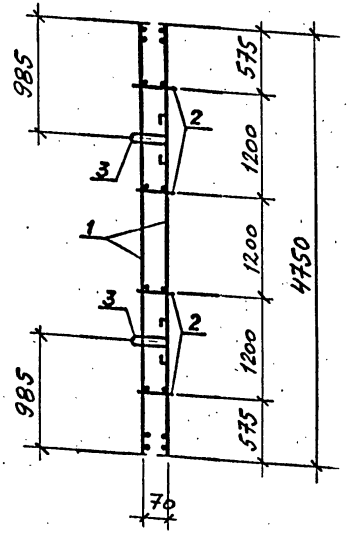

Привязан

Инв.№

Взам.инв.№ | Подпись и дата | Инв.№ подл.

Н.контр.	Крылова	Крылова
Нач.отд.	Мирошник	
Гл.кон.от.	Ермаков	
Рук.гр.	Крылова	Крылова
Провер.	Крылова	Крылова
Инжен.	Диденко	

ТП 901-6-99. 89-КЖ.И.0.09.ОСБ

Каркас пространственный КП8
Сборочный чертеж

Стадия	Масса	Масштаб
Р.П.	262,8	

Лист	Листов 1

ГОСХИМПРОЕКТ

Копировал 24049-04 36

Формат А4

Формат	Зона	Поз.	Обозначение	Наименование	Кол.	Примечание
				ДОКУМЕНТАЦИЯ		
А3			ТП901-6-99. 89-КЖ.И.0.00.ТУ	Технические условия.		
А4			0.10.0СБ	Сборочный чертеж		
				СБОРОЧНЫЕ ЕДИНИЦЫ		
А4		1	ТП901-6-99. 89-КЖ.И.0.43.0	Сетка арматурная С 14	2	
А4		2	0.28.0	Каркас плоский КР18	5	
А4		3	0.58.0	Петля П8	4	

Привязан

Инв.№

Н.контр.	Ермаков		ТП 901-6-99. 89-КЖ.И.0.10.0
Нач.отд	Мирошник		
Гл.кон.от.	Ермаков		Каркас пространственный КП 9
Рук.гр.	Крылова		
Провер.	Крылова		
Инжен.	Диденко		

Стадия	Лист	Листов
Р.П.		1

ГОСХИМПРОЕКТ

Копировал

Формат А4

Взам.инв.№ | Подпись и дата | Инв.№ подл.

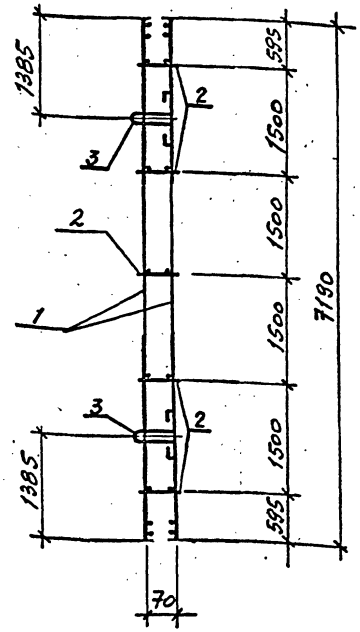

Привязан

Инв.№

Н.контр.	Ермаков		ТП 901-6-99. 89-КЖ.И.0.10.0СБ
Нач.отд	Мирошник		
Гл.кон.от.	Ермаков		Каркас пространственный КП 9 Сборочный чертеж
Рук.гр.	Крылова		
Провер.	Крылова		
Инжен.	Диденко		

Стадия	Масса	Масштаб
Р.П.	138,5	
Лист	Листов 1	

ГОСХИМПРОЕКТ

Копировал 24049-04 37 Формат А4

Взам.инв.№ | Подпись и дата | Инв.№ подл.

Шифр ГХП
2603-2

ТИПОВОЙ ПРОЕКТ 901-6-99.89-КЖ.И.
Альбом 4

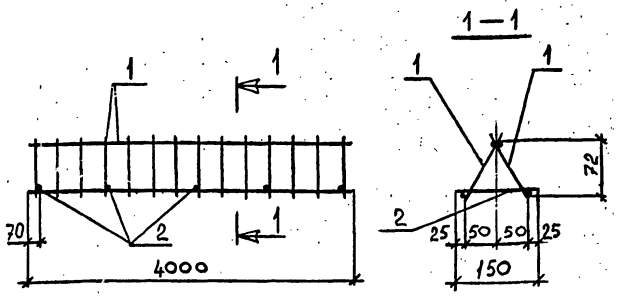

Формат	Зона	Поз.	Обозначение	Наименование	Кол.	Примечание
				ДОКУМЕНТАЦИЯ		
А3			ТП901-6-99. 89-КЖ.И.0.00.ТУ	ТЕХНИЧЕСКОЕ ОПИСАНИЕ		
				СБОРОЧНЫЕ ЕДИНИЦЫ		
А4		1	ТП901-6-99. 89-КЖ.И.0.12.0	КАРКАС ПЛОСКИЙ КР1	2	6.1кг
				ДЕТАЛИ		
А4		2	ТП901-6-99. 89-КЖ.И.0.11.01	Ф6АI ГОСТ 5781-82* ℓ=150	5	0.03кг

Привязан

Инв.№

Н.контр.	Крылова	Крыл	
Нач.отд.	Мирошник		
Гл.кон.от.	Ермаков		
Рук.гр.	Крылова	Крыл	
Провер.	Диденко		
Техник	Федотов		

ТП 901-6-99. 89-КЖ.И.0.11.0

КАРКАС ПРОСТРАНСТВЕННЫЙ КП 10

Стадия	Масса	Масштаб
Р.П.	12.4	

Лист | Листов 1

ГОСХИМПРОЕКТ

Взам.инв.№ | Подпись и дата | Инв.№ подл.

Копировал

Формат А4

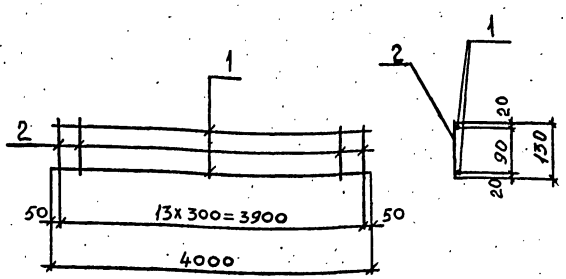

Формат	Зона	Поз.	Обозначение	Наименование	Кол.	Примечание
				ДОКУМЕНТАЦИЯ		
А3			ТП901-6-99. 89-КЖ.И.0.00.ТУ	ТЕХНИЧЕСКОЕ ОПИСАНИЕ		
				ДЕТАЛИ		
				ГОСТ 5781-82*		
А4		1	ТП901-6-99. 89-КЖ.И.0.12.01	Ф10АII ℓ=4000	2	2,5 кг
А4		2	02	Ф10АII ℓ=130	14	0,08 кг

Привязан

Инв.№

Н.контр.	Крылова	Крыл	
Нач.отд.	Мирошник		
Гл.кон.от.	Ермаков		
Рук.гр.	Крылова	Крыл	
Провер.	Провер.		
Техник	Федотов		

ТП 901-6-99. 89-КЖ.И.0.12.0

КАРКАС ПЛОСКИЙ КР1

Стадия	Масса	Масштаб
Р.П.	6,1	

Лист | Листов 1

ГОСХИМПРОЕКТ

Взам.инв.№ | Подпись и дата | Инв.№ подл.

Копировал

24049-04 38

Формат А4

Шифр ГХП 1603-2

Альбом 4 901-6-99.89-КЖ.И.

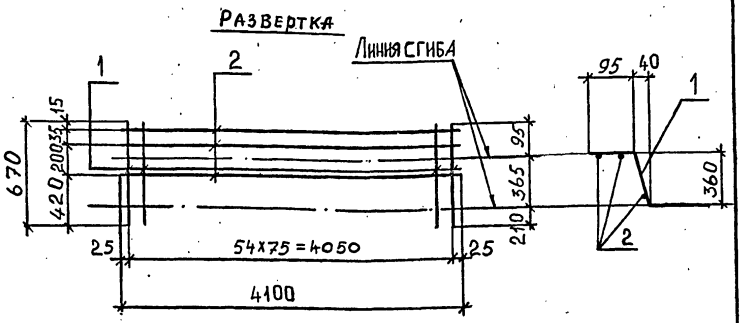

Формат	Зона	Поз.	Обозначение	Наименование	Кол.	Примечание
				Документация		
А3			ТП901-6-99.89-КЖ.И.0.00.ТУ	Технические условия		
				Детали		
				Гост 5781-82*		
Б4		1	ТП901-6-99.89-КЖ.И.0.13.01	ф12 А II ℓ=670	55	0,6 кг
Б4		2	02	ф6 А I ℓ=4100	3	0,9 кг

Привязан

Инв.№

Н.контр.	Ермаков		
Нач.отд	Мирошник		
Гл.кон.от	Ермаков		
Рук.гр.	Крылова		
Провер.	Лиденко		
Техник	Федотов		

ТП 901-6-99.89-КЖ.И.0.13.0

Каркас плоский Кр2

Стадия	Масса	Масштаб
Р.П.	35,7	1:50
Лист	Листов 1	

ГОСХИМПРОЕКТ

Копировал

Формат А4

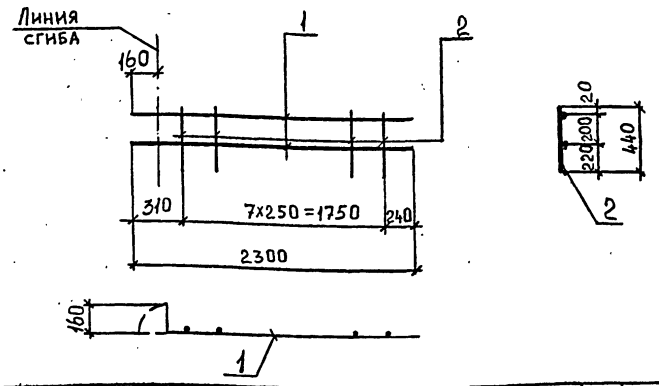

Формат	Зона	Поз.	Обозначение	Наименование	Кол.	Примечание
				Документация		
А3			ТП901-6-99.89-КЖ.И.0.00.ТУ	Технические условия		
				Детали		
				Гост 5781-82*		
Б4		1	ТП901-6-99.89-КЖ.И.0.14.01	ф16 А II ℓ=2300	2	3,6 кг
Б4		2	02	ф6 А I ℓ=440	8	0,1 кг

Привязан

Инв.№

Н.контр.	Ермаков		
Нач.отд	Мирошник		
Гл.кон.от	Ермаков		
Рук.гр.	Крылова		
Провер.	Лиденко		
Техник	Федотов		

ТП 901-6-99.89-КЖ.И.0.14.0

Каркас плоский Кр3

Стадия	Масса	Масштаб
Р.П.	8,0	1:50
Лист	Листов 1	

ГОСХИМПРОЕКТ

Копировал

Формат А4

Цифр ГХП
2603-2

ТИПОВОЙ ПРОЕКТ
901-6-99.89-КЖИ.
Альбом 4

РАЗВЕРТКА

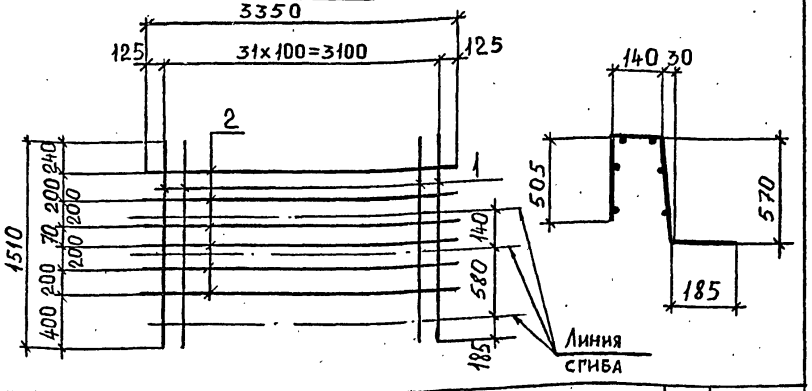

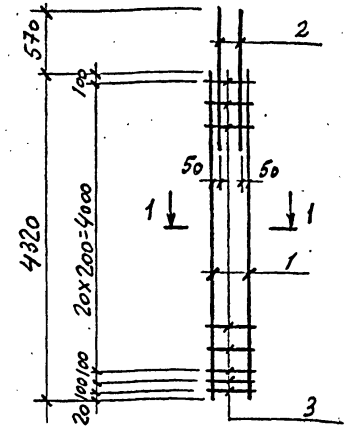

1 — 1

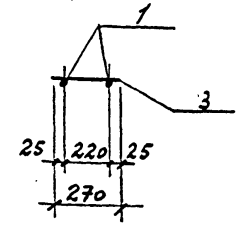

Формат	Зона	Поз.	Обозначение	Наименование	Кол.	Примечание
				Документация		
А3			ТП901-6-99.89-КЖ.И.0.00.ТУ	Технические условия		
				Детали		
				Гост 5781-82*		
Б4		1	ТП901-6-99.89-КЖ.И.0.15.01	ф10 А III ℓ=1510	32	0,9кг
Б4		2	02	ф6 А I ℓ=3350	6	0,7кг

Привязан

Инв.№

Н.контр.	Ермаков		
Нач.отд	Мирошник		
Гл.кон.от	Ермаков		
Рук.гр.	Крылова		
Провер.	Диденко		
Техник	Федотов		

ТП 901-6-99.89-КЖ.И.0.15.0

Каркас плоский КР4

Стадия	Масса	Масштаб
Р.П.	33,2	
Лист	Листов 1	

ГОСХИМПРОЕКТ

Копировал

Формат А4

Формат	Зона	Поз.	Обозначение	Наименование	Кол.	Примечание
				Документация		
А3			ТП901-6-99.89-КЖ.И.0.00.ТУ	Технические условия		
				Детали		
				Гост 5781-82*		
Б4		1	ТП901-6-99.89-КЖ.И.0.16.01	ф18 А III ℓ=4320	2	8,6кг
Б4		2	02	ф18 А III ℓ=1200	2	2.4кг
Б4		3	03	ф6 А I ℓ=270	23	0.06кг

Привязан

Инв.№

Н.контр.	Ермаков		
Нач.отд	Мирошник		
Гл.кон.от	Ермаков		
Рук.гр.	Крылова		
Провер.	Крылова		
Инжен.	Диденко		

ТП 901-6-99.89-КЖ.И.0.16.0

Каркас плоский КР5

Стадия	Масса	Масштаб
Р.П.	23,5	
Лист	Листов 1	

ГОСХИМПРОЕКТ

Копировал 24049-04 40

Формат А4

Взам.инв.№ | Подпись и дата | Инв.№ подл.

Шифр ГХП 2603-2

ТИПОВОЙ ПРОЕКТ 901-6-99.89-КЖ.И. Альбом 4

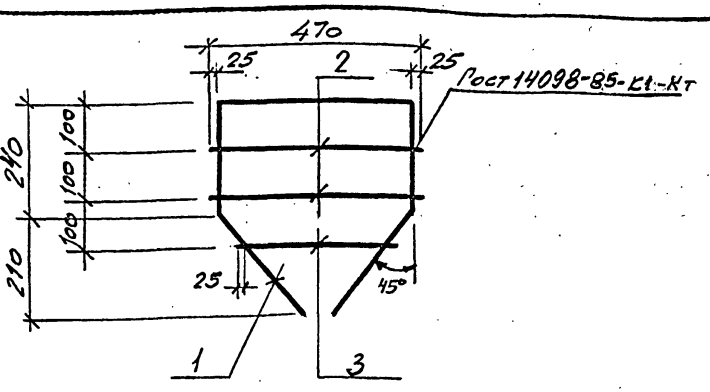

Формат	Зона	Поз.	Обозначение	Наименование	Кол.	Примечание
				Документация		
А3			ТП 901-6-99.89-КЖ.И.0.00.ТУ	Технические условия		
				Детали		
				Гост 5781-82*		
Б4		1	ТП 901-6-99.89-КЖ.И.0.17.01	Ф16А III ℓ = 1430	1	2,4кг
Б4		2	02	Ф6А I ℓ = 470	2	0,1кг
Б4		3	03	Ф6А I ℓ = 380	1	0,08кг

Привязан

Инв.№

Н. конт.	Ермаков		
Нач. от.	Мирошник		
Гл. кон. от.	Ермаков		
Рук. гр.	Крылова		
Провер.	Диденко		
Инжен.	Гаврилова		

ТП 901-6-99.89-КЖ.И.0.17.0

Каркас плоский КР6

Стадия	Масса	Масштаб
Р.П.	2,7	1:10
Лист	Листов 1	

ГОСХИМПРОЕКТ

Взам.инв.№ | Подпись и дата | Инв.№ подл.

Копировал

Формат А4

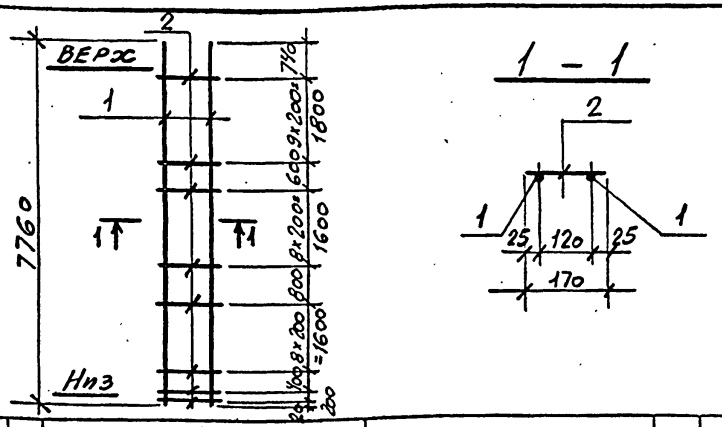

Формат	Зона	Поз.	Обозначение	Наименование	Кол.	Примечание
				Документация		
А3			ТП 901-6-99.89-КЖ.И.0.00.ТУ	Технические условия		
				Детали		
				Гост 5781-82*		
Б4		1	ТП 901-6-99.89-КЖ.И.0.18.01	Ф18А III ℓ = 7760	2	15,5кг
Б4		2	02	Ф6А I ℓ = 170	30	0,04кг

Привязан

Инв.№

Н. контр.	Ермаков		
Нач. от.	Мирошник		
Гл. кон. от.	Ермаков		
Рук. гр.	Крылова		
Провер.	Диденко		
Инжен.	Гаврилова		

ТП 901-6-99.89-КЖ.И.0.18.0

Каркас плоский КР7

Стадия	Масса	Масштаб
Р.П.	32,2	
Лист	Листов 1	

ГОСХИМПРОЕКТ

Взам.инв.№ | Подпись и дата | Инв.№ подл.

Копировал 24049-04 41

Формат А4

Шифр ГХП 2603-2

Альбом 4 — 901-6-99.89-КЖИ

Формат	Зона	Поз.	Обозначение	Наименование	Кол.	Примечание
				Документация		
А3			ТП 901-6-99.89-КЖИ.0.00.ТУ	Технические условия		
А3			0.19.0СБ	Сборочный чертеж		
А3			0.29.0	Узлы 1		
				Детали		
				ГОСТ 5781-82*		
Б.Ч.		1	ТП 901-6-99.89-КЖИ.0.19.01	ф18 А III	ℓ = 8105	2	16,2 кг
Б.Ч.		2	02	ф16 А III	ℓ = 2400	1	3,8 кг
Б.Ч.		3	03	ф16 А III	ℓ = 1100	1	1,7 кг
Б.Ч.		4	04	ф8 А I	ℓ = 230	81	0,1 кг
Б.Ч.		5	05	Лист $\frac{12\times90\times130\ ГОСТ\ 19903\text{-}74^*}{Ст\ 3\ кп\ 2\ ГОСТ\ 14637\text{-}79}$		1	1,1 кг
Б.Ч.		6	06	Уголок $\frac{L\,125\times80\times8\ ГОСТ\ 8510\text{-}86}{Ст\ 3\ пс\ 6\ 535\text{-}79}$			
				ℓ = 80	1	1,0 кг
Б.Ч.		7	07	ф 22 А III ГОСТ 5781-82, ℓ = 80	1	0,2 кг
Б.Ч.		8	08	Лист $\frac{14\times60\times60\ ГОСТ\ 19903\text{-}74^*}{Ст\ 3\ кп\ 2\ ГОСТ\ 14637\text{-}79}$	2	0,4 кг

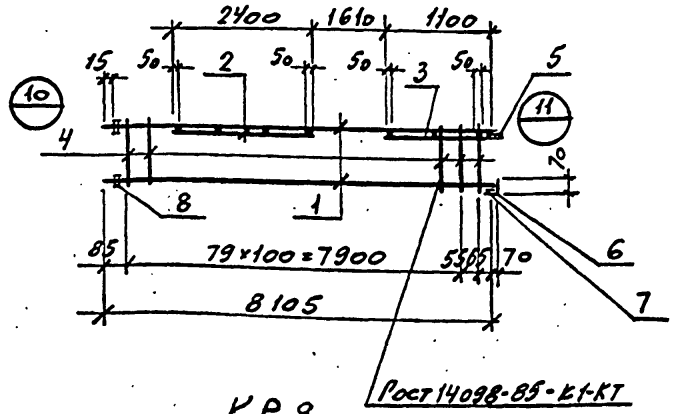

КР 8

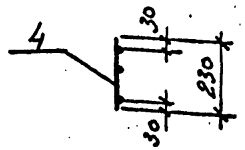

КР 8а

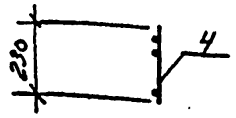

Привязан

Инв.№

Взам.инв.№ | Подпись и дата | Инв.№ подл.

Н.контр.	Ермаков	
Нач.сект.	Марошник	
Гл.конс.	Ермаков	
Рук.гр.	Крылова	
Провер.	Диденко	
Инженер	Гаврилова	

ТП 901-6-99.89-КЖ.И.0.19.0

Каркас плоский КР 8, КР 8а

Стадия	Лист	Листов
Р.П.		1

ГОСХИМПРОЕКТ

Копировал

Формат А4

Привязан

Инв.№

Взам.инв.№ | Подпись и дата | Инв.№ подл.

Н.контр.	Ермаков	
Нач.сект.	Марошник	
Гл.конс.	Ермаков	
Рук.гр.	Крылова	
Провер.	Диденко	
Инженер	Гаврилова	

ТП 901-6-99.89-КЖ.И.0.19.0СБ

Каркас плоский КР 8, КР 8а Сборочный чертеж

Стадия	Масса	Масштаб
Р.П.	49,1	1:100
Лист	Листов 1	

ГОСХИМПРОЕКТ

Копировал

Формат А4

Шифр ГХП 2603-2

ТИПОВОЙ ПРОЕКТ 901-6-99.89-КЖ.И. Альбом 4

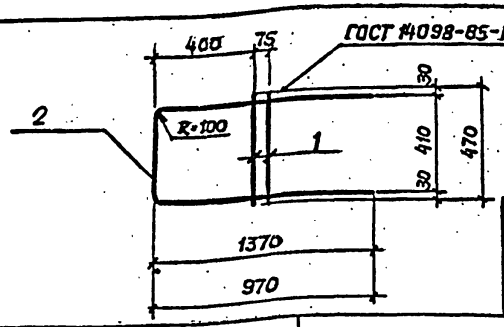

МАРКА ЭЛЕМЕНТА	МАССА, КГ.
КР 9	6,2
КР 10	5,0

Формат	Зона	Поз.	Обозначение	Наименование	Кол.	Примечание
				Документация		
А3			ТП 901-6-99.89-КЖ.И.0.00.ТУ	Технические условия		
				Детали		
				Гост 5781-82*		
Б4		1	ТП901-6-99.89-КЖ.И.0.20.01	Ф 16 А III ℓ=470	2	0,7 кг
				Переменные данные для исполнений:		
				КР 9		
				Детали		
Б4		2	ТП 901-6-99.89-КЖ.И.0.20.02	Ф16 А III Гост 5781-82*, ℓ=3070	1	4,8 кг
				КР 10		
				Детали		
Б4		2	ТП901-6-99.89-КЖ.И.0.20.04	Ф 16 А III Гост 5781-82*, ℓ=2270	1	3,6 кг

Привязан

Инв.№

Взам.инв.№ | Подпись и дата | Инв.№ подл.

Н.контр.	Ермаков		
Нач.от.	Мирошник		
Гл.кон.	Ермаков		
Рук.гр.	Крылова		
Провер.	Диденко		
Инженер.	Гаврилова		

ТП 901-6-99.89-КЖ.И.0.20.0

Каркас плоский КР9, КР10

Стадия	Масса	Масштаб
Р.П.	см. табл.	
Лист	Листов 1	

ГОСХИМПРОЕКТ

Копировал

Формат А4

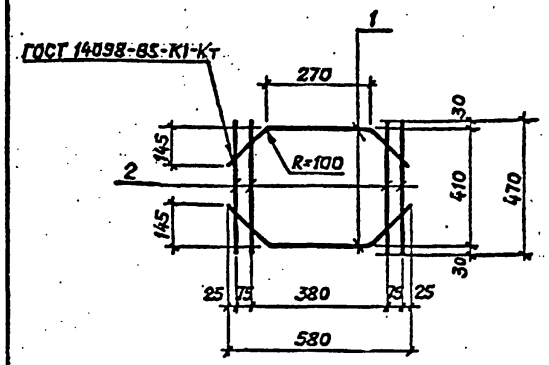

Формат	Зона	Поз.	Обозначение	Наименование	Кол.	Примечание
				Документация		
А3			ТП 901-6-99.89-КЖ.И.0.00.ТУ	Технические условия		
				Детали		
				Гост 5781-82*		
Б4		1	ТП 901-6-99.89-КЖ.И.0.21.01	Ф16 А III ℓ=680	2	1,1 кг
Б4		2	02	Ф16 А III ℓ=470	4	0,7 кг

Привязан

Инв.№

Взам.инв.№ | Подпись и дата | Инв.№ подл.

Н.контр.	Ермаков		
Нач.от.	Мирошник		
Гл.кон.	Ермаков		
Рук.гр.	Крылова		
Провер.	Диденко		
Инженер.	Гаврилова		

ТП 901-6-99.89-КЖ.И.0.21.0

Каркас плоский КР11

Стадия	Масса	Масштаб
Р.П.	5,0	
Лист	Листов 1	

ГОСХИМПРОЕКТ

Копировал

Формат А4

Шифр ГХП 2603-2

Альбом 4

901-6-99.89-КЖИ.

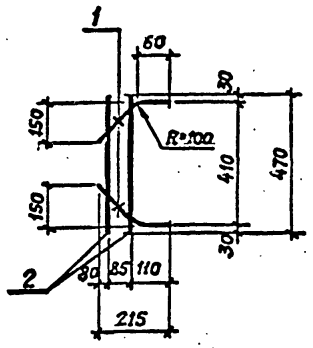

Формат	Зона	Поз.	Обозначение	Наименование	Кол.	Примечание
				Документация		
А3			ТП 901-6-99.89-КЖИ.0.00.ТУ	Технические условия		
				Детали		
				ГОСТ 5781-82*		
Б.Ч.		1	ТП 901-6-99.89-КЖИ.0.22.01	ф16АIII l=275	2	0,4 кг
Б.Ч.		2	02	ф16АIII l=470	2	0,7 кг

Привязан

Инв.№

Взам.инв.№ | Подпись и дата | Инв.№ подл.

Н.конт.	Ермаков		ТП 901-6-99.89-КЖ.И.0.22.0
Нач.от.	Мирошник		Каркас плоский КР12
Гл.кон.	Ермаков		Стадия: Р.П. | Масса: 2,2 | Масштаб: 1:20
Рук.гр.	Крылова		Лист | Листов 1
Провер.	Диденко		ГОСХИМПРОЕКТ
Инжен.	Гаврилова		

Копировал

Формат А4

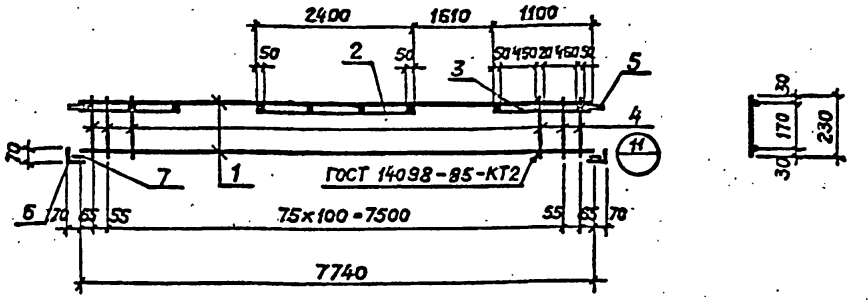

Формат	Зона	Поз.	Обозначение	Наименование	Кол.	Примечание
				Документация		
А3			ТП 901-6-99.89-КЖИ.0.00.ТУ	Технические условия		
				Узлы		
				Детали		
				ГОСТ 5781-82*		
Б.Ч.		1	ТП 901-6-99.89-КЖИ.0.23.01	ф18АIII l=7740	2	15,5 кг
Б.Ч.		2	02	ф16АIII l=2400	1	3,8 кг
Б.Ч.		3	03	ф16АIII l=1100	2	1,7 кг
Б.Ч.		4	04	ф18АI l=230	78	0,09 кг
Б.Ч.		5	05	Лист 12×90×130 ГОСТ 19903-74 ВСт3кп2 ГОСТ 14637-79	2	1,1 кг
Б.Ч.		6	06	Уголок L125×80×8 ГОСТ 8510-86* ВСт3пс6 ГОСТ 535-79* l=80	2	1,0 кг
Б.Ч.		7	07	ф22АIII ГОСТ 5781-82* l=80	2	0,2 кг

Привязан

Инв.№

Взам.инв.№ | Подпись и дата | Инв.№ подл.

Н.конт.	Ермаков		ТП 901-6-99.89-КЖ.И.0.23.0
Нач.от.	Мирошник		Каркас плоский КР13
Гл.кон.	Ермаков		Стадия: Р.П. | Масса: 49,8 | Масштаб:
Рук.гр.	Крылова		Лист | Листов 1
Провер.	Диденко		ГОСХИМПРОЕКТ
Инжен.	Гаврилова		

Копировал

Формат А4

Шифр ГХП 2603-2

ТИПОВОЙ ПРОЕКТ 901-6-99.89-КЖИ.

Альбом 4

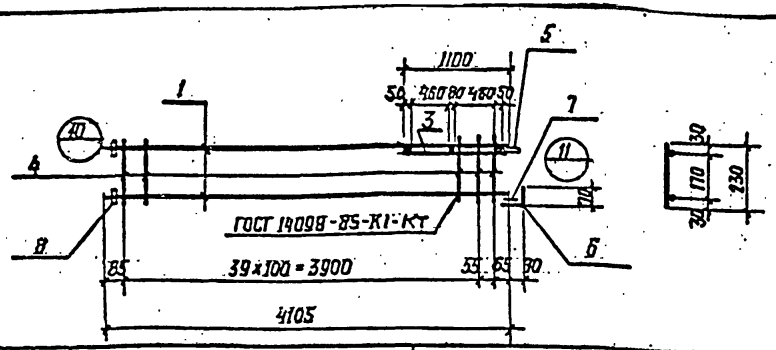

Формат	Зона	Поз.	Обозначение	Наименование	Кол.	Примечание
				Документация		
А3			ТП901-6-99.89-КЖИ.0.00.ТУ	Технические условия		
А4			0.29.0	Узлы		
				Детали		
				ГОСТ 5781-82*		
Б4		1	ТП901-6-99.89-КЖИ.0.24.01	Ф18 AIII ℓ=4105	2	8,2 кг
Б4		3	02	Ф16 AIII ℓ=1100	1	1,7 кг
Б4		4	03	Ф8 AI ℓ=230	41	0,09 кг
Б4		5	04	Лист 12х90х130 ГОСТ 19903-74* Ст3 ГОСТ 14637-74	1	1,1 кг
Б4		6	05	Уголок 125х80х8 ГОСТ 8510-86* ℓ=80 Ст3пс6 ГОСТ 380-71*	1	1,0 кг
Б4		7	06	Ф22 AIII ГОСТ 5781-82* ℓ=80	1	0,2 кг
Б4		8	07	Лист 14х60х60 ГОСТ 19903-74* Ст3кп2 ГОСТ 14637-74	2	0,8 кг

Привязан

Инв.№

Взам.инв.№

Подпись и дата

Инв.№ подл.

Н.контр.	Ермаков	
Нач.от.	Мирошник	
Гл.кон.	Ермаков	
Рук.гр.	Крылова	
Провер.	Диденко	
Инженер.	Гаврилова	

ТП 901-6-99.89-КЖ.И.0.24.0

Каркас плоский КР14, КР14а

Стадия	Масса	Масштаб
Р.П.	25,7	1:50
Лист	Листов 1	

ГОСХИМПРОЕКТ

Копировал

Формат А4

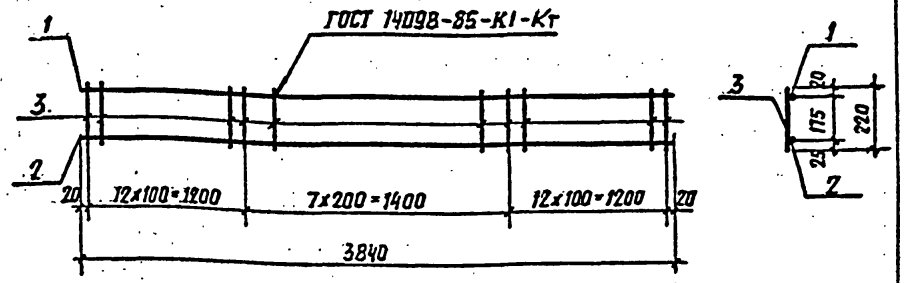

Формат	Зона	Поз.	Обозначение	Наименование	Кол.	Примечание
				Документация		
А3			ТП 901-6-99.89-КЖИ.0.00.ТУ	Технические условия		
				Детали		
				ГОСТ 5781-82*		
Б4		1	ТП 901-6-99.89-КЖИ.0.25.01	Ф10 AIII ℓ=3840	1	2,4 кг
Б4		2	02	Ф20 AIII ℓ=3840	1	9,5 кг
Б4		3	03	Ф6 AI ℓ=220	32	0,05 кг

Привязан

Инв.№

Взам.инв.№

Подпись и дата

Инв.№ подл.

Н.кон.	Ермаков	
Нач.от.	Мирошник	
Гл.кон.	Ермаков	
Рук.гр.	Крылова	
Провер.	Диденко	
Инженер.	Гаврилова	

ТП 901-6-99.89-КЖ.И.0.25.0

Каркас плоский КР15

Стадия	Масса	Масштаб
Р.П.	13,5	
Лист	Листов 1	

ГОСХИМПРОЕКТ

Копировал

Формат А4

Ф3-111

Шифр ГХП 2603-2

ТИПОВОЙ ПРОЕКТ 901-6-99.89-КЖ.И. Альбом 4

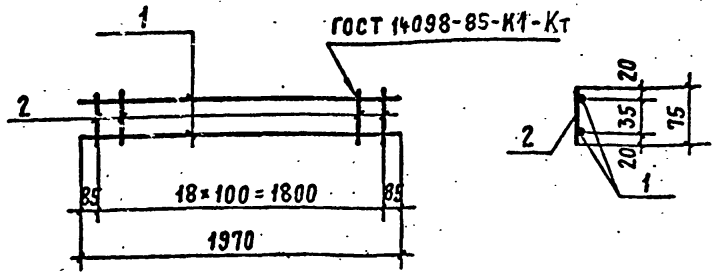

Формат	Зона	Поз.	Обозначение	Наименование	Кол.	Примечание
				Документация		
А3			ТП901-6-99.89-КЖ.И.0.00.ТУ	Технические условия		
				Детали		
				Гост 5781-82*		
Б4		1	ТП901-6-99.89-КЖ.И.0.26.01	Ф6АI ℓ = 1970	2	0,4кг
Б4		2	02	Ф6АI ℓ = 75	19	0,02кг

Привязан

Инв.№

Н.кон.	Ермаков		
Нач.от.	Мирошник		
Гл.кон.	Ермаков		
Рук.гр.	Крылова		
Провер.	Диденко		
Инжен.	Гаврилова		

ТП 901-6-99.89-КЖ.И.0.26.0

Каркас плоский КР16

Стадия	Масса	Масштаб
Р.П.	1,2	

Лист | Листов 1

ГОСХИМПРОЕКТ

Взам.инв.№ | Подпись и дата | Инв.№ подл.

Копировал

Формат А4

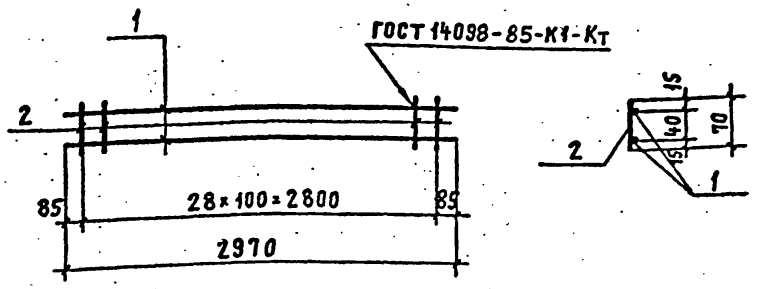

Формат	Зона	Поз.	Обозначение	Наименование	Кол.	Примечание
				Документация		
А3			ТП901-6-99.89-КЖ.И.0.00.ТУ	Технические условия		
				Детали:		
				Гост 5781-82*		
Б4		1	ТП901-6-99.89-КЖ.И.0.27.01	Ф6АI ℓ = 2970	2	0,7кг
Б4		2	02	Ф6АI ℓ = 70	29	0,02кг

Привязан

Инв.№

Н.конт	Ермаков		
Нач.от.	Мирошник		
Гл.кон.	Ермаков		
Рук.гр.	Крылова		
Провер.	Диденко		
Инжен.	Гаврилова		

ТП 901-6-99.89-КЖ.И.0.27.0

Каркас плоский КР17

Стадия	Масса	Масштаб
Р.П.	2,0	

Лист | Листов 1

ГОСХИМПРОЕКТ

Взам.инв.№ | Подпись и дата | Инв.№ подл.

Копировал 24049-04 46

Формат А4

Шифр ГХП 2603-2

ТИПОВОЙ ПРОЕКТ 901-6-99.89-КЖИ. Альбом 4

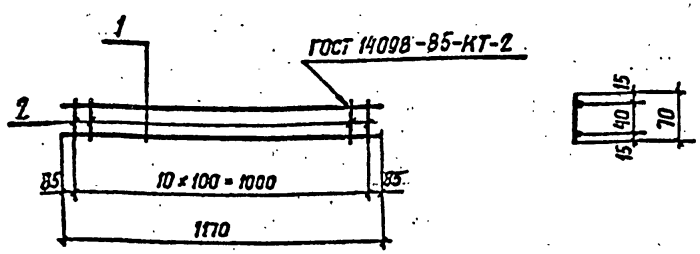

Формат	Зона	Поз.	Обозначение	Наименование	Кол.	Примечание
				Документация		
А3			ТП-901-6-99.89-КЖИ.0.00.ТУ	Технические условия		
				Детали		
				Гост 5781-82*		
Б4		1	ТП-901-6-99.89-КЖИ.0.28.01	ф6 AI ℓ = 1170	2	0,3 кг
Б4		2	02	ф6 AI ℓ = 70	11	0,01 кг

Привязан

Инв.№

Взам.инв.№ | Подпись и дата | Инв.№ подл.

Н. контр.	Ермаков		
Нач. от.	Мирошник		
Гл. кон.	Ермаков		
Рук. гр.	Крылова		
Провер.	Диденко		
Инжен.	Гаврилова		

ТП 901-6-99.89-КЖ.И.0.28.0

Каркас плоский КР 18

Стадия	Масса	Масштаб
Р.П.	0,7	
Лист	Листов 1	

ГОСХИМПРОЕКТ

Копировал

Формат А4

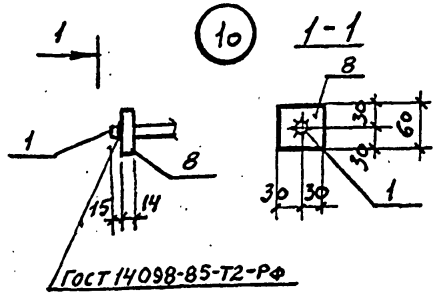

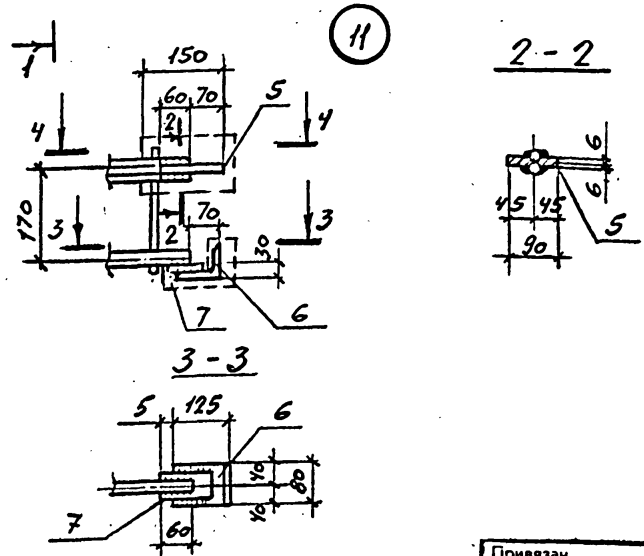

Привязан

Инв.№

Взам.инв.№ | Подпись и дата | Инв.№ подл.

Н. контр.	Ермаков		
Нач. от.	Мирошник		
Гл. кон.	Ермаков		
Рук. гр.	Крылова		
Провер.	Диденко		
Инжен.	Гаврилова		

ТП 901-6-99.89-КЖ.И.0.29.0

Узлы 10, 11

Стадия	Масса	Масштаб
Р.П.	–	
Лист	Листов 1	

ГОСХИМПРОЕКТ

Копировал 24049-04 47

Формат А4

Шифр ГХП 2.603-2

ТИПОВОЙ ПРОЕКТ 901-6-99.89-КЖ.И. Альбом 4

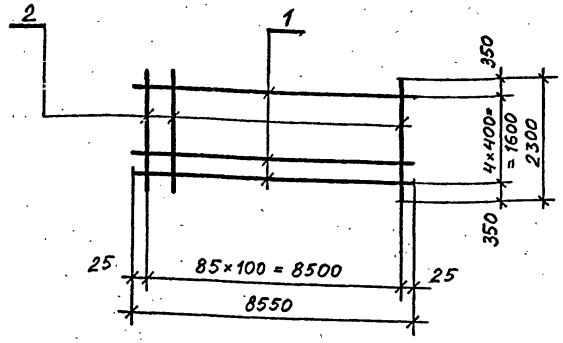

Формат	Зона	Поз.	Обозначение	Наименование	Кол.	Примечание
				Документация		
А3			ТП 901-6-99.89-КЖ.И.0.00.ТУ	Технические условия		
				Детали		
				ГОСТ 5781-82*		
Б.Ч		1	ТП 901-6-99.89-КЖ.И.0.30.01	ф6 AI l=8550	5	1,9 кг
Б.Ч		2	02	ф12 AII l=2300	86	2,04 кг

Привязан

Инв.№

Взам.инв.№ | Подпись и дата | Инв.№ подл.

Н.конт.	Ермаков		
Нач.отд.	Мирошник		
Гл.кон.от	Ермаков		
Рук.гр.	Крылова		
Провер	Диденко		
Исполн.	Балдина		

ТП 901-6-99.89-КЖ.И.0.30.0

Сетка арматурная С1

Стадия	Масса	Масштаб
Р.П.	185	
Лист	Листов 1	

ГОСХИМПРОЕКТ

Копировал

Формат А4

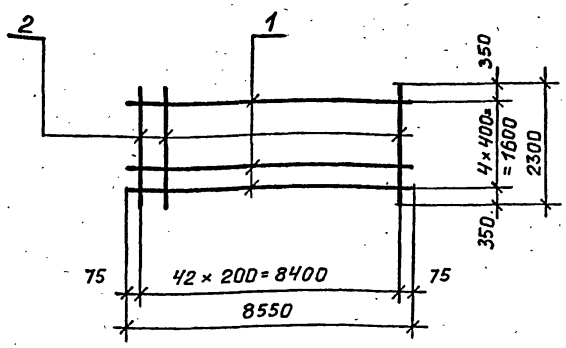

Формат	Зона	Поз.	Обозначение	Наименование	Кол.	Примечание
				Документация		
А3			ТП 901-6-99.89-КЖ.И.0.00.ТУ	Технические условия		
				Детали		
				Гост 5781-82*		
Б.Ч		1	ТП 901-6-99.89-КЖ.И.0.31.01	ф6 AI l=8550	5	1,9 кг
Б.Ч		2	02	ф12 AII l=2300	43	1,42 кг

Привязан

Инв.№

Взам.инв.№ | Подпись и дата | Инв.№ подл.

Н.конт.	Ермаков		
Нач.отд.	Мирошник		
Гл.кон.от	Ермаков		
Рук.гр.	Крылова		
Провер	Диденко		
Исполн.	Балдина		

ТП 901-6-99.89-КЖ.И.0.31.0

Сетка арматурная С2

Стадия	Масса	Масштаб
Р.П.	70,6	
Лист	Листов 1	

ГОСХИМПРОЕКТ

Копировал

Формат А4

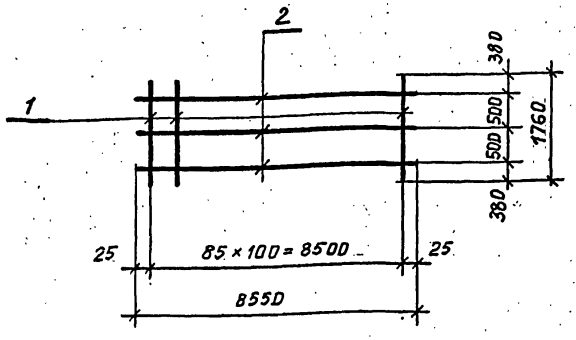

Формат	Зона	Поз.	Обозначение	Наименование	Кол.	Примечание
				Документация		
А3			ТП 901-6-99.86-КЖ.И.0.00.ТУ	Техническое описание		
				Детали		
А4		1	ТП 901-6-99.86-КЖ.И.0.32.01	ф12 AII Гост 5781-82* ℓ=1760	86	1,56 кг
А4		2	02	ф6 AI то же ℓ=8550	3	1,9 кг

Привязан

Инв.№

Н.конт.	Крылова		ТП 901-6-99. 89-КЖ.И.0.32.0
Нач.отд.	Мирошник		Сетка арматурная С3
Гл.кон.от	Ермаков		Стадия: Р.П. · Масса: 140 · Масштаб:
Рук.гр.	Крылова		Лист · Листов 1
Провер.	Диденко		ГОСХИМПРОЕКТ
Исполн.	Балдина		

Взам.инв.№ · Подпись и дата · Инв.№ подл.

Копировал · Формат А4

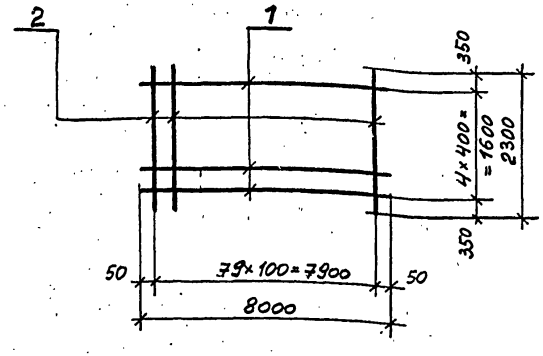

Формат	Зона	Поз.	Обозначение	Наименование	Кол.	Примечание
				Документация		
А3			ТП 901-6-99.86-КЖ.И.0.00.ТУ	Техническое описание		
				Детали		
А4		1	ТП 901-6-99.86-КЖ.И.0.33.01	ф6 AI Гост 5781-82* ℓ=8000	5	1,8 кг
А4		2	02	ф12 AII то же ℓ=2300	80	2,04 кг

Привязан

Инв.№

Н.конт.	Крылова		ТП 901-6-99. 89-КЖ.И. 0.33.0
Нач.отд.	Мирошник		Сетка арматурная С4
Гл.кон.от	Ермаков		Стадия: Р.П. · Масса: 172,3 · Масштаб:
Рук.гр.	Крылова		Лист · Листов 1
Провер.	Диденко		ГОСХИМПРОЕКТ
Исполн.	Балдина		

Взам.инв.№ · Подпись и дата · Инв.№ подл.

Копировал · 24049-04 49 · Формат А4

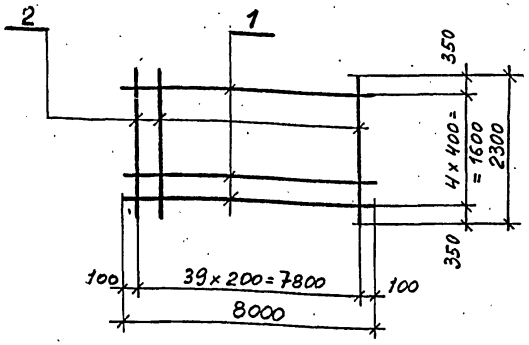

Формат	Зона	Поз.	Обозначение	Наименование	Кол.	Примечание
				Документация		
А3			ТП 901-6-99.86-КЖ.И.0.00.ТУ	Технические условия		
				Детали		
				ГОСТ 5781-82*		
Б4		1	ТП 901-6-99.86-КЖ.И.0.34.01	ф 6 AI ℓ=8000	5	1,8 кг
Б4		2	0,2	ф10 AII ℓ=2300	40	1,42 кг

Привязан

Инв.№

Н.конт.	Ермаков		ТП 901-6-99.89-КЖ.И.0.34.0
Нач.отд	Мирошник		Сетка арматурная С5
Гл.кон.от	Ермаков		Стадия: Р. П. | Масса: 65,7 | Масштаб:
Рук.гр.	Крылова		Лист | Листов 1
Провер.	Диденко		ГОСХИМПРОЕКТ
Исполн.	Балдина		

Взам.инв.№ | Подпись и дата | Инв.№ подл.

Копировал Формат А4

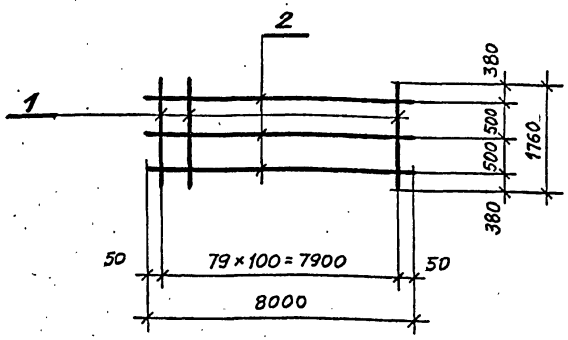

Формат	Зона	Поз.	Обозначение	Наименование	Кол.	Примечание
				Документация		
А3			ТП 901-6-99.86-КЖ.И.0.00.ТУ	Технические условия		
				Детали		
				ГОСТ 5781-82*		
Б4		1	ТП 901-6-99.86-КЖ.К.0.35.01	ф12 AII ℓ=1760	80	1,6 кг
Б4		2	02	ф6 AI ℓ=8000	3	1,8 кг

Привязан

Инв.№

Н.конт.	Ермаков		ТП 901-6-99.89-КЖ.И.0.35.0
Нач.отд	Мирошник		Сетка арматурная С6
Гл.кон.от	Ермаков		Стадия: Р. П. | Масса: 130,2 | Масштаб:
Рук.гр.	Крылова		Лист | Листов 1
Провер.	Диденко		ГОСХИМПРОЕКТ
Исполн.	Балдина		

Взам.инв.№ | Подпись и дата | Инв.№ подл.

Копировал 24049-04 50 Формат А4

Шифр ГХП 2603-2

ТИПОВОЙ ПРОЕКТ 901-6-99. 89-К.Ж.И. Альбом 4

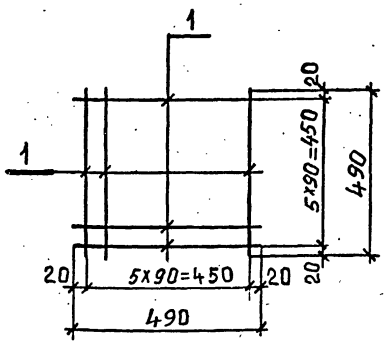

Формат	Зона	Поз.	Обозначение	Наименование	Кол.	Примечание
				Документация		
А3			ТП901-6-99. 89-К.Ж.И.0.00.ТУ	Технические условия		
				Детали		
				ГОСТ 5781-82*		
Б4		1	ТП901-6-99. 89-К.Ж.И.0.36.01	ф 6 АI ℓ=490	12	0.11 кг

Привязан

Инв.№

Взам.инв.№

Подпись и дата

Инв.№ подл.

Н.контр.	Ермаков		
Нач.отд.	Мирошник		
Гл.кон.от	Ермаков		
Рук.гр.	Крылова		
Провер.	Диденко		
Техник	Федотов		

ТП 901-6-99.89-КЖ.И.0.36.0

Сетка арматурная С 7

Стадия	Масса	Масштаб
Р.П.	1.3	1:10
Лист	Листов 1	

ГОСХИМПРОЕКТ

Копировал

Формат А4

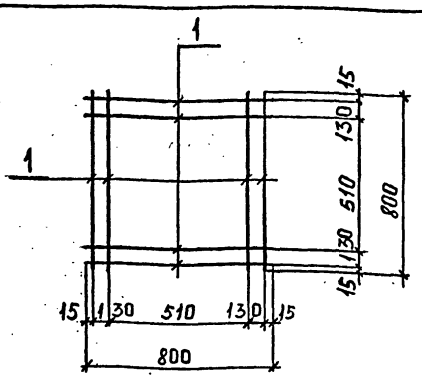

Формат	Зона	Поз	Обозначение	Наименование	Кол.	Примечание
				Документация		
А3			ТП 901-6-99. 89-К.Ж.И.0.00.ТУ	Технические условия		
				Детали		
				ГОСТ 5781-82*		
Б4		1	ТП 901-6-99. 89-К.Ж.И.0.37.01	ф 8 АI ℓ=800	8	0,32

Привязан

Инв.№

Взам.инв.№

Подпись и дата

Инв.№ подл.

Н.контр.	Ермаков		
Нач.отд.	Мирошник		
Гл.кон.от	Ермаков		
Рук.гр.	Крылова		
Провер.	Диденко		
Техник	Федотов		

ТП 901-6-99.89-КЖ.И.0.37.0

Сетка арматурная С 8

Стадия	Масса	Масштаб
Р.П.	2,5	1:20
Лист	Листов 1	

ГОСХИМПРОЕКТ

Копировал

Формат А4

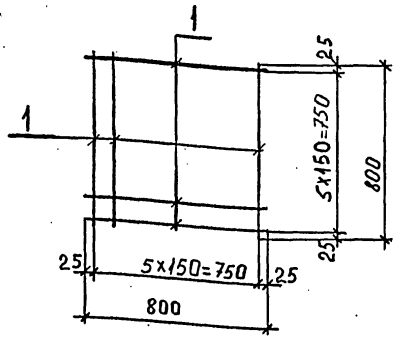

Формат	Зона	Поз.	Обозначение	Наименование	Кол.	Примечание
				Документация		
А3			ТП901-6-99.89-КЖ.И.0.00.ТУ	Технические условия		
				Детали		
				Гост 5781-82*		
Б4		1	ТП901-6-99.89-КЖ.И.0.38.01	ФВАI ℓ=800	12	0,32 кг

Привязан

Инв.№

Н.контр.	Ермаков		
Нач.отд.	Мирошник		
Гл.кон.от.	Ермаков		
Рук.гр.	Крылова		
Провер.	Диденко		
Техник	Федотов		

ТП 901-6-99.89-КЖ.И.0.38.0

Сетка арматурная С 9

Стадия	Масса	Масштаб
Р.П.	3,8	1:20
Лист	Листов /	

ГОСХИМПРОЕКТ

Копировал

Формат А4

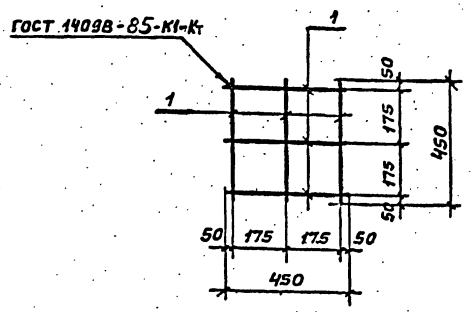

Формат	Зона	Поз.	Обозначение	Наименование	Кол.	Примечание
				Документация		
А3			ТП901-6-99.89-КЖ.И.0.00.ТУ	Технические условия		
				Детали		
				Гост 5781-82*		
Б4		1	ТП901-6-99.89-КЖ.И.0.39.01	ф 6АI ℓ=450	6	0,1 кг

Привязан

Инв.№

Н.контр.	Ермаков		
Нач.отд.	Мирошник		
Гл.кон.от.	Ермаков		
Рук.гр.	Крылова		
Провер.	Крылова		
Инжен.	Диденко		

ТП 901-6-99.89-КЖ.И.0.39.0

Сетка арматурная С 10

Стадия	Масса	Масштаб
Р.П.	0,6	1:20
Лист	Листов /	

ГОСХИМПРОЕКТ

Копировал

Формат А4

Шифр ГХП 2603-2

ТИПОВОЙ ПРОЕКТ 901-6-99. 89-КЖ.И. Альбом 4

Развертка

Линии перегиба

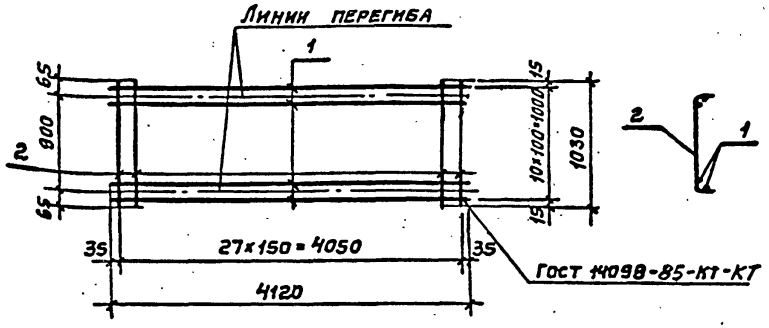

Формат	Зона	Поз.	Обозначение	Наименование	Кол.	Примечание
				Документация		
А3			ТП901-6-99. 89-КЖ.И.0.00,ТУ	Технические условия.		
				Детали		
				Гост 5781-82*		
Б4	1		ТП901-6-99. 89-КЖ.И.0.40.01	ФIVAIII ℓ=4120	11	5,0 кг
Б4	2		02	ФбAI ℓ=1030	28	0,2 кг

Привязан

Инв.№

Н.контр.	Ермаков		
Нач.отд.	Мирошник		
Гл.конс.от.	Ермаков		
Рук.гр.	Крылова		
Провер.	Крылова		
Инженер.	Диденко		

ТП 901-6-99. 89-КЖ.И.0.40.0

Сетка арматурная С11

Стадия	Масса	Масштаб
Р.П.	60,6	1:50
Лист	Листов 1	

ГОСХИМПРОЕКТ

Взам.инв.№ | Подпись и дата | Инв.№ подл.

Копировал

Формат А4

Верх

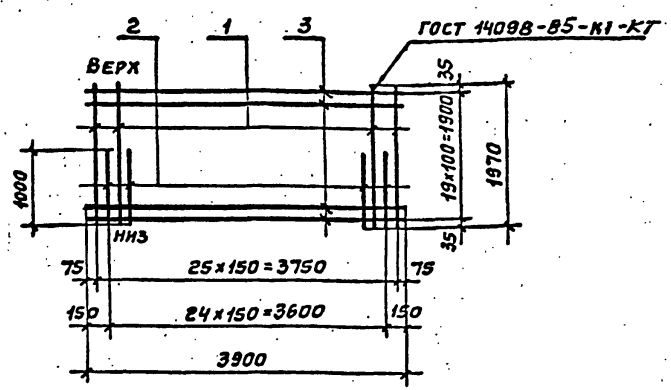

Формат	Зона	Поз.	Обозначение	Наименование	Кол.	Примечание
				Документация		
А3			ТП901-6-99. 89-КЖ.И.0.00,ТУ	Технические условия		
				Детали		
				Гост 5781-82*		
Б4	1		ТП901-6-99. 89-КЖ.И.0.41.01	ФI2AIII ℓ=1970	26	1,7 кг
Б4	2		02	ФI2AIII ℓ=1000	25	0,9 кг
Б4	3		03	Ф8AIII ℓ=3900	20	1,5 кг

Привязан

Инв.№

Н.контр.	Ермаков		
Нач.от.	Мирошник		
Гл.конс.от.	Ермаков		
Рук.гр.	Ерыкова		
Провер.	Диденко		
Инжен.	Гаврилова		

ТП 901-6-99. 89-КЖ.И. 0.41.0

Сетка арматурная С12

Стадия	Масса	Масштаб
Р.П.	96,7	1:50
Лист	Листов 1	

ГОСХИМПРОЕКТ

Взам.инв.№ | Подпись и дата | Инв.№ подл.

Копировал

Формат А4

Шифр ГХП 2.603-2

ТИПОВОЙ ПРОЕКТ 901-6-99.89-КЖИ, Альбом 4

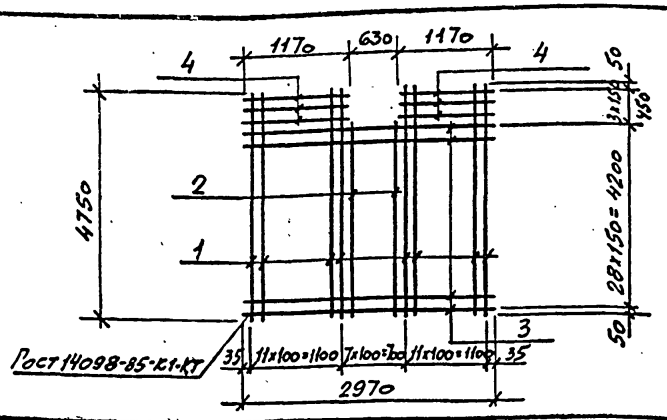

Формат	Зона	Поз.	Обозначение	Наименование		Кол.	Примечание
				Документация			
А3			ТП 901-6-99.89-КЖ.И.0.00.ТУ	Технические условия			
				Детали			
				ГОСТ 5781-82*			
Б.Ч		1	ТП 901-6-99.89-КЖ.И.0.42.01	ф10АIII	ℓ=4750	24	2,9
Б.Ч		2	02	то	ℓ=4400	6	2,7
Б.Ч		3	03	ф8АI	ℓ=2970	29	1,2
Б.Ч		4	04	ф8АI	ℓ=1170	6	0,5

Привязан

Инв.№

Н.контр.	Ермаков		
Нач.отд.	Мирошник		
Гл.конс.об.	Ермаков		
Рук.гр.	Крылова		
Провер.	Диденко		
Инженер	Гаврилова		

ТП 901-6-99.89-КЖ.И.0.42.0

Сетка арматурная С13

Стадия	Масса	Масштаб
Р.П.	123,6	1:50
Лист	Листов 1	

ГОСХИМПРОЕКТ

Копировал

Формат А4

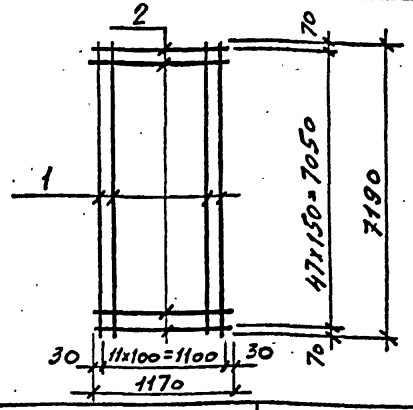

Формат	Зона	Поз.	Обозначение	Наименование		Кол.	Примечание
				Документация			
А3			ТП-901-6-99.89-КЖ.И.0.00.ТУ	Технические условия			
				Детали			
				ГОСТ 5781-82*			
Б.Ч.		1	ТП-901-6-99.89-КЖ.И.0.43.01	ф10АIII	ℓ=7190	12	4,4
Б.Ч.		2	02	ф6АI	ℓ=1170	48	0,3

Привязан

Инв.№

Н.контр.	Ермаков		
Нач.отд.	Мирошник		
Гл.конс.об.	Ермаков		
Рук.гр.	Крылова		
Провер.	Диденко		
Инженер	Гаврилова		

ТП 901-6-99.89-КЖ.И.0.43.0

Сетка арматурная С14

Стадия	Масса	Масштаб
Р.П.	65,7	
Лист	Листов 1	

ГОСХИМПРОЕКТ

Копировал

Формат А4

Взам.инв.№ | Подпись и дата | Инв.№ подл.

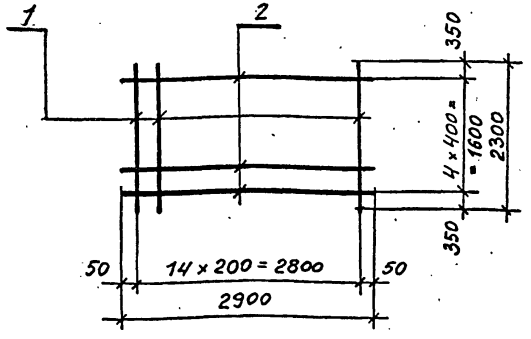

Формат	Зона	Поз.	Обозначение	Наименование	Кол.	Примечание
				Документация		
А3			ТП 901-6-99.89-КЖИ.0.00.ТУ	Технические условия		
				Детали		
				ГОСТ 5781-82*		
Б4		1	ТП 901-6-99.89-КЖ.И.0.44.01	Ф12 AII ℓ = 2300	15	1,42 кг
Б4		2	02	Ф6 AI ℓ = 2900	5	0,6 кг

Привязан

Инв.№

Н. конт.	Ермаков		ТП 901-6-99.89-КЖ.И.0.44.0
Нач. отд.	Мирошник		Сетка арматурная С15
Гл. кон. от	Ермаков		Стадия: Р. П. | Масса: 24,3 | Масштаб: 1:50
Рук. гр.	Крылова		Лист | Листов 1
Провер.	Диденко		ГОСХИМПРОЕКТ
Исполн.	Балдина		

Взам. инв. № | Подпись и дата | Инв. № подл.

Копировал | Формат А4

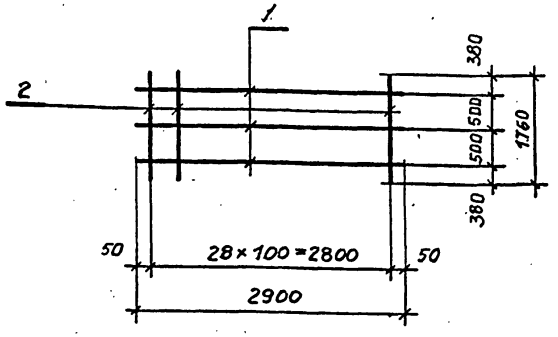

Формат	Зона	Поз.	Обозначение	Наименование	Кол.	Примечание
				Документация		
А3			ТП 901-6-99.89-КЖИ.0.00.ТУ	Технические условия		
				Детали		
				Гост 5781-82*		
Б4		1	ТП 901-6-99.89-КЖ.И.0.45.01	Ф6 AI ℓ = 2900	3	0,6 кг
Б4		2	02	Ф12 AII ℓ = 1760	29	1,7 кг

Привязан

Инв.№

Н. конт.	Ермаков		ТП 901-6-99.89-КЖ.И.0.45.0
Нач. отд.	Мирошник		Сетка арматурная С16
Гл. конт.	Ермаков		Стадия: Р. П. | Масса: 50,0 | Масштаб: 1:50
Рук. гр.	Крылова		Лист | Листов 1
Провер.	Диденко		ГОСХИМПРОЕКТ
Исполн.	Балдина		

Взам. инв. № | Подпись и дата | Инв. № подл.

Копировал | 24049-04 55 | Формат А4

Шифр ГХП
2603-2

ТИПОВОЙ ПРОЕКТ 901-6-99, 89-КЖ.И.
Альбом 4

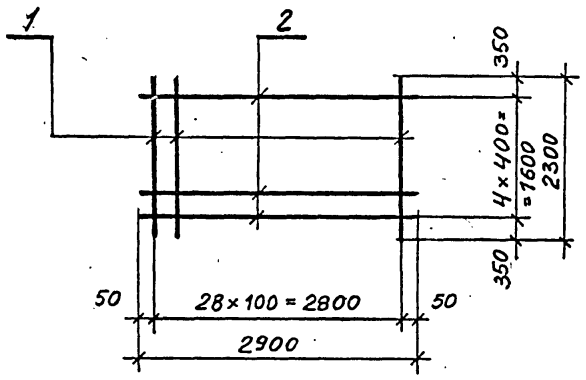

Формат	Зона	Поз	Обозначение	Наименование	Кол.	Примечание
				Документация		
А3			ТП 901-6-99. 89-КЖ.И.0.00.ТУ	Технические условия		
				Детали		
				Гост 5781-82*		
5.4		1	ТП901-6-99. 89-КЖ.И.0.46. 01	Ф12АII то же l=2300	29	2,04 кг
5.4		2	02	Ф6АI l=2900	5	0,6 кг

Привязан

Инв.№

Н.конт.	Ермаков		
Нач.отд.	Мирошник		
Гл.кон.от.	Ермаков		
Рук. гр.	Крылова		
Провер.	Диденко		
Исполн.	Балдина		

ТП 901-6-99, 89-КЖ.И.0.46.0

Сетка арматурная С 17

Стадия	Масса	Масштаб
Р.П.	62,2	1:50

Лист | Листов 1

ГОСХИМПРОЕКТ

Взам.инв.№ | Подпись и дата | Инв.№ подл.

Копировал | Формат А4

Взам.инв.№ | Подпись и дата | Инв.№ подл.

Копировал 24049-04 56 Формат А4

Шифр ГХП 2603-2

ТИПОВОЙ ПРОЕКТ 901-6-99, 89-КЖИ. Альбом 4

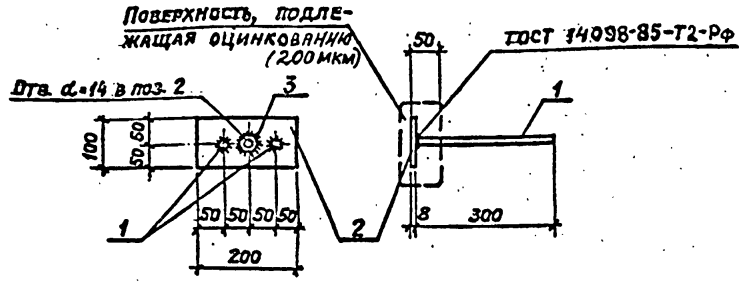

Формат	Зона	Поз.	Обозначение	Наименование	Кол.	Примечание
				Документация		
А3			ТП901-6-99.89-КЖ.И.0.00.ТУ	Технические условия		
				Детали		
Б4		1	ТП901-6-99.89-КЖ.И.0.47.01	Ф10 А-III ГОСТ 5781-82* l=300	2	0,2 кг
Б4		2	02	Лист 8×100×200-ГОСТ 19903-74 / Ст3кп2-ГОСТ 14637-79	1	1,3 кг
				Стандартные изделия		
Б4		3	03	Гайка М12 ГОСТ 5915-70*	1	0,02 кг

Привязан

Инв.№

Взам.инв.№ | Подпись и дата | Инв.№ подл.

Н.контр.	Ермаков		ТП 901-6-99.89-КЖ.И.0.47.0
Нач.отд.	Мирошник		Изделие закладное МН1
Гл.кон.	Ермаков		Стадия: Р.П. / Масса: 1,72 / Масштаб: 1:10
Рук.гр.	Крылова		Лист / Листов 1
Провер.	Диденко		ГОСХИМПРОЕКТ
Инж.	Зубкина		

Копировал

Формат А4

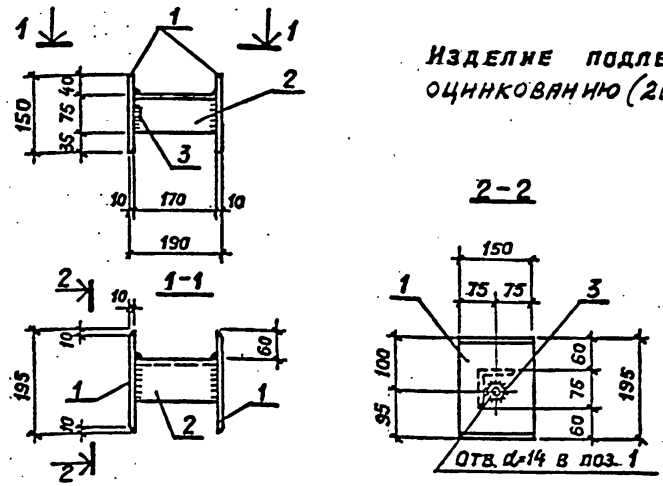

Изделие подлежит оцинкованию (200мкм)

Формат	Зона	Поз.	Обозначение	Наименование	Кол.	Примечание
				Документация		
А3			ТП901-6-99.89-КЖ.И.00.0.ТУ	Технические условия		
				Детали		
Б4		1	ТП901-6-99.89-КЖ.И.0.48.01	Лист 10×150×195-ГОСТ 19903-74* / Ст3пс6-1 ТУ14-1-3023-80	2	2,4 кг
Б4		2	02	Уголок 75×75×6 ГОСТ 8509-86 / Ст3пс6-1 ТУ14-1-3023-80	1	1,1 кг
				Стандартные изделия		
Б4		3	03	Гайка М12 ГОСТ 5915-70*	1	0,02 кг

Привязан

Инв.№

Взам.инв.№ | Подпись и дата | Инв.№ подл.

Н.контр.	Ермаков		ТП 901-6-99.89-КЖ.И.0.48.0
Нач.отд.	Мирошник		Изделие закладное МН2
Гл.кон.	Ермаков		Стадия: Р.П. / Масса: 5,9 / Масштаб: 1:10
Рук.гр.	Крылова		Лист / Листов 1
Провер.	Диденко		ГОСХИМПРОЕКТ
Инж.	Зубкина		

Копировал

Формат А4

Шифр ГХП 2603-2

ТИПОВОЙ ПРОЕКТ 901-6-99.89-КЖИ Альбом 4

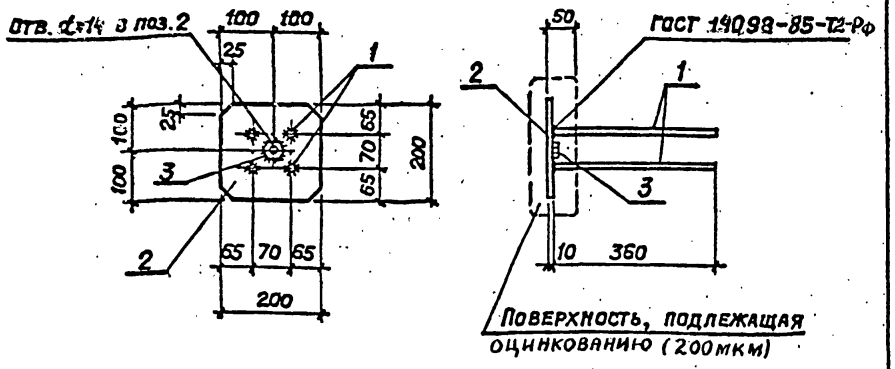

Формат	Зона	Поз.	Обозначение	Наименование	Кол.	Примечание
				Документация		
А3			ТП901-6-99.89-КЖ.И.00.0.ТУ	Технические условия		
				Детали		
Б.Ч.		1	ТП901-6-99.89-КЖ.И.0.49.01	ф12 Ал III ГОСТ5781-82* ℓ=360	4	0,3 кг
Б.Ч.		2	02	Лист 10×200×200 ГОСТ 19903-74* Ст3пс6-1 ТУ14-1-3023-80	1	3,2 кг
				Стандартные изделия		
Б.Ч.		3	03	Гайка М12 ГОСТ5915-70*	1	0,02кг

Привязан

Инв.№

Взам.инв.№ | Подпись и дата | Инв.№ подл.

Н.контр.	Ермаков	
Нач.отд.	Мирошник	
Гл.кон.	Ермаков	
Рук.гр.	Крылова	
Провер.	Диденко	
Инж.	Зубкина	

ТП 901-6-99.89-КЖ.И.0.49.0

Изделие закладное МН3

Стадия	Масса	Масштаб
Р.П.	4,4	1:10
Лист	Листов 1	

ГОСХИМПРОЕКТ

Копировал

Формат А4

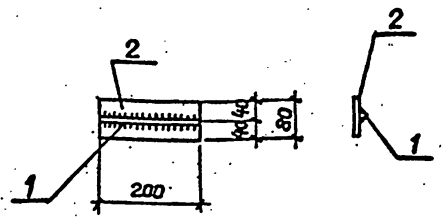

Формат	Зона	Поз.	Обозначение	Наименование	Кол.	Примечание
				Документация		
А3			ТП901-6-99.89-КЖ.И.00.0.ТУ	Технические условия		
				Детали		
Б.Ч.		1	ТП 901-6-99.89-КЖ.И.0.50.01	ф18 Ал III ГОСТ5781-82* ℓ=200	1	0,4 кг
Б.Ч.		2	02	Лист 10×80×200 ГОСТ 19903-74* Ст3пс6-1 ТУ14-1-3023-80	1	1,3кг

Привязан

Инв.№

Взам.инв.№ | Подпись и дата | Инв.№ подл.

Н.контр.	Ермаков	
Нач.отд.	Мирошник	
Гл.кон.	Ермаков	
Рук.гр.	Крылова	
Провер.	Диденко	
Инж.	Зубкина	

ТП 901-6-99.89-КЖ.И.0.50.0

Изделие закладное МН4

Стадия	Масса	Масштаб
Р.П.	1,7	1:10
Лист	Листов 1	

ГОСХИМПРОЕКТ

Копировал

Формат А4

Шифр ГХП 2603-2

ТИПОВОЙ ПРОЕКТ 901-6-99.89-КЖ.И. Альбом 4

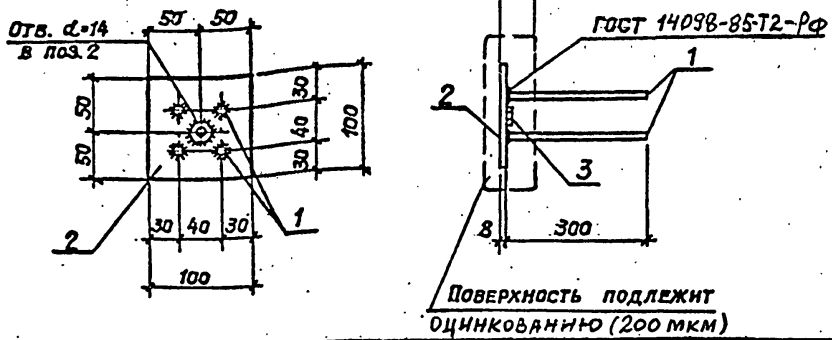

Формат	Зона	Поз.	Обозначение	Наименование	Кол.	Примечание
				Документация		
А3			ТП901-6-99.89-КЖ.И.0.00.ТУ	Технические условия		
				Детали		
Б4		1	ТП901-6-99.89-КЖ.И.0.51.01	Ф10 А III ГОСТ5781-82* l=300	4	0,2 кг
Б4		2	02	Лист 8×100×100 ГОСТ19903-74* Ст3кп2 ГОСТ14637-79	1	0,6 кг
				Стандартные изделия		
		3		Гайка М12 ГОСТ5915-70*	1	0.02кг

Привязан

Инв.№

Взам.инв.№ | Подпись и дата | Инв.№ подл.

Н.контр.	Ермаков	
Нач.отд.	Мирошник	
Гл.конст.	Ермаков	
Рук.груп.	Крылова	
Провер.	Диденко	
Инж.	Зубкина	

ТП 901-6-99.89-КЖ.И.0.51.0

Изделие закладное МН5

Стадия	Масса	Масштаб
Р.П.	1,4	1:10
Лист	Листов 1	

ГОСХИМПРОЕКТ

Копировал

Формат А4

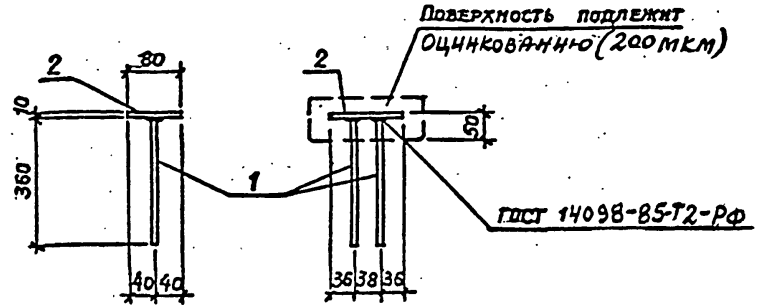

Формат	Зона	Поз.	Обозначение	Наименование	Кол.	Примечание
				Документация		
А3			ТП901-6-99.89-КЖ.И.0.00.ТУ	Технические условия		
				Детали		
Б4		1	ТП901-6-99.89-КЖ.И.0.52.01	Ф12 А III ГОСТ5781-82* l=360	2	0,3 кг
Б4		2	02	Лист 10×80×110 ГОСТ19903-74* Ст3пс6-1 ТУ14-1-3023-80	1	0,7 кг

Привязан

Инв.№

Взам.инв.№ | Подпись и дата | Инв.№ подл.

Н.контр.	Ермаков	
Нач.отд.	Мирошник	
Гл.сон.	Ермаков	
Рук.гр.	Крылова	
Провер.	Диденко	
Инж.	Зубкина	

ТП 901-6-99.89-КЖ.И.0.52.0

Изделие закладное МН6

Стадия	Масса	Масштаб
Р.П.	1,3	1:10
Лист	Листов 1	

ГОСХИМПРОЕКТ

Копировал

Формат А4

Шифр ГХП 2603-2

ТИПОВОЙ ПРОЕКТ 901-6-99.89-КЖИ. Альбом 4

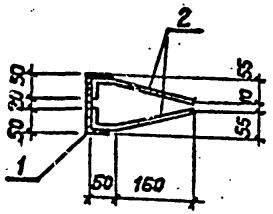

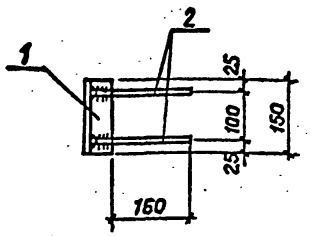

Формат	Зона	Поз.	Обозначение	Наименование	Кол.	Примечание
				Документация		
А3			ТП901-6-99.-89-КЖ.И.0.00.ТУ	Технические условия		
				Детали		
Б4		1	ТП901-6-99.89-КЖ.И.0.53.01	Швеллер 12-ГОСТ 8240-72* $\frac{\ell=150}{Вст3кп2\ ГОСТ\ 535-79}$	1	1,6 кг
Б4		2	02	⌀8 AIII ГОСТ 5781-82* ℓ=270	4	0,1 кг

Привязан

Инв.№

Взам.инв.№ | Подпись и дата | Инв.№ подл.

Н.контр.	Ермаков	
Нач.отд.	Мирошник	
Гл.кон.	Ермаков	
Рук.гр.	Крылова	
Провер.	Диденко	
Инж.	Зубкина	

ТП 901-6-99.89-КЖ.И.0.53.0

Изделие закладное МН7

Стадия	Масса	Масштаб
Р.П.	2,0	1:10
Лист	Листов 1	

ГОСХИМПРОЕКТ

Копировал

Формат А4

Поверхность закладной детали оцинковать (200мкм)

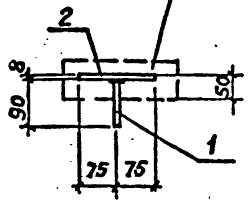

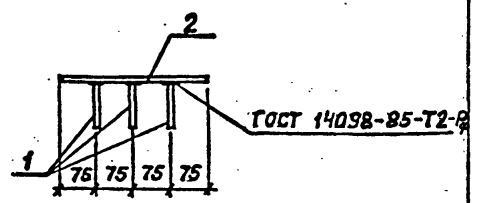

Формат	Зона	Поз	Обозначение	Наименование	Кол.	Примечание
				Документация		
А3			ТП901-6-99.89-КЖ.И.0.00.ТУ	Технические условия		
				Детали		
Б4		1	ТП901-6-99.89-КЖ.И.0.54.01	⌀8 AIII ГОСТ 5781-82*; ℓ=90	3	0,04 кг
Б4		2	02	Лист $\frac{8\times150\times300\ ГОСТ\ 19903-74*}{Вст3кп2\ ГОСТ\ 14637-79}$	1	2,8 кг

Привязан

Инв.№

Взам.инв.№ | Подпись и дата | Инв.№ подл.

Н.контр.	Ермаков	
Нач.отд.	Мирошник	
Гл.кон.	Ермаков	
Рук.гр.	Крылова	
Провер.	Диденко	
Инж.	Зубкина	

ТП 901-6-99.89-КЖ.И.0.54.0

Изделие закладное МН8

Стадия	Масса	Масштаб
Р.П.	2,9	1:10
Лист	Листов 1	

ГОСХИМПРОЕКТ

Копировал

Формат А4

Шифр ГХП 2603-2

ТИПОВОЙ ПРОЕКТ 901-6-99, 89-КЖИ. Альбом 4

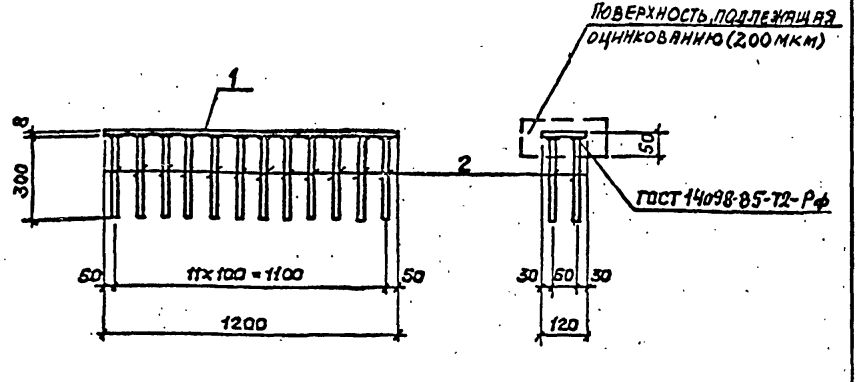

Формат	Зона	Поз.	Обозначение	Наименование	Кол.	Примечание
				Документация		
А3			ТП901-6-99.89-КЖ.И.0.00.ТУ	Технические условия		
				Деталь		
Б4		1	ТП901-6-99.89-КЖ.И.0.55.01	Лист 8×120×1200 ГОСТ 19903-74* / Ст3кп2 ГОСТ 14637-79	1	9,0 кг
Б4		2	02	Ф10 А-III ГОСТ 5781-82* ℓ=300	24	0,2 кг

Привязан

Инв.№

Н. контр.	Ермаков		
Нач. отд.	Мирошник		
Гл. кон.	Ермаков		
Рук. гр.	Крылова		
Провер.	Диденко		
Инж.	Зубкина		

ТП 901-6-99.89-КЖ.И.0.55.0

Изделие закладное МН9.

Стадия	Масса	Масштаб
Р.П.	13,8	1:20
Лист	Листов 1	

ГОСХИМПРОЕКТ

Копировал

Формат А4

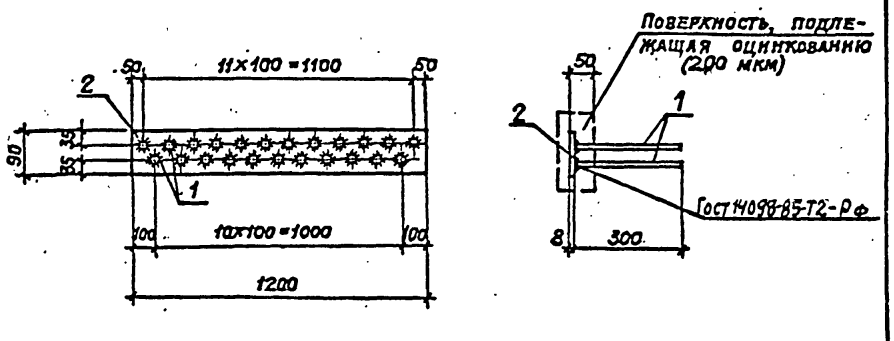

Формат	Зона	Поз.	Обозначение	Наименование	Кол.	Примечание
				Документация		
А3			ТП901-6-99.89-КЖ.И.0.00.ТУ	Технические условия		
				Деталь		
Б4		1	ТП901-6-99.89-КЖ.И.0.56.01	Ф10 А-III ГОСТ 5781-82* ℓ=300	23	0,2 кг
Б4		2	02	Лист 8×90×1200 ГОСТ 19903-74* / Ст3кп2 ГОСТ 14637-79	1	6,7 кг

Привязан

Инв.№

Н. контр.	Ермаков		
Нач. отд.	Мирошник		
Гл. кон.	Ермаков		
Рук. гр.	Крылова		
Провер.	Диденко		
Инж.	Зубкина		

ТП 901-6-99.89-КЖ.И.0.56.0

Изделие закладное МН10

Стадия	Масса	Масштаб
Р.П.	11,3	1:20
Лист	Листов 1	

ГОСХИМПРОЕКТ

Копировал

Формат А4

Шифр ГХП 2603-2

ТИПОВОЙ ПРОЕКТ 901-6-99.89-КЖИ. Альбом 4

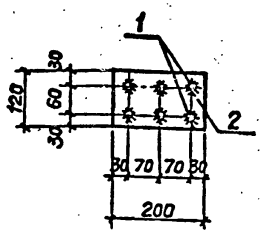

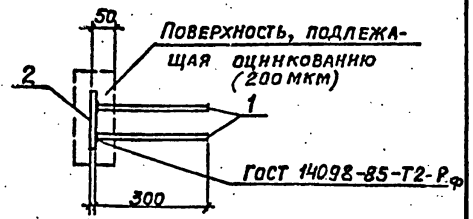

Формат	Зона	Поз.	Обозначение	Наименование	Кол.	Примечание
				Документация		
А3			ТП901-6-.99. 89-КЖ.И.0.00.ТУ	технические условия		
				Деталь		
Б4		1	ТП901-6-99. 89-КЖ.И.0,57.01	ф10 AIII ГОСТ 5781-82* ℓ=300	6	
Б4		2	02	лист 10×120×200 ГОСТ 19903-74* Вст3пс6-1 ТУ14-1-3023-80	1	

Привязан

Инв.№

Н.контр.	Ермаков		
Нач.отд.	Мирошник		
Гл.кон.	Ермаков		
Рук.гр.	Крылова		
Провер.	Диденко		
Инж.	Зубкина		

ТП 901-6-99.89-КЖ.И.0,57.0

Изделие закладное МН 11

Стадия	Масса	Масштаб
Р.П.	3,1	1:10
Лист	Листов 1	

ГОСХИМПРОЕКТ

Копировал

Формат А4

Взам.инв.№ | Подпись и дата | Инв.№ подл.

Рис. 1

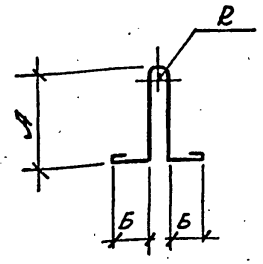

Рис. 2

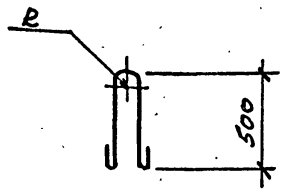

Марка	ф	R	Lраз.	А	Б	Рис.	Масса, кг
П1	12 AI	40	1350	350	200	1	1,2
П2	12 AI	40	1150	250	200	1	1,0
П3	12 AI	30	900	250	100	1	0,8
П4	10 AI	30	940	170	210	1	0,6
П5	12 AI	30	900	190	200	1	0,8
П6	16 AI	55	1150	-	-	2	1,8
П7	16 AI	30	1200	180	300	1	1,9
П8	ф12 AI	30	1000	180	180	1	0,9

Привязан

Инв.№

Н.контр.	Ермаков		
Нач.от.	Мирошник		
Гл.кон.	Ермаков		
Рук.гр.	Крылова		
Провер.	Диденко		
Инжен.	Гаврилова		

ТП 901-6-99.89-КЖ.И.0.58.0

Петля П1... П8

Стадия	Масса	Масштаб
Р.П.	см. табл.	
Лист	Листов 1	

ГОСТ 5781-82*

ГОСХИМПРОЕКТ

Копировал

24049-04 62

Формат А4

Взам.инв.№ | Подпись и дата | Инв.№ подл.

Ф3-111

Шифр ГХП 2603-2

ТИПОВОЙ ПРОЕКТ 901-6-99. 89-КЖ.И. Альбом 4

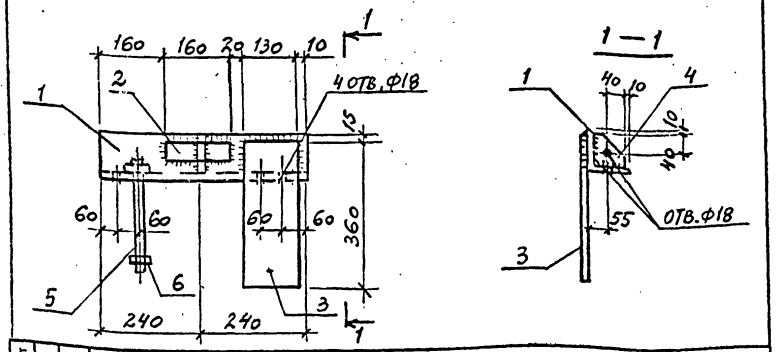

Формат	Зона	Поз.	Обозначение	Наименование	Кол.	Примечание
				Документация		
А3			ТП901-6-99. 89-КЖ.И.0.00.ТУ	Технические условия		
				Детали		
Б4		1	ТП901-6-99. 89-КЖ.И.0.59.01	Уголок 100×100×8-ГОСТ 8509-86 l=480 / ВСТ3пс6-1,2-ТУ14-1-3023-80	1	5,9кг
Б4		2	02	Лист 10×40×160 ГОСТ 19903-74* / ВСТ3пс6-1,2-ТУ14-1-3023-80	1	0,5кг
Б4		3	03	Лист 10×130×360 ГОСТ 19903-74* / ВСТ3пс6-1,2-ТУ14-1-3023-80	1	3,7кг
Б4		4	04	Лист 10×90×90 ГОСТ 19903-74* / ВСТ3пс6-1,2-ТУ14-1-3023-80	1	0,6кг
				Стандартные изделия		
		5		Болт М16×260 ГОСТ 7798-70*	1	0,5кг
		6		Гайка М16 ГОСТ 5915-70*	1	0,1кг

Привязан

Инв.№

Взам.инв.№

Подпись и дата

Инв.№ подл.

Н.контр.	Ермаков	
Нач.отд.	Мирошник	
Гл.кон.от.	Ермаков	
Рук.гр.	Крылова	
Провер.	Диденко	
Исполн.	Бузинова	

ТП 901-6-99. 89-КЖ.И.0.59.0

Опорный элемент ОД1

Стадия	Масса	Масштаб
Р.П.	11,3	1:10
Лист	Листов 1	

ГОСХИМПРОЕКТ

Копировал

Формат А4

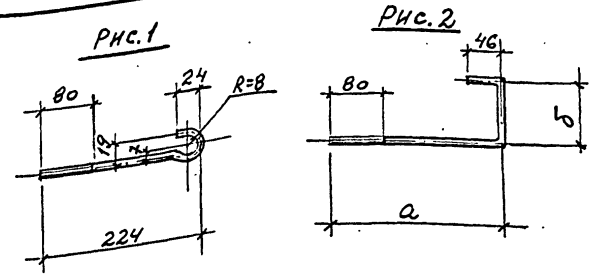

Обозначение	Рис.	Размеры, мм а	Размеры, мм б	Масса, кг
ТП901-6-99. 89-КЖ.И.0.60.0	1			0.1
0.60.01	2	470	205	0,3
0.60.02	2	240	255	0,2
0.60.03	2	620	255	0,4

Привязан

Инв.№

Взам.инв.№

Подпись и дата

Инв.№ подл.

Н.контр.	Ермаков	
Нач.отд.	Мирошник	
Гл.кон.от.	Ермаков	
Рук.гр.	Крылова	
Провер.	Крылова	
Инжен.	Диденко	

ТП 901-6-99. 89-КЖ.И.0.60.0

Круг

Стадия	Масса	Масштаб
Р.П.	СМ. ТАБЛ.	
Лист	Листов 1	

8-ГОСТ 2590-71*

ВСТ3пс5-ГОСТ 535-79

ГОСХИМПРОЕКТ

Копировал 24049-04 63

Формат А4

Шифр ГХП 2603-2

Типовой проект 901-6-99.89-К.Ж.И. Альбом 4

Рис. 1

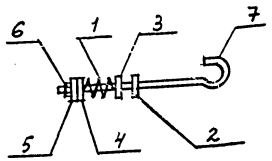

Рис. 2

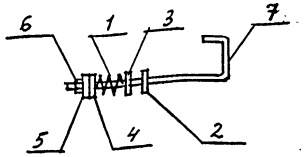

Обозначение	Марка	Рис.	Масса, кг
ТП901-6-99.89-К.Ж.И.0.61.0	МС1	1	0.16
0.61.01	МС2	2	0.36
0.61.02	МС3	2	0.3
0.61.03	МС4	2	0.46

Привязан

Инв.№

Н.контр.	Ермаков		
Нач.отд.	Мирошник		
Гл.кон.от.	Ермаков		
Рук.гр.	Крылова		
Провер.	Крылова		
Инжен.	Лядренко		

ТП 901-6-99.89-КЖ.И.0.61.0

Изделие соединительное МС1...МС4

Стадия	Масса	Масштаб
Р.П.	См. табл.	
Лист 1	Листов 2	

ГОСХИМПРОЕКТ

Взам.инв.№ | Подпись и дата | Инв.№ подл.

Копировал

Формат А4

Формат	Зона	Поз.	Обозначение	Наименование	Кол.	Примечание
				Документация		
А3			ТП901-6-99.89-К.Ж.И.0.00.ТУ	Технические условия		
				Детали		
А4		1	ТП901-6-99.89-К.Ж.И.0.68.0	Пружина цилиндрическая	1	
А4		2	0.69.0	Прокладка мягкая	1	
				Стандартные изделия		
А4		3	ТП901-6-99.89-К.Ж.И.0.67.0	Шайба М8 ГОСТ 11371-78	1	
А4		4	0.67.01	Шайба М8 ГОСТ 11371-78	1	
А4		5	0.67.02	Шайба М8 ГОСТ 11371-78	1	
		6		Гайка М8×1,25 ГОСТ 5915-70*	1	
				Переменные данные для исполнений:		
				ТП901-6-99.89-К.Ж.И.0.61.0		
				Детали		
А4		7	ТП901-6-99.89-К.Ж.И.0.60.0	Круг $\frac{\text{В-ГОСТ2590-71*}}{\text{Вст3пс5-ГОСТ535-79}}$ ℓ=260	1	
				ТП901-6-99.89-К.Ж.И.0.61.01		
				Детали		
А4		7	ТП901-6-99.89-К.Ж.И.0.60.01	Круг $\frac{\text{В-ГОСТ2590-71*}}{\text{Вст3пс5-ГОСТ535-79}}$ ℓ=730	1	
				ТП901-6-99.89-К.Ж.И.0.61.02		
				Детали		
А4		7	ТП901-6-99.89-К.Ж.И.0.60.02	Круг $\frac{\text{В-ГОСТ2590-71*}}{\text{Вст3пс5-ГОСТ535-79}}$ ℓ=550	1	
				ТП901-6-99.89-К.Ж.И.0.61.03		
				Детали		
А4		7	ТП901-6-99.89-К.Ж.И.0.60.03	Круг $\frac{\text{В-ГОСТ2590-71*}}{\text{Вст3пс5-ГОСТ535-79}}$ ℓ=930	1	

Взам.инв.№ | Подпись и дата | Инв.№ подл.

ТП 901-6-99.89-КЖ.И.0.61.0

Лист 2

Копировал 24049-04 БЧ

Формат А4

Шифр ГХП 2603-2

ТИПОВОЙ ПРОЕКТ 901-6-99, 89-КЖ.И. Альбом 4

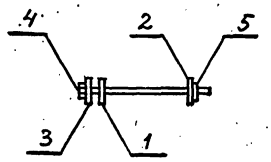

Формат	Зона	Поз.	Обозначение	Наименование	Кол.	Примечание
				Документация		
А3			ТП 901-6-99.89-КЖ.И.0.00ТУ	Технические условия		
				Детали		
А4		1	ТП901-6-99.89-КЖ.И.0.69.01	Прокладка мягкая	1	
А4		2	0.67.02	Шайба М8	1	
А4		3	0.67.03	Шайба М8	1	
				Стандартные изделия		
		4		Винт М8×1,25×30 ГОСТ 1491-72* Вст3сп5 ГОСТ 380-71*	1	
		5		Гайка М8×1,25 ГОСТ 5915-70*	1	

Привязан

Инв.№

Взам.инв.№

Подпись и дата

Инв.№ подл.

Н.конт.	Ермаков	
Нач.отд.	Мирошник	
Гл.кон.от	Ермаков	
Рук.гр.	Крылова	
Провер.	Диденко	
Исполн.	Балдина	

ТП 901-6-99. 89-КЖ.И. 0.62.0

Изделие соединительное МС5

Стадия	Масса	Масштаб
Р.П.	0,1	
Лист	Листов 1	

ГОСХИМПРОЕКТ

Копировал

Формат А4

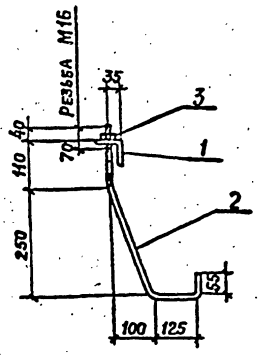

Формат	Зона	Поз.	Обозначение	Наименование	Кол.	Примечание
				Документация		
А3			ТП901-6-99.89-КЖ.И.0.00.ТУ	Технические условия		
				Детали		
Б4		1	ТП901-6-99.89-КЖ.И.0.63.01	Уголок 63×63×5 ГОСТ 8509-86 / Вст3кп2-ГОСТ 535-79 ℓ=60	1	0.3 кг
Б4		2	0.63.02	Круг 16-ГОСТ 2590-71* / Вст3пс5-ГОСТ 535-79 ℓ=600	1	1,0 кг
				Стандартные изделия		
		3		Гайка М16 ГОСТ 5915-70*	1	0.1 кг

Привязан

Инв.№

Взам.инв.№

Подпись и дата

Инв.№ подл.

Н.контр.	Ермаков	
Нач.отд.	Мирошник	
Гл.кон.от	Ермаков	
Рук.гр.	Крылова	
Провер.	Крылова	
Инжен.	Диденко	

ТП 901-6-99. 89-КЖ.И. 0.63.0

Изделие соединительное МС6

Стадия	Масса	Масштаб
Р.П.	1,4	1:10
Лист	Листов 1	

ГОСХИМПРОЕКТ

Копировал 24049-04 65

Формат А4

ШИФР ГКП 2603-2

ТИПОВОЙ ПРОЕКТ 901-6-99.89-КЖ.И. Альбом 4

Рис. 1

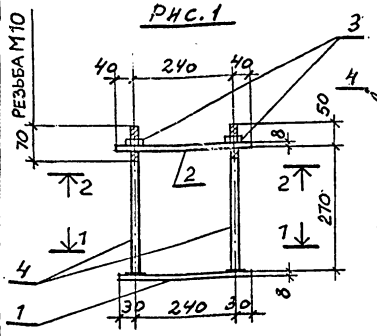

Рис. 2

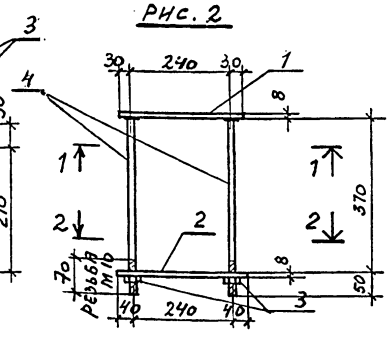

1 – 1

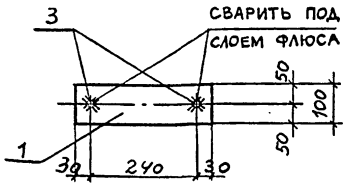

2 – 2

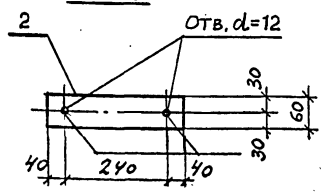

Обозначение	Марка	Рис.	Масса, кг
ТП 901-6-99.89-КЖ.И.0.64.0	МС7	1	3,5
0.64.01	МС8	2	3,7

Привязан

Инв. №

Н.контр.	Ермаков		
Нач.отд	Мирошник		
Гл.кон.от.	Ермаков		
Рук.гр.	Крылова		
Провер	Крылова		
Инжен.	Лиденко		

ТП 901-6-99.89-КЖ.И.0.64.0

Изделие соединительное МС7, МС8

Стадия	Масса	Масштаб
Р. П.	см. табл.	

Лист 1 Листов 2

ГОСХИМПРОЕКТ

Взам. инв. № | Подпись и дата | Инв. № подл.

Копировал Формат А4

Формат	Зона	Поз.	Обозначение	Наименование	Кол.	Примечание
				Документация		
А3			ТП901-6-99.89-КЖ.И.0.00.	Технические условия		
				Детали		
Б4		1	ТП901-6-99.89-КЖ.И.0.64.02	Лист 8×100×300-ГОСТ 103-76 / Вст3кп2-ГОСТ 14637-79	1	1,9 кг
Б4		2	ТП901-6-99.89-КЖ.И.0.64.03	Лист 8×60×320-ГОСТ 103-76 / Вст3кп2-ГОСТ 14637-79	1	1,2 кг
				Стандартные изделия		
		3		Гайка М10 ГОСТ 5915-70*	2	0,01 кг
				Переменные данные для исполнений:		
				ТП901-6-99.89-КЖ.И.0.64.0		
				Детали		
Б4		4	ТП901-6-99.89-КЖ.И.0.64.04	Круг 10-ГОСТ 2590-71* / Вст3пс5-ГОСТ 535-79 ℓ=320	2	0,2 кг
				ТП901-6-99.89-КЖ.И.0.64.01		
				Детали		
Б4		4	ТП901-6-99.89-КЖ.И.0.64.05	Круг 10-ГОСТ 2590-71* / Вст3пс5-ГОСТ 535-79 ℓ=420	2	0,3 кг

Взам. инв. № | Подпись и дата | Инв. № подл.

ТП 901-6-99.89-КЖ.И.0.64.0 Лист 2

Копировал 24049-04 66 Формат А4

нтфр ГХП
603-2
ТИПОВОЙ ПРОЕКТ
901-6-99.89-КЖИ.
Альбом 4

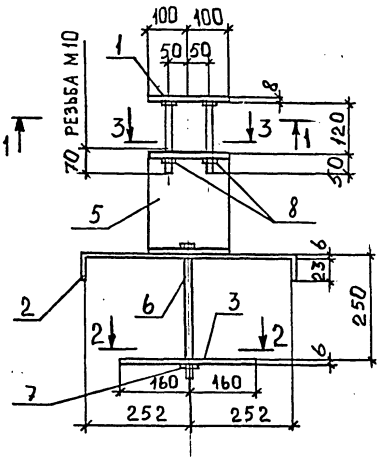

1—1

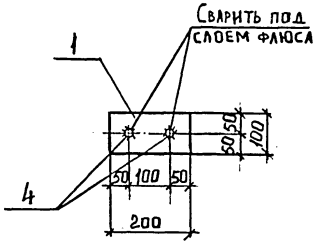

2—2

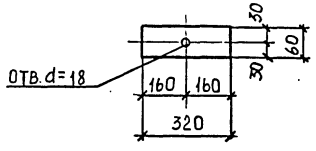

3—3

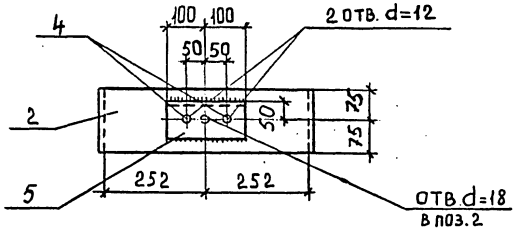

Формат	Зона	Поз.	Обозначение	Наименование	Кол.	Примечание
				Документация		
А3			ТП901-6-99.89-КЖИ.000.ТУ	Технические условия		
				Детали		
Б4		1	ТП901-6-99.89-КЖИ.0.65.01	Лист 8×100×200-ГОСТ19903-74* / Вст3кп2-ГОСТ14637-79	1	1,3кг
Б4		2	ТП901-6-99.89-КЖИ.0.65.02	Лист 6×150×565-ГОСТ19903-74* / Вст3кп2-ГОСТ14637-79	1	4,0кг
Б4		3	ТП901-6-99.89-КЖИ.0.65.03	Лист 6×60×320-ГОСТ19903-74* / Вст3кп2-ГОСТ14637-79	1	0,9кг
Б4		4	ТП901-6-99.89-КЖИ.0.65.04	Ф10 А I ГОСТ5781-82* L=170	2	0,1кг
Б4		5	0.65.05	Швеллер 24-ГОСТ8240-72* / Вст3пс6-ГОСТ535-79	1	4,8кг
				Стандартные изделия		
		6		Болт М16×300 ГОСТ7798-70*	1	0,5кг
		7		Гайка М16 ГОСТ5915-70*	1	0,04кг
		8		Гайка М10 ГОСТ5915-70*	2	0,01кг

Н.контр	Ермаков	
Нач.отд	Мирошник	
Гл.кон.от.	Ермаков	
Рук.гр.	Крылова	
Провер.	Диденко	
Техник	Федотов	

Привязан

Инв.№

ТП 901-6-99.89-КЖ.И.0.65.0

Изделие соединительное МС 9

Стадия	Масса	Масштаб
Р.П.	11,8	1:10
Лист	Листов 1	

ГОСХИМПРОЕКТ

Взам. инв. № | Подпись и дата | Инв. № подл.

Копировал

Формат А3

Инфр ГХП
3.603-2
901-6-99.89-КЖ.И
Альбом 4

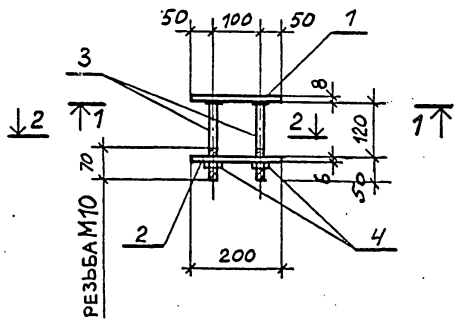

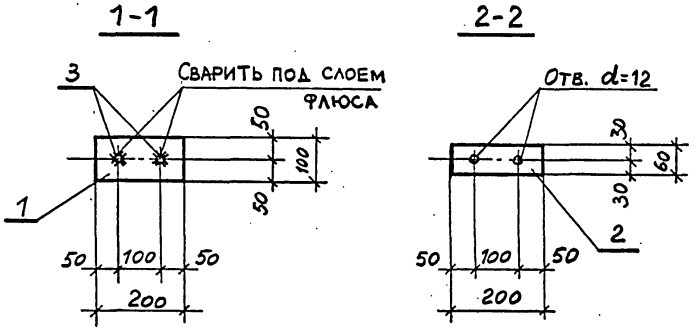

Формат	Зона	Поз.	Обозначение	Наименование	Кол.	Примечание
				Документация		
А3			ТП 901-6-99.89-КЖ.И.0.00.ТУ	Технические условия		
				Детали		
Б4		1	ТП 901-6-99.89-КЖ.И.0.66.01	Лист 8×100×200-ГОСТ 103-76 / Вст3кп2-ГОСТ 14637-79	1	1.3 кг
Б4		2	ТП 901-6-99.89-КЖ.И.0.66.02	Лист 6×60×200-ГОСТ 103-76 / Вст3кп2-ГОСТ 14637-79	1	0.6 кг
Б4		3	ТП 901-6-99.89-КЖ.И.0.66.03	Ф10 А I ГОСТ 5781-82* ℓ=170	2	0.1 кг
				Стандартные изделия		
		4		Гайка М10 ГОСТ 5915-70*	2	0.01 кг

Н.контр.	Ермаков	
Нач.отд.	Мирошник	
Гл.кон.от.	Ермаков	
Рук.гр.	Крылова	
Провер.	Диденко	
Исполн.	Балдина	

Привязан

Инв.№

ТП 901-6-99.89-КЖ.И.0.66.0

Изделие соединительное МС 10

Стадия	Масса	Масштаб
Р.П.	2,12	1:10
Лист	Листов 1	

ГОСХИМПРОЕКТ

Взам. инв. № | Подпись и дата | Инв. № подл.

Копировал

Формат А3

Шифр ГХП 2603-2

ТИПОВОЙ ПРОЕКТ 901-6-99.89-КЖ.И. Альбом 4

Рис.1

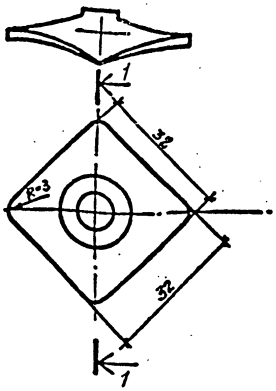

1-1

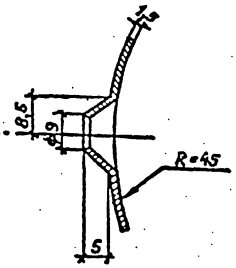

Рис.2

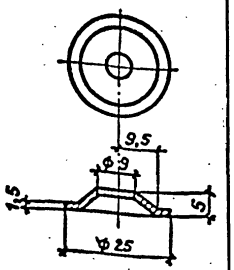

Рис.3

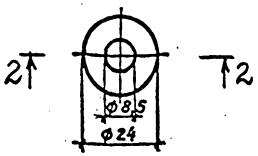

Обозначение	Рис.	Масса, кг
ТП901-6-99.89-КЖ.И. 0.67.0	1	0.01
0.67.01	2	0.01
0.67.02	3	0,01
0.67.03	3	0.01

2-2

Для ТП901-6-99.89-КЖ.И.0.67.02

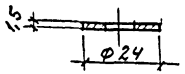

2-2

Для ТП901-6-99.89-КЖ.И.0.67.03

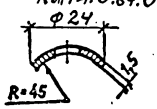

Привязан

Инв.№

Взам.инв.№ | Подпись и дата | Инв.№ подл.

Н.контр.	Ермаков	
Нач.отд.	Мирошник	
Гл.конс.от.	Ермаков	
Рук.гр.	Крылова	
Провер.	Крылова	
Инжен.	Диденко	

ТП 901-6-99.89-КЖ.И.0.67.0

Шайба М8

Стадия	Масса	Масштаб
Р.П.	см. табл.	
Лист	Листов 1	

Гост 11371-78 Ст3 Гост 380-71

ГОСХИМПРОЕКТ

Копировал

Формат А4

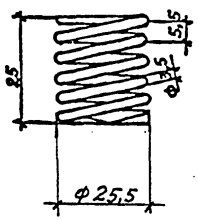

Привязан

Инв.№

Взам.инв.№ | Подпись и дата | Инв.№ подл.

Н.контр.	Ермаков	
Нач.отд.	Мирошник	
Гл.кон.от	Ермаков	
Рук.гр.	Крылова	
Провер.	Крылова	
Инжен.	Диденко	

ТП 901-6-99.89-КЖ.И.0.68.0

Пружина цилиндрическая

Стадия	Масса	Масштаб
Р.П.	0.03	
Лист	Листов 1	

Проволока I-Гост9389-75

ГОСХИМПРОЕКТ

Копировал

24049-04 69

Формат А4

ШИФР ГХП 2603-2

ТИПОВОЙ ПРОЕКТ 901-6-99.89-КЖ.И. Альбом 4

Рис.1

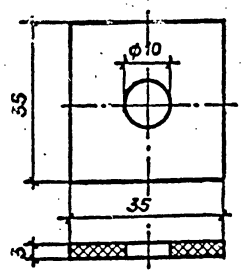

Рис.2

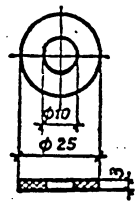

Обозначение	Рис.
ТП 901-6-99.89-КЖ.И.0.69.0	1
0.69.01	2

Привязан

Инв.№

Н.контр.	Ермаков		
Нач.отд.	Мирошник		
Гл.инж.оп.	Ермаков		
Рук.гр.	Крылова		
Провер.	Крылова		
Инжен.	Диденко		

ТП 901-6-99.89-КЖ.И.0.69.0

Прокладка из битуминизированного войлока

Стадия	Масса	Масштаб
Р.П.	—	

Лист | Листов 1

Гост 7415-74*

ГОСХИМПРОЕКТ

Взам.инв.№ | Подпись и дата | Инв.№ подл.

Копировал | Формат А4

gost.e-ecolog.ru

Взам.инв.№ | Подпись и дата | Инв.№ подл.