Лит.изм.	1	2	3	4	5	6	7	8
№ изв.	5678	6378	6832	8062	10031	12194	12619	13182

Инв. № дубликата 1536

Инв № подлинника

УДК 629.7.02 Группа Д15

АВИАЦИОННЫЙ СТАНДАРТ

ОСТ 1 11305-73

На 4 страницах

Взамен 5787А

НАКОНЕЧНИКИ ТРУБЧАТЫЕ

Конструкция и размеры

ОКП 75 9580

Распоряжением Министерства от 4 декабря 1973 г. № 087-16

дата введения 1 июля 1974 г.

НАКОНЕЧНИКИ ПО ОСТ 1 11305-73 ВЗАИМОЗАМЕНЯЕМЫ С НАКОНЕЧНИКАМИ ПО НОРМАЛИ 5787А

1. Настоящий стандарт распространяется на трубчатые наконечники для перемычек металлизации элементов конструкции и агрегатов летательных аппаратов.

Издание официальное ГР 2869 от 17.12.73

Перепечатка воспрещена

gost.e-ecolog.ru

2. Конструкция, размеры и коды ОКП трубчатых наконечников должны соответствовать указанным на чертеже и в таблице.

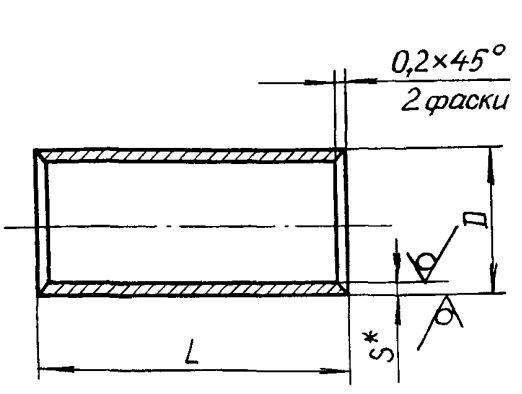

Размеры, мм

Типоразмер	Код ОКП	D	S	L	Масса 1000 шт., кг, не более
1	75 9588 3551 04	6	0,6	14	1,3
2	75 9588 3552 03	8		17	2,1
3	75 9588 3553 02	9	0,8	18	3,3
4	75 9588 3554 01	16		29	9,9

3. Материал: трубка ДКРНМ М3 ГОСТ 11383-75 – для типоразмеров 1,2; труба ДКРНМ М3 ГОСТ 617-90 – для типоразмеров 3,4. Заменитель – медь марок М1 и М2.

4. Неуказанные предельные отклонения размеров, формы и расположения поверхностей – по ОСТ 1 00022-80.

5. Покрытие**: 03-6. опл. Допускается О-Ви (99,8)9 или Гор. О оловом 02 или 03 ГОСТ 860-75.

6. Маркировать обозначение и клеймить окончательную приемку для партии наконечников на бирке.

7. Таблица соответствия трубчатых наконечников по настоящему стандарту трубчатым наконечникам по нормали 5787А приведена в справочном приложении к настоящему стандарту.

8. Технические условия – по ОСТ 1 00657-80.

Пример наименования и обозначения трубчатого наконечника типоразмера 3:

Наконечник трубчатый 3-ОСТ 1 11305-73

*Размер для справок.

**По деиствующей в отрасли документации.

№ изм | 2 | 3 | 4 | 5 | 6 | 8
№ изв | 6378 | 6832 | 8062 | 10031 | 12194 | 13182
Инв № подлинника | 1536
Инв № дубликата

ПРИЛОЖЕНИЕ

Справочное

Таблица

соответствия трубчатых наконечников по настоящему стандарту трубчатым наконечникам по нормали 5787А

Обозначение	
по ОСТ 1 11305-73	по нормали 5787А
1-ОСТ 1 11305-73	5787А-1
2-ОСТ 1 11305-73	5787А-2
3-ОСТ 1 11305-73	5787А-3
4-ОСТ 1 11305-73	5787А-4

№ изм 2
№ изв. 6378
Инв. № дубликата
Инв. № подлинника 1536

ЛИСТ РЕГИСТРАЦИИ ИЗМЕНЕНИЙ

№ изм.	Номера страниц				Номер "Изв. об изм."	Подпись	Дата	Срок введения изменения
	Измененных	Замененных	Новых	Аннулированных				
Переиздан с учетом изменений 1, 2, 3, 4, 5, 6, 7, 8.								

gost.e-ecolog.ru