МИНИСТЕРСТВО МОНТАЖНЫХ И СПЕЦИАЛЬНЫХ СТРОИТЕЛЬНЫХ РАБОТ СССР

Извещение 1 Утв. 21/12 ГЛАВМОНТАЖАВТОМАТИКА 2 03/03
от 4 1978 3 90

ОКП 421891

УДК 621.643.4
Группа Г 18
ВИФС Б

3 15/11
4 90

СОГЛАСОВАНО
Главный инженер
В/О "Металлургзарубежстрой"
Бабков
23.08 1985

УТВЕРЖДАЮ
Главный инженер
Главмонтажавтоматики
Минаев
1985

ТУ36.22.19.05-005-85

УСТРОЙСТВА ОТБОРНЫЕ ДЛЯ ИЗМЕРЕНИЯ ДАВЛЕНИЯ

Технические условия

ТУ36-~~1258-85~~ ТУ36.22.19.05-005-85
(взамен ТУ36.1258-76) (сем. изм. 1)

Срок действия с 1.03.1986 г
до 1.03.1991 г

СОГЛАСОВАНО
Главный инженер
треста "Промавтоматика"
Чудинов
20.08 1985

Главный инженер
Бакинского завода
треста "Промавтоматика"
Арутюнов
1985

Заместитель главного инженера
ГПИ "Проектмонтажавтоматика" БОС
Витебский
23.08 1985

Государственный комитет СССР по стандартам
ВСЕСОЮЗНЫЙ
ИНФОРМАЦИОННЫЙ ЦЕНТР
СТАНДАРТОВ И ПРОДУКЦИИ
УСЛУГ
ЗАРЕГИСТРИРОВАН И ВНЕСЕН В ЕДИНЫЙ
УДАРСТВЕННОЙ РЕГИСТРАЦИИ
86.02.24 2622734

1985

Инв. № подл.	Подп. и дата	Взам. инв. №	Инв. № дубл.	Подп. и дата

gost.e-ecolog.ru

СОДЕРЖАНИЕ

I. Технические требования .....

I.I. Общие требования .....

I.2. Основные параметры и размеры .....

I.3. Характеристики .....

I.4. Комплектность .....

I.5. Маркировка .....

I.6. Упаковка .....

2. Правила приемки .....

3. Методы контроля .....

4. Транспортирование и хранение .....

5. Гарантии изготовителя .....

Приложения:

I. Отборные устройства для измерения давления .....

2. Перечень документов, на которые даны ссылки в ТУ36-I258-85

3. Перечень оборудования и инструментов, необходимых для контроля отборных устройств для измерения давления .....

Настоящие технические условия распространяются на отборные устройства для измерения, предназначенные для отбора импульса давления и монтажа манометров на технологических трубопроводах и аппаратах с неагрессивной средой.

Настоящие технические условия устанавливают требования к отборным устройствам для измерения давления, изготовляемым для нужд народного хозяйства и для поставки на экспорт.

Отборные устройства для измерения давления изготавливают в климатическом исполнении У3 по ГОСТ I5I50-69.

В договорно-правовых отношениях отборные устройства для измерения давления изготовляют в климатическом исполнении Т3 по ГОСТ I5I50-69.

Поставка отборных устройств для измерения давления для экспорта должна производиться в соответствии с "Условиями поставки товаров для экспорта", утвержденными постановлением Совета Министров СССР от I4.0I.60г №32 (в редакции постановления Совета Министров СССР от I7.09.80г №804) и требованиями заказ-наряда.

Пример записи обозначения отборного устройства для измерения давления типа I6-225П исполнения У3 при его заказе и в документации другой продукции: "Устройство отборное для измерения давления I6-225ПУ3 ТУ36-I258-85".

Пример записи обозначения отборного устройства для измерения давления типа I6-225П исполнения Т3 при его заказе и в документации другой продукции: "Устройство отборное для измерения давления I6-225ПТ3 ТУ36-I258-85".

I. ТЕХНИЧЕСКИЕ ТРЕБОВАНИЯ

I.I. Общие требования

I.I.I. Отборные устройства для измерения давления должны соответствовать требованиям настоящих технических условий и комплектов документации №№07.0I.00I÷07.06.00I, 07.08.00I, 4.29I.00I, I52I4.34.00.00.00 СБ.

I.2. Основные параметры и размеры

I.2.I. Типы отборных устройств для измерения давления, коды по ОКП, габаритные, установочные и присоединительные размеры приведены в таблице и приложении I к настоящим техническим условиям.

Типы отборных устройств	Исполнения		Габаритные размеры, мм не более	Масса, кг не более
	У3	Т3		
	Коды по ОКП			
I6-70	42 I89I I3II	42 I89I I3I2	220xI50x60	0,65
I6-225П	42 I89I I290	42 I89I I292	335xI70x70	0,8
I6-225У	42 I89I I293	42 I89I I295	335x220x70	0,9
64-200	42 I89I I308	42 I89I I3I0	225xI05x70	0,96
I00-200П	42 I89I I296	42 I89I I298	360x220xI05	I,2
I00-200У	42 I89I I299	42 I89I I30I	370x270xI05	I,3
I60-I20П	42 I89I I302	42 I89I I304	536x260xI60	2,35
I60-450П	42 I89I I3I3	42 I89I I3I4	533x240xI40	2,8

I.2.2. Рабочее давление измеряемой среды должно соответствовать ГОСТ 356-80, температура измеряемой среды не должна превышать значений, указанных в приложении I к настоящим техническим условиям.

I.2.3. Удельная материалоемкость отборных устройств не должна превышать $0{,}006 \cdot 10^{-4} \frac{кг}{Па}$ (основной параметр - условное давление).

I.3. Характеристики

I.3.I. Детали отборных устройств для измерения давления должны изготовляться из материалов, указанных в конструкторской документации. В обоснованных случаях допускается замена материалов, при условии, что заменяющий материал не ухудшает механической прочности и эксплуатационных свойств отборных устройств для измерения давления.

I.3.2. Материалы, применяемые для изготовления отборных устройств для измерения давления, а также комплектующие изделий должны соответствовать действующим стандартам или техническим условиям и иметь сертификаты качества заводов-поставщиков.

Комплектующие изделия должны иметь такое же исполнение, что и отборные устройства для измерения давления.

I.3.3. Сварные швы должны соответствовать рабочим чертежам и не должны иметь прожегов.

I.3.4. Лакокрасочные покрытия должны соответствовать УI классу ГОСТ 9.032-74 и следующим группам условий эксплуатации по ГОСТ 9.I04-79:

а) У3 - при климатическом исполнении У,

б) Т3 - при климатическом исполнении Т.

I.3.5. Отборные устройства для измерения давления в упаковке для транспортирования должны выдерживать воздействие транспортной тряски, температуры и влажности окружающего воздуха по ГОСТI2997-76.

I.3.6. Отборные устройства для измерения давления должны обеспечивать прочность и плотность соединений при давлениях, указанных в приложении I к настоящим техническим условиям.

I.3.7. Отборные устройства должны сохранять свои параметры в пределах норм, установленных настоящими техническими условиями, в процессе и после воздействия климатических факторов внешней среды соответствующих климатическому исполнению У и Т категории 3 ГОСТ I5I50-69.

I.4. Комплектность

I.4.I. В комплект поставки отборных устройств для измерения давления входят:

а) отборное устройство - I шт.,

б) паспорт - I экз. на партию, отгружаемую по одному перевозочному документу.

I.4.2. Составление, оформление и рассылка товаросопроводительной документации на изделия, поставляемые для экспорта, должны производиться в соответствии с "Положением о порядке составления, оформления и рассылки технической и товаросопроводительной документации на товары, поставляемые для экспорта", утвержденным приказом по Министерству внешней торговли от 29.I2.79г №567 и требованиям заказ-наряда.

I.5. Маркировка

I.5.I. Маркировка наносится на бирку.

I.5.2. Маркировка содержит:

I) товарный знак завода-изготовителя,

2) условное давление (Ру),

3) максимальная температура измеряемой среды,

4) год выпуска.

Для отборных устройств для измерения давления, поставляемых для экспорта, добавляется надпись "Сделано в СССР", выполненная на русском языке.

I.5.3. К каждой партии одноименных отборных устройств для измерения давления, отгружаемых в один адрес, прикрепляется одна бирка.

I.6. Упаковка

I.6.I. Упаковка отборных устройств для измерения давления должна соответствовать ГОСТ 23I70-78.

I.6.2. В одну тару должны быть упакованы отборные устройства

для измерения давления одного размера.

При необходимости отправки потребителю в одной таре изделий разных размеров, изделия каждого размера должны быть упакованы в отдельные коробки с соответствующими надписями или разделены перегородкой.

I.6.3. Масса изделий, упакованных в один ящик по ГОСТ I0I98-78 не должна превышать 2000 кг.

I.6.4. При поставке изделий на экспорт каждое отборное устройство для измерения давления должно быть обернуто бумагой по ГОСТ 8273-75.

I.6.5. Внутренняя поверхность транспортной тары должна быть выстлана водонепроницаемой бумагой по ГОСТ 8828-75.

При поставке изделий в страны с тропическим влажным климатом внутренняя поверхность транспортной тары должна быть выстлана битумированной бумагой по ГОСТ 5I5-77 или другой бумагой, устойчивой к воздействию влаги и плесневых грибков в соответствии с ГОСТ I5I58-78.

I.6.6. Транспортная маркировка грузовых мест должна содержать основные, дополнительные и информационные надписи по ГОСТ I4I92-77.

Маркировку наносить на одну из боковых сторон, краской по трафарету.

Транспортную маркировку грузовых мест, предназначенных для экспорта, производить с учетом дополнительных требований раздела 5 ГОСТ I4I92-77 и в соответствии с заказ-нарядом.

I.6.7. Допускается отгрузка отборных устройств для измерения давления в железнодорожных контейнерах.

2. ПРАВИЛА ПРИЕМКИ

2.I. Для проверки соответствия отборных устройств для измерения давления требованиям настоящих технических условий предприятие-изготовитель обязано проводить следующие виды испытаний: приемо-сдаточные, периодические и типовые испытания.

2.2. Периодическим и типовым испытаниям должны подвергаться отборные устройства для измерения давления, прошедшие приемо-сдаточные испытания и принятые техническим контролем предприятия-изготовителя.

2.3. Приемо-сдаточные испытания готовых отборных устройств для измерения давления должны производиться изготовителем в объеме, установленном настоящими техническими условиями.

2.4. Приемо-сдаточным испытаниям на соответствие требованиям пунктов I.2.I, I.3.I, I.3.3, I.3.4 в части класса покрытия и подразделов I.4, I.5, I.6 должны подвергаться отборные устройства для измерения давления в следующем объеме:

I) отборные устройства, предназначенные для внутрисоюзной поставки - в объеме 0,I% от предъявленной партии, но не менее 5 шт.,

2) отборные устройства, предназначенные для поставки на экспорт - в объеме I00%.

2.5. Испытаниям на соответствие требованиям пункта I.3.6 должны подвергаться отборные устройства для измерения давления в следующем объеме:

I) отборные устройства, предназначенные для внутрисоюзной поставки - в объеме 20% от предъявленной партии, но не менее 5 шт.,

2) отборные устройства, предназначенные для поставки на экспорт - в объеме I00%.

2.6. Контроль качества сварных швов производится до нанесения покрытия.

2.7. При получении неудовлетворительных результатов испытания хотя бы по одному изделию, должны проводится повторные испытания удвоенного количества отборных устройств для измерения давления, взятых от той же партии.

2.8. При несоответствии результатов вторичного испытания требованиям настоящих технических условий производится поштучная отбраковка изделий всей партии.

2.9. Периодические испытания готовых отборных устройств для измерения давления должны проводиться предприятием-изготовителем не реже I раза в 3 года с целью установления соответствия качества готовых изделий требованиям настоящих технических условий, конструкторской документации, а также установления стабильности качества изделий и технологического процесса изготовления.

2.I0. На периодические испытания отбирают отборные устройства для измерения давления в количестве 3 шт. каждого типоразмера.

2.II. При периодических испытаниях должна проводиться проверка отборных устройств для измерения давления на соответствие требованиям пунктов I.I.I, I.2.I, I.2.3, I.3.I-I.3.4, I.3.6 и подразделов I.4, I.5, I.6 настоящих технических условий.

2.I2. Типовые испытания готовых отборных устройств для измерения давления проводятся при изменении конструкции, материалов или технологии производства, если эти изменения могут оказать влияние на характеристики и параметры изделия.

2.I3. Программу типовых испытаний и количество отборных

устройств для измерения давления, подвергаемых типовым испытаниям устанавливает завод-изготовитель по согласованию с заказчиком в зависимости от характера объема изменений, внесенных в конструкцию, материалы и технологию и в соответствии с ГОСТ I5I5I-69.

2.I4. Типовые испытания проводит завод-изготовитель.

2.I5. Результаты типовых и периодических испытаний оформляются протоколами и актами по установленной форме.

2.I6. Результаты приемо-сдаточных испытаний отражаются в паспорте, в разделе "Свидетельство о приемке".

Результаты приемо-сдаточных испытаний отборных устройств для измерения давления, поставляемых для экспорта, оформляются актом по установленной форме.

2.I7. При соответствии отборных устройств для измерения давления, поставляемых для экспорта, требованиям настоящих технических условий оформляется сертификат качества по установленной форме.

При отгрузке по одному перевозочному документу изделий разных наименований составляется один сертификат качества на все изделия.

3. МЕТОДЫ КОНТРОЛЯ

3.I. Проверку на соответствие отборных устройств для измерения давления требованиям пунктов I.I.I, I.2.I, I.2.3, I.3.3, I.3.4 и подразделов I.4, I.5, I.6 производить методом внешнего осмотра, сличением с конструкторской документацией, измерением и взвешиванием отборных устройств для измерения давления.

3.2. Проверку на соответствие отборных устройств для измерения давления требованиям пунктов I.3.I, I.3.2 производить по сертификатам и паспортам заводов-поставщиков.

3.3. Проверку лакокрасочных покрытий по требованию пункта I.3.4 в части класса покрытия производить внешним осмотром и сличением с эталонными образцами покрытий, утвержденными на предприятии-изготовителе.

3.4. Испытание отборных устройств для измерения давления на соответствие требованиям пункта I.3.5 в части вибропрочности должно производиться по ГОСТ 20.57.406-8I методом I03-I.

3.5. Испытание отборных устройств для измерения давления на прочность и плотность по требованию пункта I.3.6 производить путем выдерживания их под пробным гидравлическим давлением в соответствии с ГОСТ 356-80 в течение 5 мин. Затем давление должно быть снижено до условного (Ру) и произведен осмотр отборных устройств для измерения давления с обстукиванием их молотком весом не более 0,5 кг.

Результаты гидравлического испытания считаются удовлетворительными, если во время испытания не обнаружится падение давления, а при осмотре не будет выявлено разрыва, течи и запотеваний.

3.6. Испытание отборных устройств для измерения давления на

соответствие требованиям пунктов I.3.4, I.3.5, I.3.7 в части тепло- и холодоустойчивости производить по ГОСТ 20.57.406-8I соответственно методами 202-I и 204-I.

Время выдержки изделий в камерах тепла и холода при установившейся температуре - не менее 2-х часов в каждой.

Отборные устройства для измерения давления, извлеченные из камер тепла и холода выдерживаются в нормальных климатических условиях в течение 3-х часов, после чего подвергаются визуальному осмотру.

3.7. Испытания на соответствие отборных устройств для измерения давления требованиям пунктов I.3.4, I.3.5, I.3.7 в части влагоустойчивости производить по ГОСТ 20.57.406-8I по методу 207-2.

Режим испытаний должен соответствовать ускоренному испытанию для степени жесткости:

Ш - (для климатического исполнения У3),

УП - (для климатического исполнения Т3).

Отборные устройства для измерения давления, извлеченные из камеры влажности, выдерживаются в нормальных климатических условиях в течение 3-х часов, после чего подвергаются внешнему осмотру.

3.8. Отборные устройства для измерения давления считают выдержавшими испытания, если во время и после испытаний они соответствуют требованиям настоящих технических условий, а после испытаний в соответствии с пунктами 3.6, 3.7 не было обнаружено внешним осмотром изменения формы деталей, нарушения целостности деталей и антикоррозионных покрытий, а также ослабления резьбовых соединений, и не было обнаружено испытанием в соответствии с пунктом 3.5 настоящих технических условий нарушения плотности и прочности соединений.

4. ТРАНСПОРТИРОВАНИЕ И ХРАНЕНИЕ

4.I. Отборные устройства для измерения давления допускается транспортировать любым видом транспорта:

а) автомобильным транспортом в соответствии с "Общими правилами перевозки грузов автотранспортом", утвержденными Министерством автомобильного транспорта РСФСР от 30.07.7Iг;

б) железнодорожным транспортом в соответствии с "Правилами перевозки грузов", издание "Транспорт", Москва, I985г и "Техническими условиями перевозки и крепления грузов" Министерства путей сообщения СССР, издание I969г;

в) речным транспортом в соответствии с "Правилами перевозки грузов", утвержденными Министерством речного флота от I4.08.78г №II4;

г) морским транспортом в соответствии с "Общими специальными правилами перевозки грузов", утвержденными Министерством морского флота СССР в I979г.

4.2. Условия транспортирования упакованных отборных устройств для измерения давления в части воздействия климатических факторов должны соответствовать условиям хранения по ГОСТ I5I50-69:

5(ОЖ4) - при климатическом исполнении У и

6(ОЖ2) - при климатическом исполнении Т.

4.3. Хранение отборных устройств для измерения давления должно соответствовать условиям хранения по ГОСТ I5I50-69:

2(С) - при климатическом исполнении У и

3(Ж3) - при климатическом исполнении Т.

5. ГАРАНТИИ ИЗГОТОВИТЕЛЯ

5.I. Изготовитель гарантирует соответствие отборных устройств для измерения давления требованиям настоящих технических условий при соблюдении условий транспортирования, хранения, монтажа и эксплуатации.

5.2. Гарантийный срок эксплуатации отборных устройств для измерения давления - I2 месяцев со дня ввода в эксплуатацию (со дня установки).

5.3. Гарантийный срок эксплуатации отборных устройств для измерения давления, поставляемых для экспорта - I2 месяцев со дня ввода в эксплуатацию (со дня установки), но не более 24 месяцев с момента проследования их через государственную границу СССР.

Рис. 1.

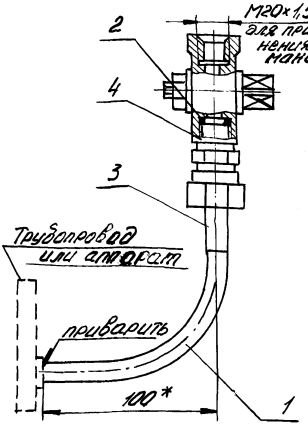

К рис. 1.

1. Отвод (труба 14×2)
2. Прокладка
3. Соединитель
4. Кран трехходовой

Рис. 2.

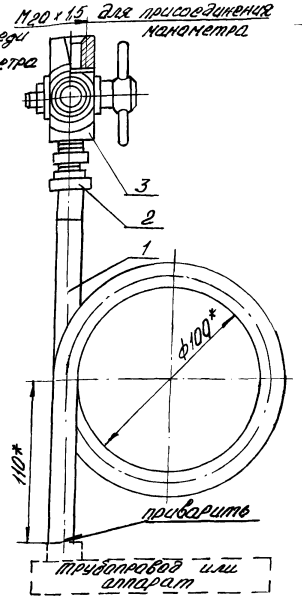

Рис. 3.

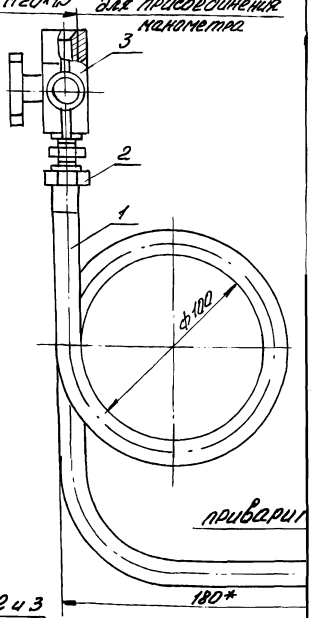

К рис. 2 и 3

1. Труба кольцеобразная (труба ф14×2)
2. Соединитель
3. Кран контрольный трехходовой

К рис. 7 и 8

1. Труба кольцеобразная (труба ф14×2)
2. Соединитель
3. Вентиль
4. Штицер Ш1-К труба 1/2" Ост 36.7-74.

Рис 7

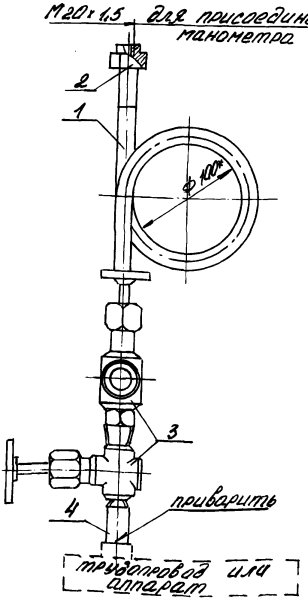

Рис 8.

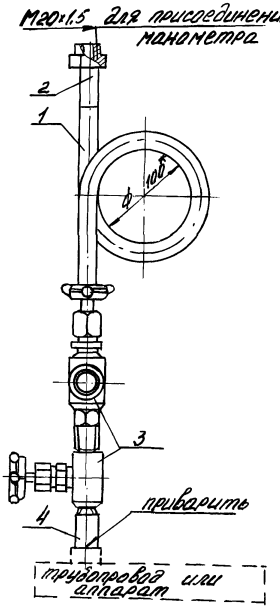

Инв. № подл. | Подп. и дата | Взам. инв. № | Инв. № дубл. | Подп. и дата

Рис. 4.

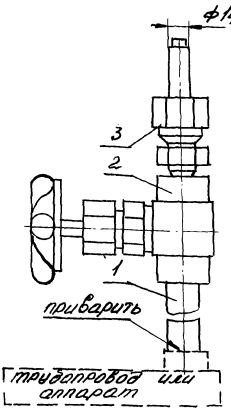

Рис. 5

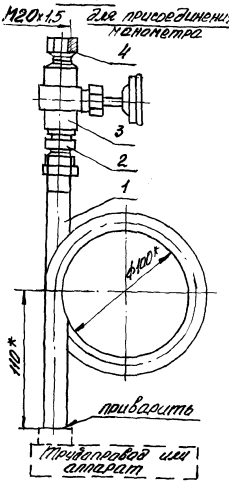

Рис. 6.

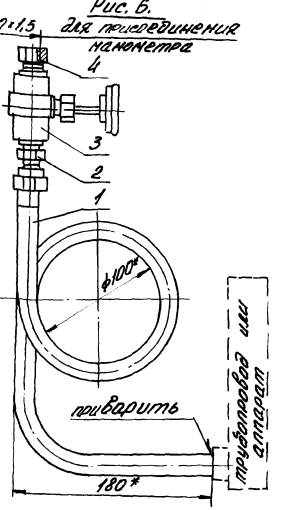

К рис. 4.

1. Штуцер Ш1-К труб 1/2" ГОСТ 36.7-74
2. Вентиль
3. Соединитель

К рис 5 и 6

1. Труба кольцеобразная (труба ф14×2)
2. Соединитель
3. Вентиль
4. Футорка

Обозначение	Исполнения		Рис.	Условное давление Ру (кгс/см²)	Рабочая среда, для которой предназначен	Габаритные размеры, мм, не более	Масса, кг, не более
	УЗ	ТЗ					
	Код ОКП						
16-70	42 1891 1311	42 1891 1312	1	157 · 10⁴ (16)	Т	220×150×60	0,65
16-225П	42 1891 1290	42 1891 1292	2	157 · 10⁴ (16)	Т	335×170×70	0,8
16-225У	42 1891 1293	42 1891 1295	3	157 · 10⁴ (16)	Т	335×220×70	0,9
64-200	42 1891 1308	42 1891 1310	4	628 · 10⁴ (64)	Т	225×105×70	0,96
100-200П	42 1891 1296	42 1891 1298	5	981 · 10⁴ (100)	Т	360×220×105	1,2
100-200У	42 1891 1299	42 1891 1301	6	981 · 10⁴ (100)	Т	370×270×105	1,3
160-120П	42 1891 1302	42 1891 1304	7	1570 · 10⁴ (160)	Т	536×260×160	2,35
160-450П	42 1891 1313	42 1891 1314	8	1570 · 10⁴ (160)	Т	533×240×140	2,8

1.* Размеры для справок

2. Положение вентилей показано условно

ПЕРЕЧЕНЬ ДОКУМЕНТОВ,
НА КОТОРЫЕ ДАНЫ ССЫЛКИ В ТУ36-I258-85

I.	07.0I.00I÷07.06.00I, 07.08.00I,4.29I.00I, I52I4.34.00.00.00.СБ	Отборные устройства для измерения давления. Рабочие чертежи
2.	ГОСТ 9.032-74	Покрытия лакокрасочные. Классификация и обозначения
3.	ГОСТ 9.I04-79	Покрытия лакокрасочные. Группа условий эксплуатации
4.	ГОСТ 20.57.406-8I	Изделия электронной техники, квантовой электроники и электро- технические. Методы испытаний
5.	ГОСТ I66-80	Штангенциркули. Технические условия
6.	ГОСТ 356-80	Арматура и детали трубопроводов. Давления условные, пробные и рабочие. Ряды.
7.	ГОСТ 5I5-77	Бумага упаковочная битумированная и дегтевая. Технические условия
8.	ГОСТ 8273-75	Бумага оберточная. Технические условия
9.	ГОСТ 8828-75	Бумага двухслойная упаковочная. Общие технические условия.
I0.	ГОСТ I0I98-78	Ящики деревянные для грузов массой св. 500 до 20000 кг. Общие технические условия
II.	ГОСТ I2997-76Е	Государственная система промышленных приборов и средств автоматизации. Общие технические требования. Методы испытаний
I2.	ГОСТ I4I92-77	Маркировка грузов

Инв. № подл. | Подп. и дата | Взам. инв. № | Инв. № дубл | Подп. и дат.

Форма Ф2.I08-5а(11)

I3.	ГОСТ I5I50-69	Машины, приборы и другие технические изделия. Исполнения для различных климатических районов. Категории, условия эксплуатации, хранения и транспортирования в части воздействия климатических факторов внешней среды
I4.	ГОСТ I5I5I-69	Машины, приборы и другие технические изделия для районов с тропическим климатом. Общие технические условия
I5.	ГОСТ I5I58-78	Бумага и картон для упаковывания продукции и изготовления деталей технических изделий для районов с тропическим климатом. Общие технические условия
I6.	ГОСТ 23I70-78Е	Упаковка для изделий машиностроения. Общие требования
I7.	ГОСТ 237II-79	Весы для статического взвешивания. Общие технические требования
I8.	ОСТ 36.7-74	Бобышки и штуцера приварные для установки приборов и устройств автоматики. Типы, основные размеры и общие технические требования
I9.		Положение о порядке составления, оформления и рассылки технической и товаросопроводительной документации на товары, поставляемые для экспорта. Утверждено приказом по Министерству внешней торговли от 29.I2.79г №567
20.		Условия поставки товаров для экспорта. Утверждены постановлением Совета Министров СССР от I4.0I.60г №32
2I.		Общие правила перевозок грузов автотранспортом. Утверждены Министерством автомобильного транспорта РСФСР от 30.07.7Iг

Форма Ф2.108-5а(11)

Инв. № подл. | Подп. и дата | Взам. инв. № | Инв. № дубл. | Подп. и дат.

Изм. | Лист | Докум. | Подп. | Дата

ТУ36-I258-85

36.02.19.05-005-85

Лист I7

22. Правила перевозки грузов.
Издание "Транспорт", Москва, 1977г

23. Технические условия перевозки и крепления грузов Министерства путей сообщения СССР. Издание 1969г

24. Правила перевозки грузов.
Утверждены Министерством речного флота от 14.08.78г №114

25. Общие специальные правила перевозки грузов.
Утверждены Министерством морского флота СССР в 1979г

Приложение 3

ПЕРЕЧЕНЬ
ОБОРУДОВАНИЯ И ИНСТРУМЕНТОВ, НЕОБХОДИМЫХ ДЛЯ КОНТРОЛЯ ОТБОРНЫХ УСТРОЙСТВ ДЛЯ ИЗМЕРЕНИЯ ДАВЛЕНИЯ

Наименование	Характеристика
I. Камера шкафная тепла и холода	По документации, прилагаемой к камере
2. Камера шкафная тепла, холода и влажности	По документации, прилагаемой к камере
3. Установка вибрационная механическая УЗ-70/I00	Максимальный вес изделия I00 кг, частота вибрации I0-I00 Гц, ускорение до 25
4. Стенд имитации транспортирования	По документации, прилагаемой к стенду
5. Установка по гидравлическому испытанию отборных устройств для измерения давления	По документации, прилагаемой к установке
6. Весы настольные ГОСТ 23711-79	Пределы взвешивания 0,0I-5 кг
7. Штангенциркуль ШЦ-П-250-0,I ГОСТ I66-80	Пределы измерения 0-250 с отсчетом по нониусу 0,I мм

Примечание: Допускается замена указанного оборудования другим, аналогичным по своим характеристикам указанному в перечне

Подп. и дат. | Инв.№ дубл. | Взам. инв.№ | Подп. и дата | Инв.№ подл.

Форма Ф2.1С8-5а(11)

Министерство монтажных и специальных строительных работ СССР

Группа Г I8
ВИФС № от

УТВЕРЖДАЮ

Главный инженер
НПО "Монтажавтоматика"
Комаров
21.12.88

ИЗВЕЩЕНИЕ 05.004-88 ОБ ИЗМЕНЕНИИ ТУ36.I258-85
"УСТРОЙСТВА ОТБОРНЫЕ ДЛЯ ИЗМЕРЕНИЯ ДАВЛЕНИЯ"

Изменение № I

СОГЛАСОВАНО

Заместитель директора
ГПКИ "Проектмонтажавтоматика" БОС
Чудинов
23.11.88

Главный инженер
Бакинского завода
НПО "Монтажавтоматика"
Арутюнов
22.04.88

89.01.31

Гос... СССР по стандартам
Зарег... 28 12 1988 г.
По к... ета за № 262273/01
...ректора
Азербайджанского центра стандартизации и метрологии

I988

Б3 треста "Промавтоматика"	Извещение	Обозначение	Причина	Шифр	Лист	Листов
	05.004-88	ТУ36.1258-85	Изменение покупного изделия	4	2	4

ТО	Дата выпуска		Срок изм.		Срок действия ТО		Указание о внедрении
Указание о заделе	На заделе не отражается						

Изм	Содержание изменения	Применяемость
I	копии исправить Лист 1 УСТРОЙСТВА ОТБОРНЫЕ ДЛЯ ИЗМЕРЕНИЯ ДАВЛЕНИЯ Технические условия ТУ36.~~1258-85~~ 22.19.05-005-85 Лист 2 Приложения: 2. .....в ТУ36.~~1258-85~~ 22.19.05-005-85 Листы 2÷20 В основных надписях изменить обозначение документа ТУ36.~~1258-85~~ 22.19.05-005-85 Лист 3 Пример записи обозначения отборного устройства для измере-	Разослать

Составил		Проверил		Т.контр.	Н.контр.		Утвердил		Предст. заказчика
Конькова	22.04.88	Оганова	22.04.88		Акчурин	22.04.88	Арутюнов	22.04.88	

Подлинник исправлен | Контр. копию исправил

Приложение

ния давления .....

..... "Устройство отборное для измерения давления I6-225ШУ3 ТУ36.~~I258-85~~ 22.19.05-005-85"

Пример записи обозначения отборного устройства для измерения

.....

..... "Устройство отборное для измерения давления I6-225ШТ3 ТУ36.~~I258-85~~ 22.19.05-005-85".

Лист 4

I.2.I. .....

.....

~~64~~ 160-200	42 I89I I308	42 I89I I3I0	225xI05x70	0,96
~~I00~~ 160-200Ш	42 I89I I296	.....		
~~I00~~ 160-200У	42 I89I I299	.....		

I.2.2. Рабочее давление измеряемой среды ~~должно соответствовать ГОСТ 356-80~~, температура измеряемой среды не должна превышать значений, указанных в приложении I к настоящим техническим условиям.

Изм. I

Содержание изменения

Лист I5

Изменения произвести подчисткой

Имеется

	Условное давление Ру кгс/см^2	Рабочая $t°$ измеряемой среды не более	
160 ~~84~~-200	42 I89I I308	42 I89I I3I0	4
160 ~~I8Q~~-200II	42 I89I I296	42 I89I I298	5
160 ~~I8Q~~-200V	42 I89I I299	42 I89I I30I	6

Должно быть

	Условное давление Ру кгс/см^2	Рабочая температура измеряемой среды °С, не более	
160 ~~84~~	.....	.....	.....
160 ~~I8Q~~	.....	.....	.....
160 ~~I8Q~~	.....	.....	.....

Лист I6

ПЕРЕЧЕНЬ ДОКУМЕНТОВ,

НА КОТОРЫЕ ДАНЫ ССЫЛКИ В ТУ36. ~~I258-85~~ 22.19.05-005-85

Министерство монтажных и специальных строительных работ СССР

Группа Г18
ВИФС № от

УТВЕРЖДАЮ:
Главный инженер
НПО "Монтажавтоматика"
Комаров
03.03.89

ИЗВЕЩЕНИЕ 05.006-88 ОБ ИЗМЕНЕНИИ ТУ36.22.19.05-005-85 "УСТРОЙСТВА ОТБОРНЫЕ ДЛЯ ИЗМЕРЕНИЯ ДАВЛЕНИЯ"

Изменение № 2

СОГЛАСОВАНО

Заместитель директора
ГПКИ "Проектмонтажавтоматика" БОС
Чудинов
23.02.89

Главный инженер
Бакинского завода
НПО "Монтажавтоматика"
Арутюнов
23.12.88

89 05-22

Госкомитет СССР по стандартам
Зарегистрировано 01 05 1989 г.
По книге учета за № 26227/02
Зам. директора
Азербайджанского ... стандартизации и метрологии
(подпись)

1989г

БЗ НПО „Монтажавтоматика"	Извещение	Обозначение	Причина	Шифр	Лист	Листов
	05.006-88	ТУ36.22.19.05-005-85	Изменение покупного изделия	4	2	3

ТО	Дата выпуска	Срок изм	Срок действия ПИ	Указание о внедрении

Указание о заделе: На заделе не отражается

Изм.	Содержание изменения	Применяемость
2	копии исправить Лист 4 .... I60-250П 42 I89I I3I3 42 I89I I3I4 533x240xI40 2,8 Лист 5 I.3.5. Отборные устройства для измерения давления в упаковке ....По ГОСТ I2997-76 84 Лист I5 Рис. I, 2, 3, 5, 6, 7, 8 Имеется: М20xI,5 Должно быть: отв М20xI,5-7Н*	Разослать

Составил	Проверил	Т. контр.	Н. контр.	Утвердил	Предст. заказчик
Конькова 23.12 88	Оганова 23.12 88		Акчурин 23.12 88	Арутюнов 23.12 88	

Подлинник исправил | Контр. копию исправил

Изм. Содержание изменения

I60-200	42 I89I I308	42 I89I I3I0	4	1570 628xI0^4 (I60)	200	225xI05x70	0,96
I60-200П	42 I89I I296	42 I89I I298	5	1570 981xI0^4 (I60)	200	360x220xI05	I,2
I60-200У	42 I89I I299	42 I89I I30I	6	1570 981xI0^4 (I60)	200	370x270xI05	I,3
.....							
.....							
I60-450П	42 I89I I3I3	42 I89I I3I4	8	I570xI0^4 (I60)	2 450	533x240xI40	2,8

Лист I6

..... 84 .....

II. ГОСТ I2997-76Е ГосударстВенная система промышленных

.....

.....

Министерство монтажных и специальных строительных работ СССР

Группа ГI8
ВИФС № 2622734 от 86.02.24

УТВЕРЖДАЮ
Главный инженер
НПО "Монтажавтоматика"
Комаров
15.11.90 г.

Извещение 05.008-90 об изменении ТУ36.22.I9.05-005-85
"УСТРОЙСТВА ОТБОРНЫЕ ДЛЯ ИЗМЕРЕНИЯ ДАВЛЕНИЯ"
Изменение № 3

СОГЛАСОВАНО
Заместитель директора
ГПКИ "Проектмонтажавтоматика" БОС
Чудинов
9-10 90

Заместитель директора
Бакинского завода
НПО "Монтажавтоматика"
Хорев
07.09.90 г.

20.12.90

Гос. ... стандартом
З... 28 " 11 1990 г.
... 262373/03
... стандартизации
(подпись)

1990

05.008-90	ТУ36.22.19.05-005-85	Устранение ошибок	7 2 4

На заделе не отражается

Изм 3

копии исправить

Лист I

Срок действия с I.03.1986 г.
1996
до I.03.~~1991~~ г.

Лист 3

Поставка отборных устройств для измерения давления для
"Основными условиями регулирования
экспорта ..... с "~~Условными поставки товаров~~
договорных отношений при осуществлении экспортно-импортных операций
~~для экспорта~~", утвержденными постановлением Совета Министров СССР
25.07.88г. №888
~~от I1.01.60г. № 32 (в редакции постановления Совета Министров СССР~~
~~от I7.09.80г. № 801)~~ и требованиями заказ-наряда.

Изм. 3

Содержание изменения

Лист 7

I.6.5. Внутренняя поверхность транспортной тары должна быть

..... по ГОСТ 8828-~~75~~ 89

Лист I6

5. ГОСТ I66-~~80~~ 89 Штангенциркули

Технические условия

9. ГОСТ 8828-~~75~~ 89 Бумага двухслойная упаковочная

Общие технические условия

Лист I7

20. Основные условия регулирования договорных отношений ~~Условия поставки товаров для экспорта~~ при осуществлении экспортно-импортных операций

Утверждены постановлением Совета

Министров СССР от 25.07.88 г № 888 ~~I4.0I.60 г. № 32~~

Лист 19

ПЕРЕЧЕНЬ
ОБОРУДОВАНИЯ И ИНСТРУМЕНТОВ,
НЕОБХОДИМЫХ ДЛЯ КОНТРОЛЯ ОТБОРНЫХ УСТРОЙСТВ ДЛЯ
ИЗМЕРЕНИЯ ДАВЛЕНИЯ

Наименование	Характеристика
7. Штангенциркуль ШЦ-П-250-0,I ГОСТ I66-~~80~~ 89	Пределы измерения 0-250 с отсчетом по нониусу 0,I мм

gost.e-ecolog.ru