УДК 621.884-213:629.7

Группа Г34

ОТРАСЛЕВОЙ СТАНДАРТ

ОСТ 1 11300-74

КОРПУСЫ ЗАКЛЕПОК С ПОТАЙНОЙ ГОЛОВКОЙ С УГЛОМ 90°
Конструкция и размеры

На 4 страницах

Взамен

ОКП 75 9323

Распоряжением Министерства от 14.06.74 № 087-16

срок введения установлен с 01.01.75

Несоблюдение стандарта преследуется по закону

1. Конструкция и размеры корпусов должны соответствовать указанным на чертеже и в табл. 1. Размеры $h_б$ и $D_к$ – по ОСТ 1 00656-81.

Издание официальное

ГР № 3474 от 12.07.74.

Перепечатка воспрещена

№ изм. | 1 | 3 | 4 | 5 | 6 | 8
№ изв. | 6202 | 8471 | 9625 | 9819 | 9883 | 11950

Инв. № дубликата | Инв. № подлинника | 1914

gost.e-ecolog.ru

3,2 (√)

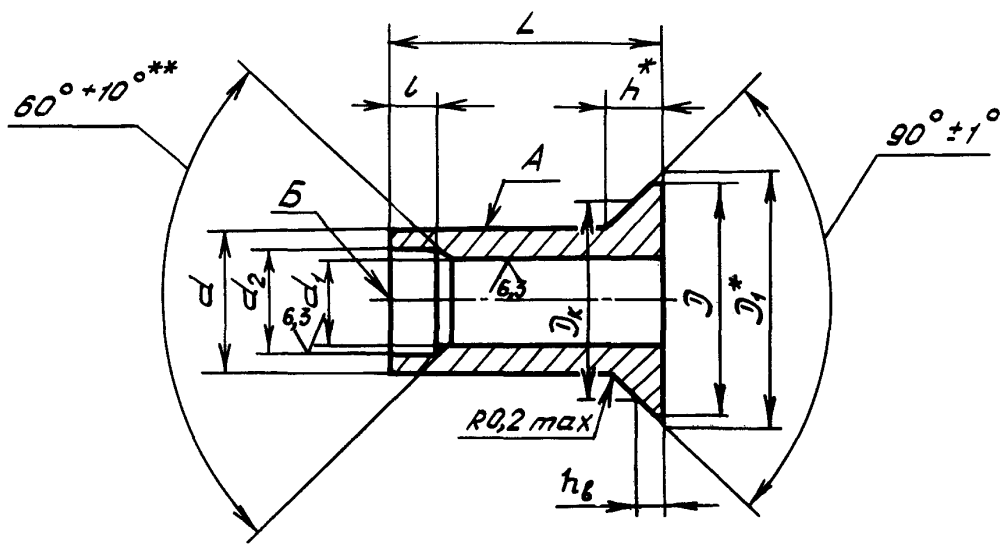

Таблица 1

Размеры в мм

Типоразмер	Применяемость	d	d_1	d_2	D min	D_1	l	L	h	Масса 1000 шт., кг
		Пред.откл.					Пред.откл.			
		+0,05	по H11				+0,3	±0,2		
1		3,5	2,3	2,65	6,0	6,5	1,5	6,5	1,5	0,124
2								8,0		0,147
3								9,5		0,170
4		4,0	2,7	3,10	6,9	7,4		7,0	1,7	0,174
5								8,5		0,202
6								10,0		0,231
7		5,0	3,5	4,00	8,7	9,2	1,8	7,5	2,1	0,291
8								9,0		0,333
9								10,5		0,377
10								12,0		0,416
11								13,5		0,460

2. Материал: алюминиевый сплав марки Д18.

3. Термическая обработка: закалить и состарить. Группа контроля 2а ОСТ 1 00021-78.

4. Разностенность стержня корпуса по отверстиям d_1 и d_2 не более 0,1 мм.

* Размеры для справок.

** Размер обеспеч. инстр.

№ изм.	1	2	3	5	6
№ изв.	6202	6700	8471	9819	9883

Инв. № дубликата 1914

Инв. № подлинника

5. Допускаются заусенцы со стороны головки, скол на отверстии d_1 со стороны головки глубиной не более 0,15 мм в зоне размера h и волнистость поверхности А в пределах поля допуска размера d.

6. Не допускаются трещины, заусенцы, риски, вмятины на торце Б.

7. Покрытие: Ан.Окс.нхр и без покрытия.

8. Коды ОКП корпусов должны соответствовать указанным в табл. 2.

Таблица 2

Код ОКП 75 9323 3XXX КЧ

См. таблицу

Типоразмер	Покрытие			
	Ан.Окс.нхр		Бп	
	XXX	КЧ	XXX	КЧ
1	001	05	021	01
2	002	04	022	00
3	003	03	023	10
4	004	02	024	09
5	005	01	025	08
6	006	00	026	07
7	007	10	027	06
8	008	09	028	05
9	009	08	029	04
10	010	04	030	00
11	011	03	031	10

9. Технические условия – по ОСТ 1 00656-81.

Пример наименования и обозначения корпуса заклепки с потайной головкой с углом 90° типоразмера 5, анодированного:

Корпус 5-1-ОСТ 1 11300-74

То же без покрытия:

Корпус 5-2-ОСТ 1 11300-74

№ изм. 1 3 4 6
№ изв. 6202 8471 9625 9883
Инв. № дубликата
Инв. № подлинника 1914

ЛИСТ РЕГИСТРАЦИИ ИЗМЕНЕНИЙ

№ изм.	Номера страниц				Номер "Изв. об изм."	Подпись	Дата	Срок введения изменения
	Измененных	Замененных	Новых	Аннулированных				
1	1,2	-	-	-	6202			01.07.76
2	2	-	-	-	6700			01.07.77
3	1,2,3	-	4	-	8471		14.10.81	01.07.82
4	1,3	-	-	-	9625		18.11.85	01.07.86
5	1, 2	-	-	-	9819		17.08.89	01.01.90
6	1,2,3	-	-	-	9883		19.03.91	01.01.91
7	2	-	-	-	9982		20.05.92	01.01.93
8	1	-	-	-	11950		26.01.02	01.01.2003

Инвентарный № 1914

gost.e-ecolog.ru

③ Нов. Изв. № 8471