№ изм.	1	4	5	7	8
№ изв.	6202	8472	9625	9883	11950

Инв. № дубликата	
Инв. № подлинника	1913

УДК 621.884:629.7

Группа Г34

ОТРАСЛЕВОЙ СТАНДАРТ

ОСТ 1 11299-74

ЗАКЛЕПКИ С ПОТАЙНОЙ ГОЛОВКОЙ С УГЛОМ 90° С СЕРДЕЧНИКОМ
Конструкция и размеры

На 5 страницах

Взамен 6043А

ОКП 75 9323

Распоряжением Министерства от 14.06.74 №087-16

срок введения установлен с 01.01.75

Несоблюдение стандарта преследуется по закону

ЗАКЛЕПКИ С СЕРДЕЧНИКОМ ПО ОСТ 1 11299-74 ВЗАИМОЗАМЕНЯЕМЫ С ЗАКЛЕПКАМИ С СЕРДЕЧНИКОМ ПО НОРМАЛИ 6043А

1. Настоящий стандарт распространяется на заклепки с потайной головкой с углом 90° с сердечником (в дальнейшем изложении - заклепки), устанавливаемые безударной клепкой с односторонним подходом.

Издание официальное

ГР № 3473 от 12.07.74.

Перепечатка воспрещена

gost.e-ecolog.ru

2. Конструкция и размеры заклепок должны соответствовать указанным на чертеже и в табл. 1

Вариант

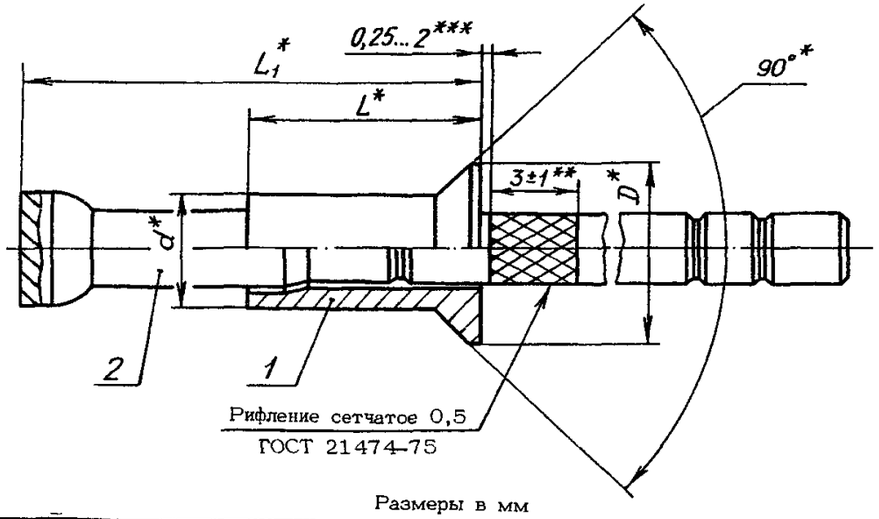

Таблица 1

Размеры в мм

Типоразмер	Применяемость	d	D	L	L_1	Разрушающая нагрузка, Н (кгс), не менее: на срез	Разрушающая нагрузка, Н (кгс), не менее: на отрыв	Нагрузка выдавливания сердечника, Н (кгс), не менее	Поз. 1 Корпус: Обозначение	Поз. 2 сердечник: Количество 1: Обозначение	Масса 1000 шт., кг: с сердечником	Масса 1000 шт., кг: без технологического хвостовика сердечника
1		3,5	6,0	6,5	13	2260 (230)	1279 (130)	147 (15)	1-1-ОСТ 1 11300-74	1-ОСТ 1 11298-74	0,568	0,268
									1-2-ОСТ 1 11300-74			
2				8,0	18				2-1-ОСТ 1 11300-74	2-ОСТ 1 11298-74	0,697	0,337
									2-2-ОСТ 1 11300-74			
3				9,5	19				3-1-ОСТ 1 11300-74		0,720	0,360
									3-2-ОСТ 1 11300-74			
4		4,0	6,9	7,0	14	3240 (330)	1470 (150)	167 (17)	4-1-ОСТ 1 11300-74	5-ОСТ 1 11298-74	0,816	0,396
									4-2-ОСТ 1 11300-74			
5				8,5	19				5-1-ОСТ 1 11300-74	6-ОСТ 1 11298-74	0,950	0,480
									5-2-ОСТ 1 11300-74			
6				10,0	21				6-1-ОСТ 1 11300-74		0,979	0,499
									6-2-ОСТ 1 11300-74			
7		5,0	8,7	7,5	17	5300 (540)	1961 (200)	196 (20)	7-1-ОСТ 1 11300-74	7-ОСТ 1 11298-74	1,845	1,055
									7-2-ОСТ 1 11300-74			
8				9,0	19				8-1-ОСТ 1 11300-74		1,887	1,087
									8-2-ОСТ 1 11300-74			
9				10,5	23		2448 (250)		9-1-ОСТ 1 11300-74	8-ОСТ 1 11298-74	2,034	1,154
									9-2-ОСТ 1 11300-74			
10				12,0	25				10-1-ОСТ 1 11300-74		2,073	1,193
									10-2-ОСТ 1 11300-74			
11				13,5	28				11-1-ОСТ 1 11300-74	9-ОСТ 1 11298-74	2,288	1,308
									11-2-ОСТ 1 11300-74			

* Размеры для справок.

** Размер обеспеч. инстр.

*** Значения размера характеризуют крайние положения сердечника при его свободном движении в корпусе собранной заклепки.

№ изм. 1 2 3 4 5 6 7 8
№ изв. 6202 6700 7112 8472 9625 9819 9883 11950
Инв. № подлинника 1913
Инв. № дубликата

3. Выполнение соединений заклепками и подбор типоразмеров заклепок по толщине пакета должны соответствовать указанным в обязательном приложении .

4. Коды ОКП заклепок должны соответствовать указанным в табл.2.

Таблица 2

Код ОКП 75 9323 2ХХХ КЧ

См. таблицу

Типоразмер	Покрытие корпуса			
	Ан.Окс.нхр		Бп	
	ХХХ	КЧ	ХХХ	КЧ
1	001	09	021	05
2	002	08	022	04
3	003	07	023	03
4	004	06	024	02
5	005	05	025	01
6	006	04	026	00
7	007	03	027	10
8	008	02	028	09
9	009	01	029	08
10	010	08	030	04
11	011	07	031	03

5. Технические условия – по ОСТ 1 00656-81.

Пример наименования и обозначения заклепки с потайной головкой с углом 90° с сердечником типоразмера 5 с анодированным корпусом:

Заклепка 5-1-ОСТ 1 11299-74

То же, с корпусом без покрытия:

Заклепка 5-2-ОСТ 1 11299-74

Изм. | 1 | 4 | 5 | 7
№ изв. | 6202 | 8472 | 9625 | 9883
Инв. № дубликата
Инв. № подлинника | 1813

ПРИЛОЖЕНИЕ
Обязательное

ВЫПОЛНЕНИЕ СОЕДИНЕНИЙ ЗАКЛЕПКАМИ И ПОДБОР ТИПОРАЗМЕРОВ ЗАКЛЕПОК ПО ТОЛЩИНЕ ПАКЕТА

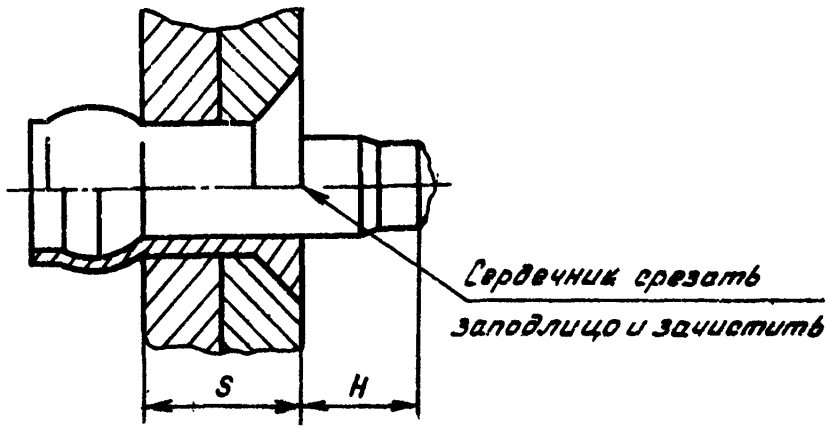

мм

Типоразмеры	Диаметр отверстия под заклепку Пред. откл. +0,12	S	H Пред.откл.±0,55	
			при Smin	при Smax
1	3,55	От 2,0 до 3,0	6,3	5,3
2		Св. 3,0 до 4,5	8,3	6,8
3		Св. 4,5 до 6,5	6,8	4,8
4	4,05	От 2,0 до 3,0		5,8
5		Св. 3,0 до 4,5	8,8	7,3
6		Св. 4,5 до 6,5	7,3	5,3
7	5,05	От 2,4 до 3,0	8,5	7,9
8		Св. 3,0 до 4,5	7,9	6,4
9		Св. 4,5 до 6,0	9,5	8,0
10		Св. 6,0 до 7,5	8,0	6,5
11		Св. 7,5 до 9,5		6,0

№ изм. | 1 | 4 | 5
№ изв. | 6202 | 8472 | 9625
Инв. № дубликата | 1913
Инв. № подлинника

ЛИСТ РЕГИСТРАЦИИ ИЗМЕНЕНИЙ

№ изм.	Номера страниц				Номер "Изв. об изм."	Подпись	Дата	Срок введения изменения
	Измененных	Замененных	Новых	Аннулированных				
1	1	2,3,4	5	–	6202			01.07.76
2	2	–	–	–	6700			01.07.77
3	2	–	–	–	7112			01.07.78
4	1,2,3,4	–	5	5	8472		20.10.81	01.07.82
5	1,2,3,4	–	–	–	9625		18.11.85	01.07.86
6	2	–	–	–	9819		17.08.89	01.01.90
7	1,2,3	–	–	–	9883		19.03.90	01.01.91
8	1,2	–	–	–	11950		26.02.02	01.01.2003

④ Нов. Изв. № 8472

Инвентарный № 1913

gost.e-ecolog.ru