СССР

ОТРАСЛЕВЫЕ СТАНДАРТЫ

ЗАКЛЕПКИ ИЗ АЛЮМИНИЕВОГО СПЛАВА С СЕРДЕЧНИКОМ

ОСТ 1 11296-74–ОСТ 1 11302-74

ОСТ 1 00656-81

Издание официальное

gost.e-ecolog.ru

№ изм | 1 | 3 | 4 | 6 | 7
№ изв | 6202 | 8471 | 9625 | 9883 | 11950
Инв. № дубликата | Инв. № подлинника | 1910

УДК 621.884:629.7

Группа Г34

ОТРАСЛЕВОЙ СТАНДАРТ

ЗАКЛЕПКИ С ПЛОСКО-СКРУГЛЕННОЙ ГОЛОВКОЙ С СЕРДЕЧНИКОМ

Конструкция и размеры

ОСТ 1 11296-74

На 5 страницах

Взамен 6042А

ОКП 75 9322

Распоряжением Министерства от 14.06.74 № 087-16

срок введения установлен с 01 01.75

Несоблюдение стандарта преследуется по закону

ЗАКЛЕПКИ С СЕРДЕЧНИКОМ ПО ОСТ 1 11296-74 ВЗАИМОЗАМЕНЯЕМЫ С ЗАКЛЕПКАМИ С СЕРДЕЧНИКОМ ПО НОРМАЛИ 6042А

1. Настоящий стандарт распространяется на заклепки с плоско-скругленной головкой с сердечником (в дальнейшем изложении - заклепки), устанавливаемые безударной клепкой с односторонним подходом.

Издание официальное ГР № 3470 от 12 07 74 **Перепечатка воспрещена**

2. Конструкция и размеры заклепок должны соответствовать указанным на чертеже и в табл. 1.

Вариант

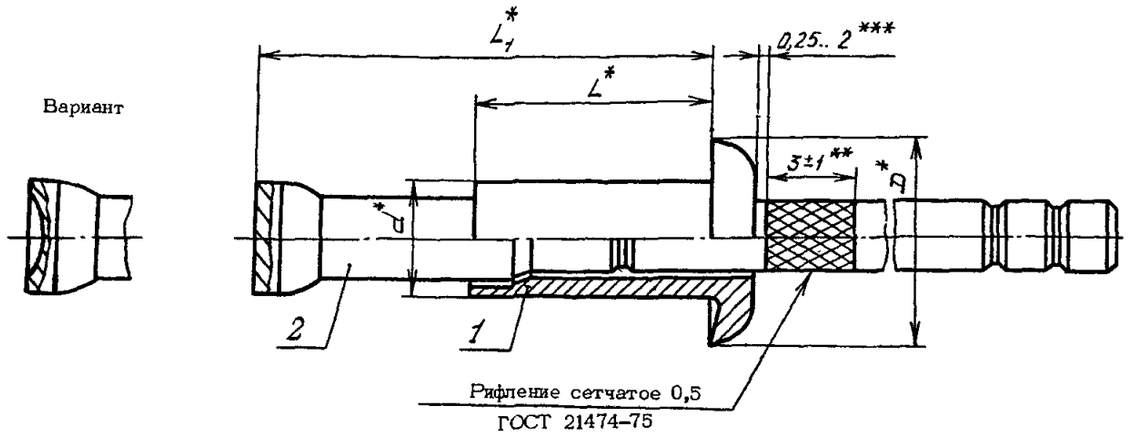

Размеры в мм

Таблица 1

Типоразмер	Применяемость	d	D	L	L_1	Разрушающая нагрузка, Н (кгс), не менее: на срез	Разрушающая нагрузка, Н (кгс), не менее: на отрыв	Нагрузка выдавливания сердечника, Н (кгс), не менее	Поз. 1 Корпус: Количество	Поз. 1 Корпус: Обозначение	Поз. 2 Сердечник: Количество	Поз. 2 Сердечник: Обозначение	Масса 1000 шт., кг: с сердечником	Масса 1000 шт., кг: без технологического хвостовика сердечника
									1		1			
1		3,5	6,3	5,0	12	2260 (230)	1279 (130)	147 (15)	1	1-1-ОСТ 1 11297-74	1	1-ОСТ 1 11298-74	0,594	0,294
									1	1-2-ОСТ 1 11297-74				
2				6,5	13				1	2-1-ОСТ 1 11297-74	1	3-ОСТ 1 11298-74	0,615	0,315
									1	2-2-ОСТ 1 11297-74				
3				8,0	18				1	3-1-ОСТ 1 11297-74	1	2-ОСТ 1 11298-74	0,743	0,383
									1	3-2-ОСТ 1 11297-74				
4				9,5	19				1	4-1-ОСТ 1 11297-74	1	4-ОСТ 1 11298-74	0,765	0,405
									1	4-2-ОСТ 1 11297-74				
5		4,0	7,1	5,5	14	3240 (330)	1470 (150)	167 (17)	1	5-1-ОСТ 1 11297-74	1	5-ОСТ 1 11298-74	0,852	0,432
									1	5-2-ОСТ 1 11297-74				
6				7,0	15				1	6-1-ОСТ 1 11297-74	1		0,879	0,459
									1	6-2-ОСТ 1 11297-74				
7				8,5	19				1	7-1-ОСТ 1 11297-74	1	6-ОСТ 1 11298-74	1,013	0,523
									1	7-2-ОСТ 1 11297-74				
8				10,0	21				1	8-1-ОСТ 1 11297-74	1		1,043	0,573
									1	8-2-ОСТ 1 11297-74				
9		5,0	9,0	7,5	17	5300 (540)	1961 (200)	196 (20)	1	9-1-ОСТ 1 11297-74	1	7-ОСТ 1 11298-74	1,979	1,189
									1	9-2-ОСТ 1 11297-74				
10				9,0	19				1	10-1-ОСТ 1 11297-74	1		2,020	1,230
									1	10-2-ОСТ 1 11297-74				
11				10,5	23		2448 (250)		1	11-1-ОСТ 1 11297-74	1	8-ОСТ 1 11298-74	2,165	1,285
									1	11-2-ОСТ 1 11297-74				

* Размеры для справок

** Размер обеспеч инстр.

*** Значения размера характеризуют крайние положения сердечника при его свободном движении в корпусе собранной заклепки.

№ изм.	1	2	3	4	5	6	7
№ изв.	6202	6700	8471	9625	9819	9883	11950

Инв. № дубликата	1910
Инв. № подлинника	

Продолжение табл. 1

Размеры в мм

Типоразмер	Применяемость	d	D	L	L_1	Разрушающая нагрузка, Н (кгс), не менее		Нагрузка выдавливания сердечника, Н (кгс), не менее	Поз. 1 Корпус	Поз. 2 Сердечник	Масса 1000 шт., кг	
						на срез	на отрыв		Количество		с сердечником	без технологического хвостовика сердечника
									1	1		
									Обозначение			
12		5,0	9,0	12,0	25	5300 (540)	2448 (250)	196 (20)	12-1-ОСТ 1 11297-74	8-ОСТ 1 11298-74	2,206	1,328
									12-2-ОСТ 1 11297-74			
13				13,5	28				13-1-ОСТ 1 11297-74	9-ОСТ 1 11298-74	2,418	1,438
									13-2-ОСТ 1 11297-74			

3. Выполнение соединений заклепками и подбор типоразмеров заклепок по толщине пакета должны соответствовать указанным в обязательном приложении.

4. Коды ОКП заклепок должны соответствовать указанным в табл. 2.

Таблица 2

Код ОКП 75 9322 8XXX КЧ

См. таблицу

Типоразмер	Покрытие корпуса			
	Ан.Окс.нхр		Бп	
	XXX	КЧ	XXX	КЧ
1	001	01	021	08
2	002	00	022	07
3	003	10	023	06
4	004	09	024	05
5	005	08	025	04
6	006	07	026	03
7	007	06	027	02
8	008	05	028	01
9	009	04	029	00
10	010	00	030	07
11	011	10	031	06
12	012	09	032	05
13	013	08	033	04

5. Технические условия – по ОСТ 1 00656-81.

Пример наименования и обозначения заклепки с плоско-скругленной головкой с сердечником типоразмера 7 с анодированным корпусом:

Заклепка 7-1-ОСТ 1 11296-74

То же, с корпусом без покрытия:

Заклепка 7-2-ОСТ 1 11296-74

Инв. № дубликата		1910
Инв. № подлинника		

№ изм.	1	6202
№ изв.		9883
	2	6700
	3	8471
	4	9625
	6	9883

ПРИЛОЖЕНИЕ

Обязательное

ВЫПОЛНЕНИЕ СОЕДИНЕНИЙ ЗАКЛЕПКАМИ И ПОДБОР ТИПОРАЗМЕРОВ ЗАКЛЕПОК ПО ТОЛЩИНЕ ПАКЕТА

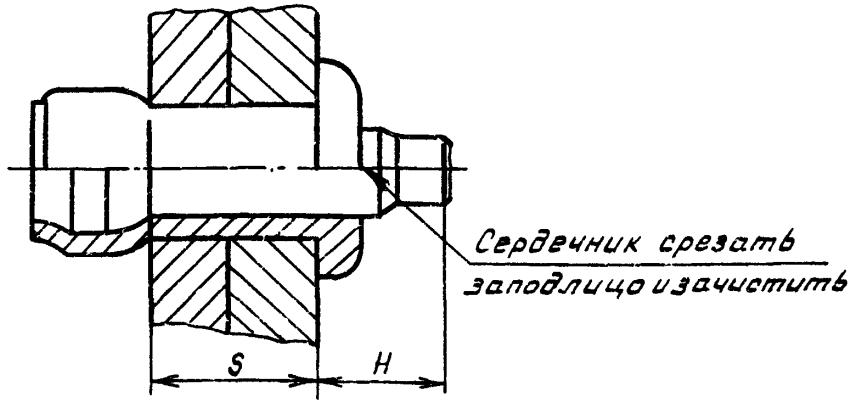

мм

Типоразмеры	Диаметр отверстия под заклепку Пред. откл. +0,12	S	H Пред. откл. ±0,55	
			при S_{min}	при S_{max}
1	3,55	От 1,0 до 2,0	7,3	6,3
2		Св. 2,0 до 3,0	6,4	5,4
3		Св. 3,0 до 4,5	8,3	6,8
4		Св. 4,5 до 6,5	6,9	4,9
5	4,05	От 1,0 до 2,0	7,8	6,8
6		Св. 2,0 до 3,0	6,8	5,8
7		Св. 3,0 до 4,5	8,8	7,3
8		Св. 4,5 до 6,5	7,3	5,3
9	5,05	От 1,5 до 3,0	9,4	7,9
10		Св. 3,0 до 4,5	7,9	6,4
11		Св. 4,5 до 6,0	9,5	8,0
12		Св. 6,0 до 7,5	8,0	6,5
13		Св. 7,5 до 9,5		6,0

№ изм. | 1 | 6202 | 3 | 8471 | 4 | 9625
№ изв.
Инв. № дубликата | 1910
Инв. № подлинника

ЛИСТ РЕГИСТРАЦИИ ИЗМЕНЕНИЙ

№ изм.	Номера страниц				Номер "Изв. об изм."	Подпись	Дата	Срок введения изменения
	Измененных	Замененных	Новых	Аннулированных				
1	1	2,3,4	5	–	6202			01.07.76
2	2,3	–	–	–	6700			01.07.77
3	1,2,3,4	–	5	5	8471		14.10.81	01.01.82
4	1,2,3,4	–	–	–	9625		18.11.85	01.07.86
5	2	–	–	–	9819		17.08.89	01.01.90
6	1, 2, 3	–	–	–	9883		19.03.90	01.01.91
7	1,2	–	–	–	11950		26.08.02	01.01.2003

Инвентарный № 1910

gost.e-ecolog.ru

③ Нов. Изв. № 8471