УДК 629.7.042.2:683.36

Группа Д15

ОТРАСЛЕВЫЕ СТАНДАРТЫ

СТВОРКИ
Конструкция и размеры

ОСТ 1 11177-77
ОСТ 1 11178-77

На 4 страницах

Взамен ОСТ 1 11177-73
ОСТ 1 11178-73

Распоряжением Министерства от 28 сентября 1977 г. № 087-16

срок введения установлен с 1 июля 1978 г.

Несоблюдение стандарта преследуется по закону

1. Настоящие стандарты распространяются на створки для петель.

2. Конструкция и размеры створок должны соответствовать указанным на чертеже и в таблице.

№ изм. 1 8836 2 9197
№ изв.
№ дубликата 3354
№ подлинника

gost.e-ecolog.ru

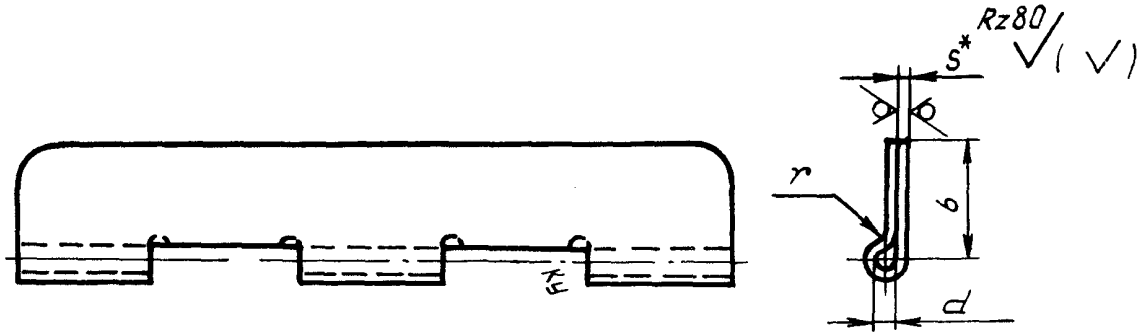

Развертка

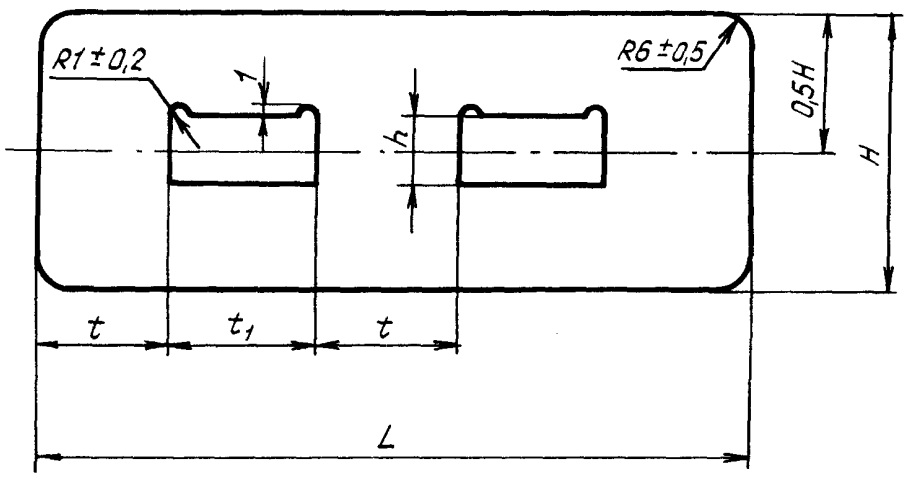

Размеры в мм

Типоразмер	Применяемость	L	δ	H	t	t1	d	h	S	r	Масса 1 м створки из Д16АМ, кг
			Пред. откл.		Поле допуска						
			±0,4	±0,5	d11	H11	H14				
1		От 30 до 1990 с интервалом 20	16	38	10	10	2,2	9	0,5	1,0	0,047
2				40			3,2	12			0,049
3				38			2,2	10	0,8	1,6	0,075
4				40			3,2	13			0,076
5		От 90 до 1980 с интервалом 60			30	30					0,086
6		От 180 до 1920 с интервалом 120	30	68	60	60					0,140

Примечание. Для определения массы створок, изготовленных из стали, значение массы, указанное в таблице, умножить на коэффициент 2,76.

* Размер для справок.

№ изм. 1 8836
2 9197
№ изв.
3354
Инв. № дубликата
Инв. № подлинника

3. Материал: лист из алюминиевого сплава Д16АМ ГОСТ 21631-76 (допускается изготовление из алюминиевого сплава Д1АТ ГОСТ 21631-76); лист из стали 30ХГСА ГОСТ 11268-76.

4. Термическая обработка для алюминиевого сплава Д16АМ - Т*.

5. Неуказанные предельные отклонения размеров, формы и расположения поверхностей по ОСТ 1 00022-80.

6. Покрытие* : для алюминиевого сплава - Ан.Окс.хр, для стали - Кд 15.хр.

7. Маркировать обозначение и клеймить окончательную приемку на бирке.

8. Технические условия - по ОСТ 1 00642-77.

Пример наименования и обозначения створки типоразмера 2 длиной ℓ = 110 мм из алюминиевого сплава:

Створка 2-110-ОСТ 1 11177-77

То же, из стали:

Створка 2-110-ОСТ 1 11178-77

---

* По действующему в отрасли документу.

№ изм. | 1 | 2
№ изв. | 8836 | 9197
Инв. № дубликата | 3354
Инв. № подлинника

ЛИСТ РЕГИСТРАЦИИ ИЗМЕНЕНИЙ

№ изм.	Номера страниц				Номер "Изв. об изм."	Подпись	Дата	Срок введения изменения
	Измененных	Замененных	Новых	Аннулированных				
1	1,2,3,4	-	-	-	8836		14.04.83	01.07.83г
2	1,2,3	-	-	-	9197		29.04.85	01.07.85

gost.e-ecolog.ru