СССР

ОТРАСЛЕВЫЕ СТАНДАРТЫ

ПЕТЛИ

ОСТ 1 11175-77–ОСТ 1 11188-77
ОСТ 1 00642-77

Издание официальное

gost.e-ecolog.ru

№ изм. | 1 | 2
№ изв. | 8836 | 9197
Инв. № дубликата | | 3353
Инв. № подлинника

УДК 629.7.042.2:683.36

Группа Д15

ОТРАСЛЕВЫЕ СТАНДАРТЫ

ПЕТЛИ
Конструкция и размеры

ОСТ 1 11175-77
ОСТ 1 11176-77

На 12 страницах

Взамен ОСТ 1 11175-73
ОСТ 1 11176-73

Распоряжением Министерства от 28 сентября 1977 г. № 087-16

срок введения установлен с 1 июля 1978 г.

Несоблюдение стандарта преследуется по закону

1. Настоящие стандарты распространяются на петли, предназначенные для создания подвижных соединений у крышек и щитков, не несущих силовых нагрузок.

Издание официальное ГР 8049263 от 20.10.77 **Перепечатка воспрещена**

2. Конструкция и размеры петель должны соответствовать указанным:

- типа 1 исполнения 1 – на черт. 1 и в таблице;
- типа 1 исполнения 2 – на черт. 2 и в таблице;
- типа 2 исполнения 1 – на черт. 3 и в таблице;
- типа 2 исполнения 2 – на черт. 4 и в таблице.

Тип 1

Исполнение 1

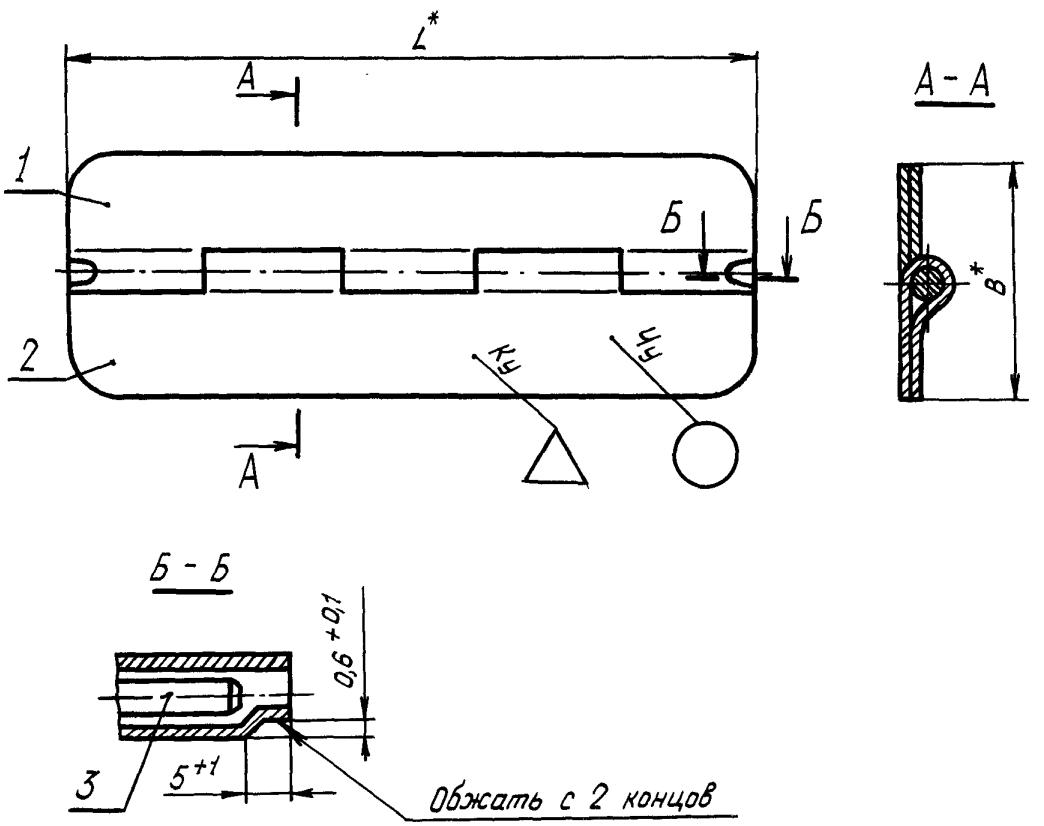

Черт. 1

Исполнение 2

(Остальное см. черт. 1)

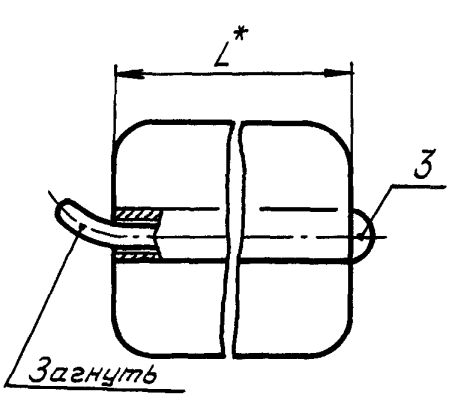

Черт. 2

* Размер для справок.

№ изм. № изв. 3353 Инв. № дубликата Инв. № подлинника

Тип 2

Исполнение 1

(Остальное см. черт. 1)

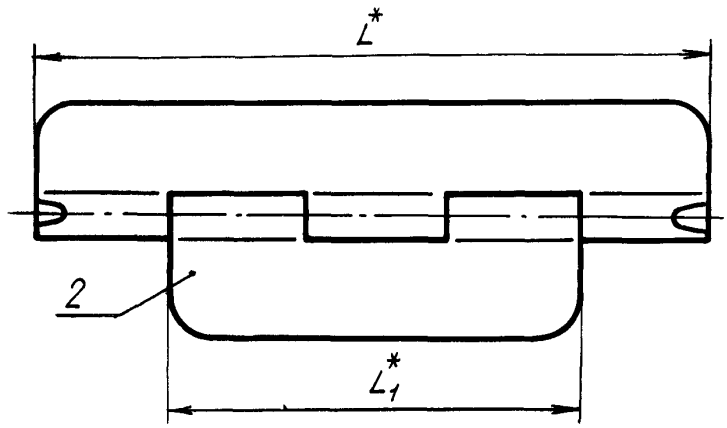

Черт. 3

Исполнение 2

(Остальное см. черт. 1)

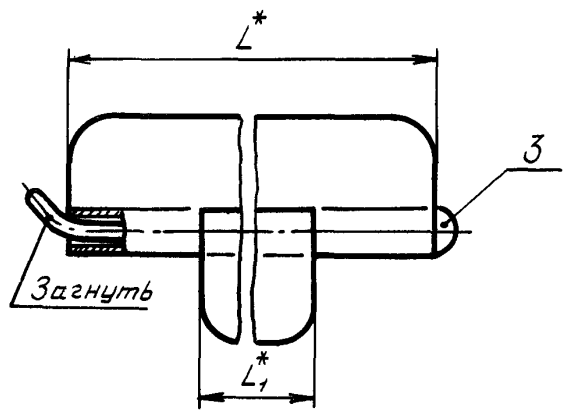

Черт. 4

* Размер для справок.

№ изм. № изв.
Инв. № дубликата 3353 Инв. № подлинника

Размеры в мм

Тип	Типоразмер	Исполнение	Применяемость	Материал створок	L^*	L_1	B	Поз. 1 Створка	Поз. 2 Створка	Поз. 3 Шомпол**	Масса 1 м петли, кг
								Количество			
								1			
								Обозначение			
1	1	1		Д16АМ	От 30 до 1990 с интервалом 20	–	32	1 L-ОСТ 1 11177-77	1-L-ОСТ 1 11179-77	1-2-l-ОСТ 1 11187-77	0,119
	2									1-2-l-ОСТ 1 11188-77	
	3	2								2-2-l-ОСТ 1 11187-77	
	4									2-2-l-ОСТ 1 11188-77	
	5	1						2-L-ОСТ 1 11177-77	2-L-ОСТ 1 11179-77	1-3-l-ОСТ 1 11187-77	0,153
	6									1-3-l-ОСТ 1 11188-77	
	7	2								2-3-l-ОСТ 1 11187-77	
	8									2-3-l-ОСТ 1 11188-77	
	9	1						3-L-ОСТ 1 11177-77	3-L-ОСТ 1 11179-77	1-2-l-ОСТ 1 11187-77	0,175
	10									1-2-l-ОСТ 1 11188-77	
	11	2								2-2-l-ОСТ 1 11187-77	
	12									2-2-l-ОСТ 1 11188-77	
	13	1						4-L-ОСТ 1 11177-77	4-L-ОСТ 1 11179-77	1-3-l-ОСТ 1 11187-77	0,207
	14									1-3-l-ОСТ 1 11188-77	
	15	2								2-3-l-ОСТ 1 11187-77	
	16									2-3-l-ОСТ 1 11188-77	

* Допускается изменять длину L за счет уменьшения концевых звеньев на одну треть размера.

** Шомпол по ОСТ 1 11187-77 применять для петель длиной L до 700 мм.

Продолжение

Размеры в мм

Тип	Типоразмер	Исполнение	Применяемость	Материал створок	L^*	L_1	B	Поз. 1 Створка	Поз. 2 Створка	Поз. 3 Шомпол**	Масса 1 м петли, кг
								Количество			
								1			
								Обозначение			
1	17	1		Д16АМ	От 90 до 1980 с интервалом 60	–	32	5-L-ОСТ 1 11177-77	5-L-ОСТ 1 11179-77	1-3-l-ОСТ 1 11187-77	0,227
	18									1-3-l-ОСТ 1 11188-77	
	19	2								2-3-l-ОСТ 1 11187-77	
	20									2-3-l-ОСТ 1 11188-77	
	21	1			От 180 до 1920 с интервалом 120		60	6-L-ОСТ 1 11177-77	6-L-ОСТ 1 11179-77	1-3-l-ОСТ 1 11187-77	0,335
	22									1-3-l-ОСТ 1 11188-77	
	23	2								2-3-l-ОСТ 1 11187-77	
	24									2-3-l-ОСТ 1 11188-77	
2	1	1			От 50 до 1990 с интервалом 20	От 30 до 1970 с интервалом 20	32	1-L-ОСТ 1 11177-77	1-L-ОСТ 1 11177-77	1-2-l-ОСТ 1 11187-77	0,115
	2									1-2-l-ОСТ 1 11188-77	
	3	2								2-2-l-ОСТ 1 11187-77	
	4									2-2-l-ОСТ 1 11188-77	

* Допускается изменять длину L за счет уменьшения концевых звеньев на одну треть размера.

** Шомпол по ОСТ 1 11187-77 применять для петель длиной L до 700 мм.

Инв. № дубликата		Изм.	1										
Инв. № подлинника	3353	Изм.	8836										

Продолжение

Размеры в мм

Тип	Типоразмер	Исполнение	Применяемость	Материал створок	L^*	L_1	B	Поз. 1 Створка	Поз. 2 Створка	Поз. 3 Шомпол[хх]	Масса 1 м петли, кг
								Количество			
								1			
								Обозначение			
2	5	1		Д16АМ	От 50 до 1990 с интервалом 20	От 30 до 1970 с интервалом 20	32	L-ОСТ 1 11177-77	2-L-ОСТ 1 11177-77	1-3-L-ОСТ 1 11187-77	0,149
	6									1-3-L-ОСТ 1 11188-77	
	7	2								2-3-L-ОСТ 1 11187-77	
	8									2-3-L-ОСТ 1 11188-77	
	9	1						3-L-ОСТ 1 11177-77	3-L-ОСТ 1 11177-77	1-2-L-ОСТ 1 11187-77	0,170
	10									1-2-L-ОСТ 1 11188-77	
	11	2								2-2-L-ОСТ 1 11187-77	
	12									2-2-L-ОСТ 1 11188-77	
	13	1						4-L-ОСТ 1 11177-77	4-L-ОСТ 1 11177-77	1-3-L-ОСТ 1 11187-77	0,201
	14									1-3-L-ОСТ 1 11188-77	
	15	2								2-3-L-ОСТ 1 11187-77	
	16									2-3-L-ОСТ 1 11188-77	
	17	1			От 150 до 1980 с интервалом 60	От 90 до 1920 с интервалом 60		5-L-ОСТ 1 11177-77	5-L-ОСТ 1 11177-77	1-3-L-ОСТ 1 11187-77	0,221
	18									1-3-L-ОСТ 1 11188-77	
	19	2								2-3-L-ОСТ 1 11187-77	
	20									2-3-L-ОСТ 1 11188-77	

[х] Допускается изменять длину L за счет уменьшения концевых звеньев на одну треть размера.

[хх] Шомпол по ОСТ 1 11187-77 применять для петель длиной L до 700 мм.

Инв. № дубликата		№ взм.	1										
Инв. № подлинника	3353	№ изв.	8836										

Продолжение

Размеры в мм

Тип	Типоразмер	Исполнение	Применяемость	Материал створок	L^*	L_1	B	Поз. 1 Створка	Поз. 2 Створка	Поз. 3 Шомпол**	Масса 1 м петли, кг
								Количество			
								1			
								Обозначение			
2	21	1		Д16АМ	От 300 до 1920 с интервалом 120	От 180 до 1800 с интервалом 120	60	6-L-ОСТ 1 11177-77	6-L-ОСТ 1 11177-77	1-3-l-ОСТ 1 11187-77	0,229
	22									1-3-l-ОСТ 1 11188-77	
	23	2								2-3-l-ОСТ 1 11187-77	
	24									2-3-l-ОСТ 1 11188-77	
1	1	1		30ХГСА	От 30 до 1990 с интервалом 20	-	32	1-L-ОСТ 1 11178-77	1-L-ОСТ 1 11180-77	1-2-l-ОСТ 1 11187-77	0,328
	2									1-2-l-ОСТ 1 11188-77	
	3	2								2-2-l-ОСТ 1 11187-77	
	4									2-2-l-ОСТ 1 11188-77	
	5	1						2-L-ОСТ 1 11178-77	2-L-ОСТ 1 11180-77	1-3-l-ОСТ 1 11187-77	0,422
	6									1-3-l-ОСТ 1 11188-77	
	7	2								2-3-l-ОСТ 1 11187-77	
	8									2-3-l-ОСТ 1 11188-77	
	9	1						3-L-ОСТ 1 11178-77	3-L-ОСТ 1 11180-77	1-2-l-ОСТ 1 11187-77	0,483
	10									1-2-l-ОСТ 1 11188-77	
	11	2								2-2-l-ОСТ 1 11187-77	
	12									2-2-l-ОСТ 1 11188-77	

* Допускается изменять длину L за счет уменьшения концевых звеньев на одну треть размера.

** Шомпол по ОСТ 1 11187-77 применять для петель длиной L до 700 мм.

Инв. № дубликата		Взам. инв. №	1										
Инв. № подлинника	3353	Взам. инв. №	8836										

Продолжение

Размеры в мм

Тип	Типоразмер	Исполнение	Применяемость	Материал створок	L^*	L_1	B	Поз. 1 Створка	Поз. 2 Створка	Поз. 3 Шомпол**	Масса 1 м петли, кг
								Количество			
								1			
								Обозначение			
1	13	1		30ХГСА	От 30 до 1990 с интервалом 20	–	32	4-L-ОСТ 1 11178-77	4-L-ОСТ 1 11180-77	1-3-L-ОСТ 1 11187-77	0,571
	14									1-3-L-ОСТ 1 11188-77	
	15	2								2-3-L-ОСТ 1 11187-77	
	16									2-3-L-ОСТ 1 11188-77	
	17	1			От 90 до 1980 с интервалом 60			5-L-ОСТ 1 11178-77	5-L-ОСТ 1 11180-77	1-3-L-ОСТ 1 11187-77	0,626
	18									1-3-L-ОСТ 1 11188-77	
	19	2								2-3-L-ОСТ 1 11187-77	
	20									2-3-L-ОСТ 1 11188-77	
	21	1			От 180 до 1920 с интервалом 120		60	6-L-ОСТ 1 11178-77	6-L-ОСТ 1 11180-77	1-3-L-ОСТ 1 11187-77	0,924
	22									1-3-L-ОСТ 1 11188-77	
	23	2								2-3-L-ОСТ 1 11187-77	
	24									2-3-L-ОСТ 1 11188-77	

* Допускается изменять длину L за счет уменьшения концевых звеньев на одну треть размера.

** Шомпол по ОСТ 1 11187-77 применять для петель длиной L до 700 мм.

Инв. № дубликата		№ изм.	1										
Инв. № подлинника	3953	№ изв.	8836										

Продолжение

Размеры в мм

Тип	Типоразмер	Исполнение	Применяемость	Материал створок	L^*	L_1	B	Поз. 1 Створка	Поз. 2 Створка	Поз. 3 Шомпол**	Масса 1 м петли, кг
								Количество			
								1			
								Обозначение			
2	1	1		30ХГСА	От 50 до 1990 с интервалом 20	От 30 до 1970 с интервалом 20	32	1-L-ОСТ 1 11178-77	1-L-ОСТ 1 11178-77	1-2-l-ОСТ 1 11187-77	0,317
	2									1-2-l-ОСТ 1 11188-77	
	3	2								2-2-l-ОСТ 1 11187-77	
	4									2-2-l-ОСТ 1 11188-77	
	5	1						2-L-ОСТ 1 11178-77	2-L-ОСТ 1 11178-77	1-3-l-ОСТ 1 11187-77	0,411
	6									1-3-l-ОСТ 1 11188-77	
	7	2								2-3-l-ОСТ 1 11187-77	
	8									2-3-l-ОСТ 1 11188-77	
	9	1						3-L-ОСТ 1 11178-77	3-L-ОСТ 1 11178-77	1-2-l-ОСТ 1 11187-77	0,469
	10									1-2-l-ОСТ 1 11188-77	
	11	2								2-2-l-ОСТ 1 11187-77	
	12									2-2-l-ОСТ 1 11188-77	
	13	1						4-L-ОСТ 1 11178-77	4-L-ОСТ 1 11178-77	1-3-l-ОСТ 1 11187-77	0,554
	14									1-3-l-ОСТ 1 11188-77	
	15	2								2-3-l-ОСТ 1 11187-77	
	16									2-3-l-ОСТ 1 11188-77	

* Допускается изменять длину L за счет уменьшения концевых звеньев на одну треть размера.

** Шомпол по ОСТ 1 11187-77 применять для петель длиной L до 700 мм.

Размеры в мм

Продолжение

Тип	Типоразмер	Исполнение	Применяемость	Материал створок	L^*	L_1	B	Поз. 1 Створка	Поз. 2 Створка	Поз. 3 Шомпол**	Масса 1 м петли, кг
								Количество			
								1			
								Обозначение			
2	17	1		30ХГСА	От 150 до 1980 с интервалом 60	От 90 до 1920 с интервалом 60	32	5-L-ОСТ 1 11178-77	5-L-ОСТ 1 11178-77	1-3-l-ОСТ 1 11187-77	0,609
	18									1-3-l-ОСТ 1 11188-77	
	19	2								2-3-l-ОСТ 1 11187-77	
	20									2-3-l-ОСТ 1 11188-77	
	21	1			От 300 до 1920 с интервалом 120	От 180 до 1800 с интервалом 120	60	6-L-ОСТ 1 11178-77	6-L-ОСТ 1 11178-77	1-3-l-ОСТ 1 11187-77	0,632
	22									1-3-l-ОСТ 1 11188-77	
	23	2								2-3-l-ОСТ 1 11187-77	
	24									2-3-l-ОСТ 1 11188-77	

* Допускается изменять длину L за счет уменьшения концевых звеньев на одну треть размера.

** Шомпол по ОСТ 1 11187-77 применять для петель длиной L до 700 мм.

3. Длина шомпола l должна быть:

- для петель исполнения 1 – длина петли L минус 11 мм;
- для петель исполнения 2 – длина петли L плюс 10 мм.

Длина створки (поз. 2) для петли типа 2 $L_1 = L - (t + t_1)$, где t и t_1 – по ОСТ 1 11177-77, ОСТ 1 11178-77.

4. Загнутый конец шомпола покрыть Гр.ФЛ-086.203 ОСТ 1 90055-78.

5. Технические условия – по ОСТ 1 00642-77.

Пример наименования и обозначения петли типа 1, типоразмера 1, исполнения 1 длиной L = 110 мм со створками из алюминиевого сплава:

Петля 1-1-1-110-ОСТ 1 11175-77

То же, из стали:

Петля 1-1-1-110-ОСТ 1 11176-77

№ изм. | 1 | 2
№ изв. | 8836 | 9197
Инв. № дубликата | 3353
Инв. № подлинника

ЛИСТ РЕГИСТРАЦИИ ИЗМЕНЕНИЙ

№ изм.	Номера страниц				Номер "Изв. об изм."	Подпись	Дата	Срок введения изменения
	Измененных	Замененных	Новых	Аннулированных				
1	1,4,5 6,7,8 9,10,11, 12	-	-	-	8836		14.04.83	01.07.83
2	1,5,11	-	-	-	9197		29.04.85	1.07.85

gost.e-ecolog.ru