УДК 62-219.134

Группа Д15

ОТРАСЛЕВОЙ СТАНДАРТ

ШАРНИР
Конструкция и размеры

ОСТ 1 11315-73

На 2 страницах

Введен впервые

Распоряжением Министерства от 18 декабря 1973 г. № 087-16

срок введения установлен с 1 января 1975 г.

Несоблюдение стандарта преследуется по закону

1. Настоящий стандарт распространяется на шарнир, предназначенный для шарнирного соединения.

Издание официальное

Перепечатка воспрещена

Инв. № дубликата 1613
Инв. № подлинника
Лит.изм. 1
№ изв. 6223
gost.e-ecolog.ru

2. Конструкция и размеры шарнира должны соответствовать указанным на чертеже.

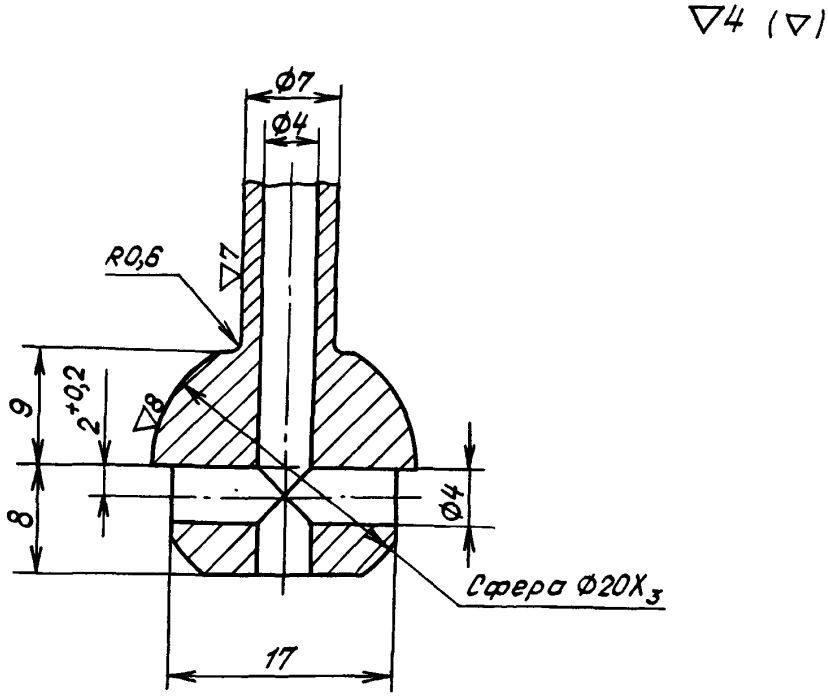

3. Материал: сталь марки 30ХГСА по ТУ 14-1-950-74.

4. Термическая обработка: $\sigma_в$=120±10 кгс/мм^2.

5. Неуказанные предельные отклонения размеров – по 722АТ.

6. Прилегание сферической поверхности шарнира с сопряженными поверхностями вкладышей по ОСТ 1 11318-73 и ОСТ 1 11319-73 должно быть без разрыва и не менее 75%.

7. Покрытие: наружных поверхностей – Хтв 9*; кругом – Хим.Оксфос.гфж*.

8. Технические условия – по ГОСТ 13977-74.

---

* По действующим в отрасли документам.

Лит.изм. 1
№ изв. 6223
1613
Инв. № бланката
Инв. № длинника
gost.e-ecolog.ru