УДК 621.884.-47:629.7 Группа Г34

ОТРАСЛЕВОЙ СТАНДАРТ

КОЛЬЦА БОЛТ-ЗАКЛЕПОК

Конструкция и размеры

ОСТ 1 11389-74
ОСТ 1 11390-74

На 4 страницах

Введен впервые

Проверен в 1989 г.

Подлежит проверке в 1999 г.

Проверен в 1984 г.

Подлежит проверке в 1989 г.

ОКП 75 9324

Распоряжением Министерства от 22 июля 1974 г. № 087-16

срок введения установлен с 1 января 1975 г.

Несоблюдение стандарта преследуется по закону

1. Конструкция и размеры колец болт-заклепок должны соответствовать указанным на черт. 1 и 2 и в таблице.

Издание официальное ГР № 3577 от 02.09.74 Перепечатка воспрещена

№ изм. 2 3
№ изв. 9572 9807
Инв. № дубликата 1979
Инв. № подлинника

gost.e-ecolog.ru

Для титанового сплава

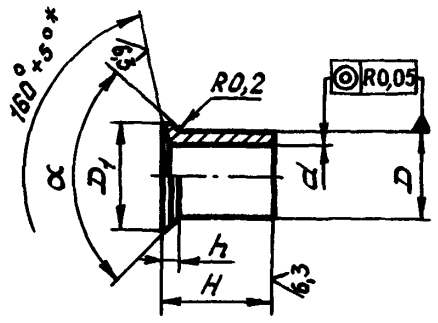

Черт. 1

3,2 (√)

Для стали
Остальное – см. черт. 1

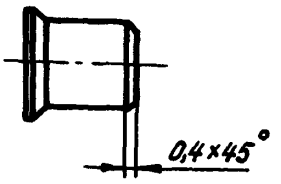

Черт. 2

Размеры в мм

d Пред. откл. по H11	Применяемость: Из стали	Применяемость: Из титанового сплава	D Пред. откл. по h10	D_1	H Пред. откл. по h12	h Номин.	h Пред. откл.	α Пред. откл. $+2^\circ$ -1°	Масса 1000 шт, кг: Из стали	Масса 1000 шт, кг: Из титанового сплава
4			5,4	6,4	6,3	0,6	+0,15	90°	0,506	0,305
5			6,6	8,0	8,1	0,8			0,921	0,554
6			8,0	9,6	8,4	1,0	+0,25		1,440	0,870
8			10,7	12,8	11,0	1,7		70°	3,440	2,070
10			13,4	16,0	12,5	2,1			6,130	3,690

2. Материал: сталь 13Х11Н2В2МФ-Ш; титановый сплав ВТ16.

3. Неуказанные предельные отклонения размеров, допуски формы и расположения поверхностей – по ОСТ 1 00022-80.

4. Покрытие: антифрикционный пленкообразующий состав ЗАП-2, толщина слоя 9-15 мкм. Допускается отсутствие покрытия на внутренней поверхности кольца.

5. Коды ОКП колец болт-заклепок должны соответствовать указанным в обязательном приложении.

6. Технические условия – по ОСТ 1 30045-83.

Пример наименования и обозначения кольца болт-заклепки диаметром d = 5 мм из стали:

Кольцо 5-ОСТ 1 11389-74

То же, из титанового сплава:

Кольцо 5-ОСТ 1 11390-74

---

* Размер обеспеч. инстр.

№ изм. | 1 | 2 | 3
№ изв. | 7284 | 8572 | 9807
Инв. № дубликата | 1979
Инв. № подлинника

ЛИСТ РЕГИСТРАЦИИ ИЗМЕНЕНИЙ

№ изм.	Номера страниц				Номер "Изв. об изм."	Подпись	Дата	Срок введения изменения
	Измененных	Замененных	Новых	Аннулированных				
1	2	–	–	–	7284			01.01.79
2	1,2	–	3,4	–	9572	Яшкова	10.05.84	01.01.85
3	1,2	–	–	–	9807		23.06.89	01.01.90

(2) Нов. Изв. № 9572

Инвентарный № 1979

gost.e-ecolog.ru