УДК 621.884:629.7

Группа Г34

ОТРАСЛЕВОЙ СТАНДАРТ

СТЕРЖНИ БОЛТ-ЗАКЛЕПОК С ПОТАЙНОЙ ГОЛОВКОЙ ∠90° С ПОЛЕМ ДОПУСКА ДИАМЕТРА р6

Конструкция и размеры

ОКП 75 9324

ОСТ 1 11387-74
ОСТ 1 11388-74

На 9 страницах

Введен впервые

Проверен в 1989 г.
Подлежит проверке в 1999 г.
Проверен в 1984 г.
Подлежит проверке в 1989 г.

Распоряжением Министерства от 22 июля 1974 г. № 087-16

срок введения установлен с 1 января 1975 г.

Несоблюдение стандарта преследуется по закону

1. Конструкция и размеры стержней болт-заклепок должны соответствовать указанным на чертеже и в табл. 1 и 2. Размеры $h_б$ и $D_к$ – по ОСТ 1 30045-83, раздел 3.

Издание официальное

ГР № 3576 от 02.09.74

Перепечатка воспрещена

Инв. № дубликата | Инв. № подлинника | 1978
№ изм. | 7285 | 8572 | 9807
№ дзм. | 2 | 4 | 5

gost.e-ecolog.ru

ОСТ 1 11387-74, ОСТ 1 11388-74 Стр. 2

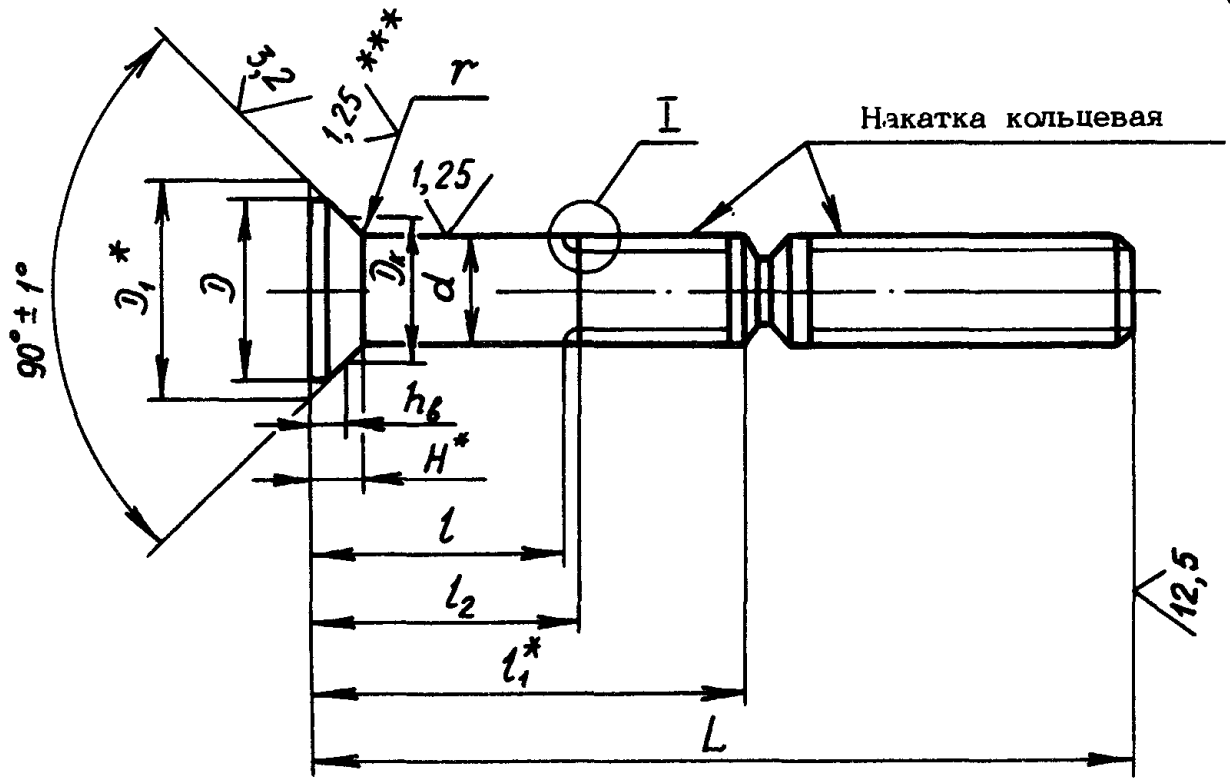

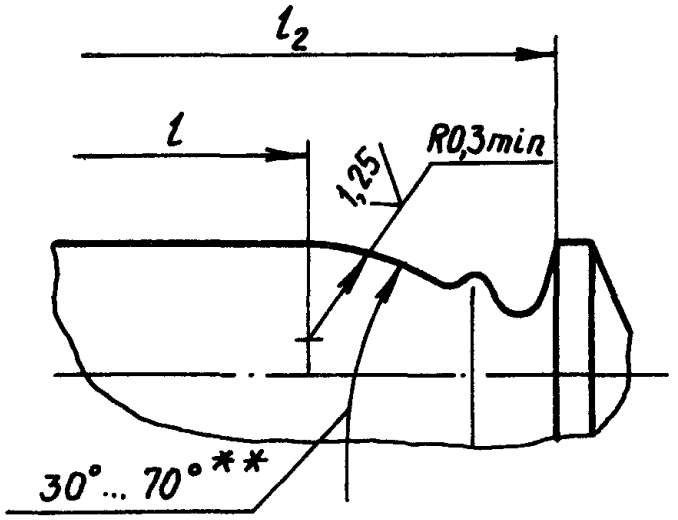

Таблица 1

мм

d Пред. откл. по р6	D min	D1	H	r	
				Сталь	Титановый сплав
				Пред. откл.	
				-0,2	-0,3
4	6,8	7,6	1,8	0,4	0,5
5	8,6	9,4	2,2	0,5	0,7
6	10,4	11,2	2,6	0,7	
8	13,8	14,8	3,4		0,9
10	17,4	18,4	4,2	0,8	

* Размеры для справок.

** Размер обеспеч. инстр.

*** Для стержней из титанового сплава – 1,25 ▽.

④ Зам. Изв. № 9572

Инв. № дубликата	1978			
Инв. № подлинника		№ изв.	4	9572
		№ изв.	5	9807

Таблица 2

мм

L		d																										
		4					5					6					8					10						
Номин.	Пред. откл.	Применяемость		l Пред. откл. по h14	l_1	l_2 Пред. откл. по h14	Применяемость		l Пред. откл. по h14	l_1	l_2 Пред. откл. по h14	Применяемость		l Пред. откл. по h14	l_1	l_2 Пред. откл. по h14	Применяемость		l Пред. откл. по h14	l_1	l_2 Пред. откл. по h14	Применяемость		l Пред. откл. по h14	l_1	l_2 Пред. откл. по h14		
		Из стали	Из титанового сплава				Из стали	Из титанового сплава				Из стали	Из титанового сплава				Из стали	Из титанового сплава				Из стали	Из титанового сплава					
28	±0,5			3,0	9,2	4,2			–	–	–			–	–	–			–	–	–			–	–	–		
30				4,5	10,7	5,7			–	–	–			–	–	–			–	–	–			–	–	–		
31				6,0	12,2	7,2			–	–	–			–	–	–			–	–	–			–	–	–		
33				7,5	13,7	8,7			3,0	11,2	4,5			–	–	–			–	–	–			–	–	–		
34				9,0	15,2	10,2			4,5	12,7	6,0			4,5	13,6	6,4			–	–	–			–	–	–		
36				10,5	16,7	11,7			6,0	14,2	7,5			6,0	15,1	7,9			–	–	–			–	–	–		
37				12,0	18,2	13,2			7,5	15,7	9,0			7,5	16,6	9,4			–	–	–			–	–	–		
39				13,5	19,7	14,7			9,0	17,2	10,5			9,0	18,1	10,9			–	–	–			–	–	–		
40				15,0	21,2	16,2			10,5	18,7	12,0			10,5	19,6	12,4			–	–	–			–	–	–		
42				16,5	22,7	17,7			12,0	20,2	13,5			12,0	21,1	13,9			–	–	–			–	–	–		
43				18,0	24,2	19,2			13,5	21,7	15,0			13,5	22,6	15,4			–	–	–			–	–	–		
45				19,5	25,7	20,7			15,0	23,2	16,5			15,0	24,1	16,9			–	–	–			–	–	–		
46				21,0	27,2	22,2			16,5	24,7	18,0			16,5	25,6	18,4			6,0	18,4	8,5			–	–	–		
48				–	–	–			18,0	26,2	19,5			18,0	27,1	19,9			7,5	19,9	10,0			–	–	–		
49				–	–	–			19,5	27,7	21,0			19,5	28,6	21,4			9,0	21,4	11,5			–	–	–		
51				–	–	–			21,0	29,2	22,5			21,0	30,1	22,9			10,5	22,9	13,0			–	–	–		
52				–	–	–			22,5	30,7	24,0			22,5	31,6	24,4			12,0	24,4	14,5			7,5	21,6	10,5		
54				–	–	–			24,0	32,2	25,5			24,0	33,1	25,9			13,5	25,8	16,0			9,0	23,1	12,0		
55				–	–	–			–	–	–			–	–	–			15,0	27,4	17,5			10,5	24,6	13,5		
57				–	–	–			–	–	–			–	–	–			16,5	28,9	19,0			12,0	26,1	15,0		
58				–	–	–			–	–	–			–	–	–			18,0	30,4	20,5			13,5	27,6	16,5		
60				–	–	–			–	–	–			–	–	–			19,5	31,9	22,0			15,0	29,1	18,0		
61				–	–	–			–	–	–			25,5	34,8	27,4			21,0	33,4	23,5			16,5	30,6	19,5		
63	±0,8			–	–	–			–	–	–			27,0	36,1	28,9			22,5	34,9	25,0			18,0	32,1	21,0		
64				–	–	–			–	–	–			28,5	37,6	30,4			24,0	36,4	26,5			19,5	33,6	22,5		
66				–	–	–			–	–	–			30,0	39,1	31,9			25,5	37,9	28,0			21,0	35,1	24,0		
67				–	–	–			–	–	–			–	–	–			27,0	39,4	29,5			22,5	36,6	25,5		
69				–	–	–			–	–	–			–	–	–			28,5	40,9	31,0			24,0	38,1	27,0		
70				–	–	–			–	–	–			–	–	–			30,0	42,4	32,5			25,5	38,6	28,5		
72				–	–	–			–	–	–			–	–	–			31,5	43,9	34,0			27,0	41,1	30,0		
73				–	–	–			–	–	–			–	–	–			33,0	45,4	35,5			28,5	42,6	31,5		
75				–	–	–			–	–	–			–	–	–			34,5	46,9	37,0			30,0	44,1	33,0		
76				–	–	–			–	–	–			–	–	–			–	–	–			31,5	45,6	34,5		

№ изм. 4 | № изв. 9572

Инв. № дубликата | Инв. № подлинника 1978

(4) Зам. Изв. № 9572

Продолжение табл. 2

мм

L		d																								
		4					5					6					8					10				
		Применяемость		l	l_1	l_2	Применяемость		l	l_1	l_2	Применяемость		l	l_1	l_2	Применяемость		l	l_1	l_2	Применяемость		l	l_1	l_2
Номин.	Пред. откл.	Из стали	Из титанового сплава	Пред. откл. по h 14		Пред. откл. по h 14	Из стали	Из титанового сплава	Пред. откл. по h 14		Пред. откл. по h 14	Из стали	Из титанового сплава	Пред. откл. по h 14		Пред. откл. по h 14	Из стали	Из титанового сплава	Пред. откл. по h 14		Пред. откл. по h 14	Из стали	Из титанового сплава	Пред. откл. по h 14		Пред. откл. по h 14
78				–	–	–			–	–	–			–	–	–			–	–	–			33,0	47,1	36,0
79				–	–	–			–	–	–			–	–	–			–	–	–			34,5	48,6	37,5
81				–	–	–			–	–	–			–	–	–			36,0	48,4	38,5			36,0	50,1	39,0
82				–	–	–			–	–	–			–	–	–			37,5	49,9	40,0			37,5	51,6	40,5
84				–	–	–			–	–	–			–	–	–			39,0	51,4	41,5			39,0	53,1	42,0
91				–	–	–			–	–	–			–	–	–			40,5	52,9	43,0			40,5	54,6	43,5
93				–	–	–			–	–	–			–	–	–			42,0	54,4	44,5			42,0	56,1	45,0
94	±0,8			–	–	–			–	–	–			–	–	–			–	–	–			43,5	57,6	46,5
100				–	–	–			–	–	–			–	–	–			–	–	–			45,0	59,1	48,0
102				–	–	–			–	–	–			–	–	–			–	–	–			46,5	60,6	49,5
103				–	–	–			–	–	–			–	–	–			–	–	–			48,0	62,1	51,0
109				–	–	–			–	–	–			–	–	–			–	–	–			49,5	63,6	52,5
111				–	–	–			–	–	–			–	–	–			–	–	–			51,0	65,1	54,0
112				–	–	–			–	–	–			–	–	–			–	–	–			52,5	66,6	55,5
115				–	–	–			–	–	–			–	–	–			–	–	–			54,0	68,1	57,0

2. Материал: сталь 13Х11Н2В2МФ-Ш; титановый сплав ВТ16.

3. Термическая обработка стержней:

– из стали– $\sigma_в$ = 883 ... 1030 МПа (90 ... 105 кгс/мм^2);

– из титанового сплава – $\sigma_в$ = 1030 ... 1177 МПа (105 ... 120 кгс/мм^2).

4. Накатка кольцевая стержней из стали – по ОСТ 1 00120-74, из титанового сплава – по ОСТ 1 30055-84.

5. Поверхность радиуса r стержней из титанового сплава обкатать после термической обработки.

6. Покрытие стержней:

– из стали – Хим.Пас;

– из титанового сплава – Ан.Окс 2-3.

7. Масса стержней из стали должна соответствовать указанной в табл. 3.

Таблица 3

l, мм	d, мм									
	4		5		6		8		10	
	Масса 100 шт., кг									
	С хвостовиком	Без хвостовика	С хвостовиком	Без хвостовика	С хвостовиком	Без хвостовика	С хвостовиком	Без хвостовика	С хвостовиком	Без хвостовика
28	0,303	0,103	–	–	–	–	–	–	–	–
30	0,318	0,118	–	–	–	–	–	–	–	–
31	0,333	0,133	–	–	–	–	–	–	–	–
33	0,410	0,148	0,462	0,196	–	–	–	–	–	–
34	0,425	0,163	0,486	0,220	0,821	0,322	–	–	–	–
36	0,440	0,178	0,508	0,242	0,854	0,355	–	–	–	–
37	0,455	0,193	0,532	0,266	0,887	0,388	–	–	–	–
39	0,470	0,208	0,555	0,289	0,921	0,422	–	–	–	–
40	0,484	0,222	0,574	0,308	0,952	0,453	–	–	–	–
42	0,497	0,237	0,597	0,331	0,984	0,486	–	–	–	–
43	0,512	0,252	0,620	0,354	1,019	0,520	–	–	–	–
45	0,592	0,267	0,643	0,377	1,052	0,553	–	–	–	–
46	0,606	0,281	0,666	0,400	1,085	0,586	1,755	0,763	–	–
48	–	–	0,691	0,423	1,119	0,620	1,815	0,823	–	–
49	–	–	0,713	0,447	1,152	0,653	1,874	0,882	–	–
51	–	–	0,741	0,475	1,183	0,684	1,938	0,946	3,048	1,293
52	–	–	0,765	0,499	1,216	0,717	1,998	1,005	3,141	1,386
54	–	–	0,788	0,522	1,250	0,751	2,057	1,065	3,233	1,478
55	–	–	–	–	–	–	2,116	1,124	3,329	1,574
57	–	–	–	–	–	–	2,175	1,183	3,421	1,666
58	–	–	–	–	–	–	2,234	1,242	3,514	1,759
60	–	–	–	–	–	–	2,294	1,302	3,607	1,852
61	–	–	–	–	1,426	0,784	2,348	1,356	3,699	1,944
63	–	–	–	–	1,446	0,817	2,407	1,415	3,792	2,037
64	–	–	–	–	1,481	0,851	2,466	1,474	3,884	2,129
66	–	–	–	–	1,520	0,892	2,526	1,534	3,970	2,215
67	–	–	–	–	–	–	2,585	1,593	4,062	2,307
69	–	–	–	–	–	–	2,644	1,652	4,155	2,400
70	–	–	–	–	–	–	2,708	1,716	4,248	2,493
72	–	–	–	–	–	–	2,768	1,776	4,340	2,585
73	–	–	–	–	–	–	2,828	1,835	4,433	2,678
75	–	–	–	–	–	–	2,886	1,894	4,528	2,773
76	–	–	–	–	–	–	–	–	4,648	2,866

№ изм. 2 | № изв. 7285
4 9572
Инв. № дубликата | Инв. № подлинника 1978

Продолжение табл.3

L, мм	d, мм									
	4		5		6		8		10	
	Масса 100 шт., кг									
	С хвостовиком	Без хвостовика	С хвостовиком	Без хвостовика	С хвостовиком	Без хвостовика	С хвостовиком	Без хвостовика	С хвостовиком	Без хвостовика
78	–	–	–	–	–	–	–	–	4,768	2,958
79	–	–	–	–	–	–	–	–	4,889	3,051
81	–	–	–	–	–	–	3,179	1,953	4,898	3,143
82	–	–	–	–	–	–	3,243	2,013	4,991	3,236
84	–	–	–	–	–	–	3,304	2,072	5,083	3,328
91	–	–	–	–	–	–	3,764	2,126	5,471	3,424
93	–	–	–	–	–	–	3,909	2,187	5,571	3,516
94	–	–	–	–	–	–	–	–	5,621	3,609
100	–	–	–	–	–	–	–	–	6,109	3,702
102	–	–	–	–	–	–	–	–	6,202	3,794
103	–	–	–	–	–	–	–	–	6,282	3,887
109	–	–	–	–	–	–	–	–	7,179	3,979
111	–	–	–	–	–	–	–	–	7,320	4,075
112	–	–	–	–	–	–	–	–	7,367	4,167
115	–	–	–	–	–	–	–	–	7,555	4,260

Примечание. Для определения массы стержней, изготовленных из титанового сплава, значение массы, указанное в таблице, должно быть умножено на коэффициент 0,6.

8. Коды ОКП стержней болт-заклепок должны соответствовать указанным в обязательном приложении.

9. Технические условия – по ОСТ 1 90045-83.

Пример наименования и обозначения стержня болт-заклепки с потайной головкой $\angle 90^\circ$, с полем допуска диаметра р6, диаметром d = 6 мм и длиной L = 48 мм, из стали, пассивированного:

Стержень 6-48-Хим.Пас-ОСТ 1 11387-74*

То же, из титанового сплава, анодированного:

Стержень 6-48-Ан.Окс-ОСТ 1 11388-74*

* Допускается в технической документации, разработанной до 01.01.85, наименование и обозначение стержней болт-заклепок по типу: "Стержень 6-48-ОСТ 1 11387-74", "Стержень 6-48-ОСТ 1 11388-74".

№ изм. 4 2
№ изв. 9572 7285
1978
Инв. № дубликата
Инв № подлинника

ПРИЛОЖЕНИЕ

Обязательное

КОДЫ ОКП СТЕРЖНЕЙ БОЛТ-ЗАКЛЕПОК

Таблица 1

Обозначение стандарта	Код ОКП		КЧ
	XX XXXX X	XXX	
ОСТ 1 11387-74	75 9324 5	По табл. 2	Колонка 1
ОСТ 1 11388-74	75 9324 6		Колонка 2

Таблица 2

L	d															
	4			5			6			8			10			
	XXX	КЧ		XXX	КЧ		XXX	КЧ		XXX	КЧ		XXX	КЧ		
		1	2		1	2		1	2		1	2		1	2	
28	001	03	10													
30	002	02	09													
31	003	01	08													
33	004	00	07	016	07	03										
34	005	10	06	017	06	02	035	04	00							
36	006	09	05	018	05	01	036	03	10							
37	007	08	04	019	04	00	037	02	09							
39	008	07	03	020	00	07	038	01	08							
40	009	06	02	021	10	06	039	00	07							
42	010	02	09	022	09	05	040	07	03							
43	011	01	08	023	08	04	041	06	02							
45	012	00	07	024	07	03	042	05	01							
46	013	10	06	025	06	02	043	04	00	054	01	08				
48				026	05	01	044	03	10	055	00	07				
49				027	04	00	045	02	09	056	10	06				
51				028	03	10	046	01	08	057	09	05	079	03	10	
52				029	02	09	047	00	07	058	08	04	080	10	06	
54				030	09	05	048	10	06	059	07	03	081	09	05	
55										060	03	10	082	08	04	
57										061	02	09	083	07	03	
58										062	01	08	084	06	02	
60										063	00	07	085	05	01	
61							049	09	05	064	10	06	086	04	00	
63							050	05	01	065	09	05	087	03	10	

Инв. № дубликата | Инв. № подлинника | 1978 | № изм. | Нов. | № изв. | 9572

Продолжение табл. 2

L	d														
	4			5			6			8			10		
	XXX	КЧ		XXX	КЧ		XXX	КЧ		XXX	КЧ		XXX	КЧ	
		1	2		1	2		1	2		1	2		1	2
64							051	04	00	066	08	04	088	02	09
66							052	03	10	067	07	03	089	01	08
67										068	06	02	090	08	04
69										069	05	01	091	07	03
70										070	01	08	092	06	02
72										071	00	07	093	05	01
73										072	10	06	094	04	00
75										073	09	05	095	03	10
76													096	02	09
78													097	01	08
79													098	00	07
81										074	08	04	099	10	06
82										075	07	03	100	01	08
84										076	06	02	101	00	07
91										077	05	01	106	06	02
93										078	04	00	107	05	01
94													108	04	00
100													112	08	04
102													113	07	03
103													114	06	02
109													115	05	01
111													116	04	00
112													117	03	10
115													118	02	09

④ Нов. Изв. № 9572

Инв. № дубликата | 1978
Инв. № подлинника
№ изм. | Нов. 9572
№ изв.

ЛИСТ РЕГИСТРАЦИИ ИЗМЕНЕНИЙ

№ изм.	Номера страниц				Номер "Изв. об изм."	Подпись	Дата	Срок введения изменения
	Изменённых	Заменённых	Новых	Аннулированных				
1	2	–	–	–	6810			01.07.77
2	1	2,3,4,6	–	5,8	7285			01.01.79
3	–	–	–	–	7509			01.07.79
4	1,6,7	2,3,4	7,8,9	–	9572	Антонов	10.05.84	01.01.85
5	1, 2	–	–	–	9807	[illegible]	23.06.89	01.01.90

Инвентарный № 1978

gost.e-ecolog.ru

(4) Нов. Изв. № 9572