УДК 621.884:629.7

Группа Г34

ОТРАСЛЕВОЙ СТАНДАРТ

СТЕРЖНИ БОЛТ-ЗАКЛЕПОК С ПОТАЙНОЙ ГОЛОВКОЙ ∠90° С ПОЛЕМ ДОПУСКА ДИАМЕТРА h 10

Конструкция и размеры

ОКП 75 8324

ОСТ 1 11385-74
ОСТ 1 11386-74

На 9 страницах

Введен впервые

Проверен в 1989 г.
Подлежит проверке в 1999 г.
Проверен в 1984 г.
Подлежит проверке в 1989 г.

Распоряжением Министерства от 22 июля 1974 г. № 087-16

срок введения установлен с 1 января 1975 г.

Несоблюдение стандарта преследуется по закону

1. Конструкция и размеры стержней болт-заклепок должны соответствовать указанным на чертеже и в табл. 1 и 2. Размеры h_g и D_k – по ОСТ 1 30045-83, раздел 3.

Издание официальное

ГР № 3575 от 02.09.74

Перепечатка воспрещена

№ изм. 4 9572
№ изв. 5 9807
Инв. № дубликата
Инв. № подлинника 1977

gost.e-ecolog.ru

6,3 (√)

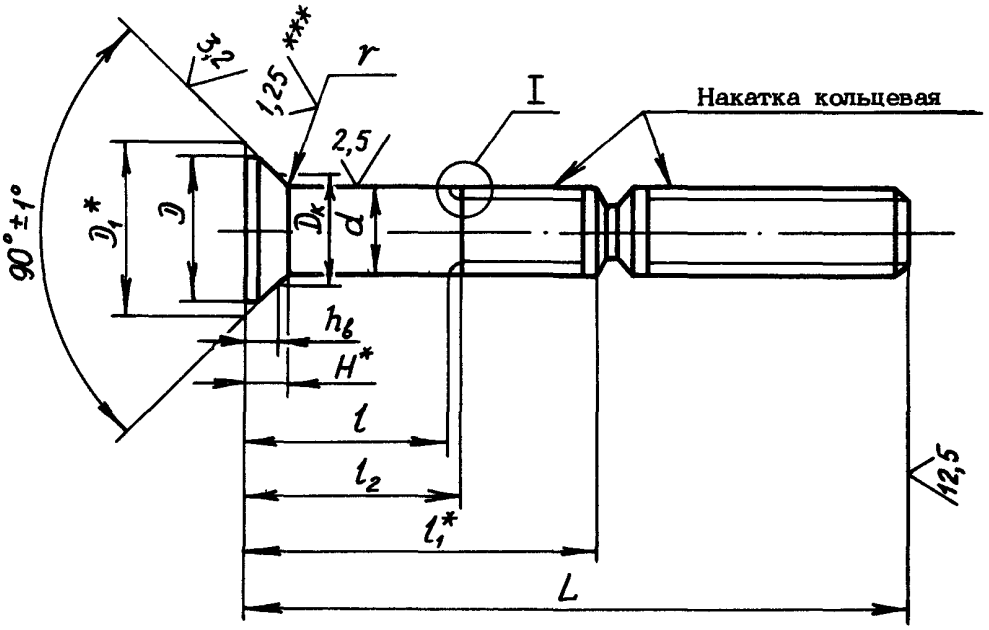

I

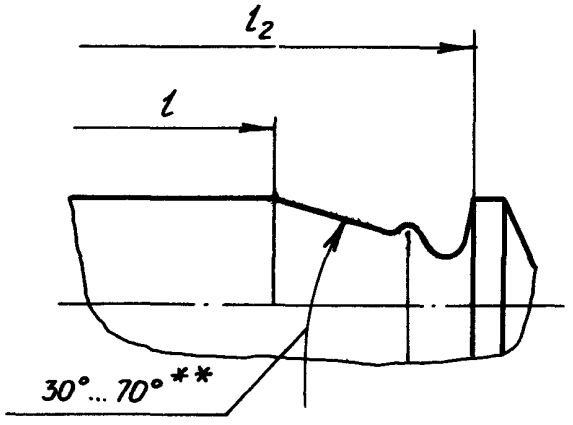

Таблица 1

мм

d Пред. откл. по h10	D min	D1	H	r	
				Сталь	Титановый сплав
				Пред. откл.	
				-0,2	-0,3
4	6,8	7,6	1,8	0,4	0,5
5	8,6	9,4	2,2	0,5	0,7
6	10,4	11,2	2,6	0,7	
8	13,8	14,8	3,4		0,9
10	17,4	18,4	4,2	0,8	

* Размеры для справок.

** Размер обеспеч. инстр.

*** Для стержней из титанового сплава – 1,25 (▽).

Инв. № дубликата | Инв. № подлинника | 1977
№ изм. | 4 | 9572
№ изв. | 5 | 9807

Таблица 2

мм

L		d																								
		4					5					6					8					10				
		Применяемость		l		l_2	Применяемость		l		l_2	Применяемость		l		l_2	Применяемость		l		l_2	Применяемость		l		l_2
Номин.	Пред. откл.	Из стали	Из титанового сплава	Пред. откл. по h 14	l_1	Пред. откл. по h 14	Из стали	Из титанового сплава	Пред. откл. по h 14	l_1	Пред. откл. по h 14	Из стали	Из титанового сплава	Пред. откл. по h 14	l_1	Пред. откл. по h 14	Из стали	Из титанового сплава	Пред. откл. по h 14	l_1	Пред. откл. по h 14	Из стали	Из титанового сплава	Пред. откл. по h 14	l_1	Пред. откл. по h 14
28				3,0	8,2	4,2			–	–	–			–	–	–			–	–	–			–	–	–
30				4,5	10,7	5,7			–	–	–			–	–	–			–	–	–			–	–	–
31				6,0	12,2	7,2			–	–	–			–	–	–			–	–	–			–	–	–
33				7,5	13,7	8,7			3,0	11,2	4,5			–	–	–			–	–	–			–	–	–
34				9,0	15,2	10,2			4,5	12,7	6,0			4,5	13,6	6,4			–	–	–			–	–	–
36				10,5	16,7	11,7			6,0	14,2	7,5			6,0	15,1	7,9			–	–	–			–	–	–
37				12,0	18,2	13,2			7,5	15,7	9,0			7,5	16,6	9,4			–	–	–			–	–	–
39	±0,5			13,5	19,7	14,7			9,0	17,2	10,5			9,0	18,1	10,9			–	–	–			–	–	–
40				15,0	21,2	16,2			10,5	18,7	12,0			10,5	19,6	12,4			–	–	–			–	–	–
42				16,5	22,7	17,7			12,0	20,2	13,5			12,0	21,1	13,9			–	–	–			–	–	–
43				18,0	24,2	19,2			13,5	21,7	15,0			13,5	22,6	15,4			–	–	–			–	–	–
45				19,5	25,7	20,7			15,0	23,2	16,5			15,0	24,1	16,9			4,5	16,9	7,0			–	–	–
46				21,0	27,2	22,2			16,5	24,7	18,0			16,5	25,6	18,4			6,0	18,4	8,5			–	–	–
48				22,5	28,7	23,7			18,0	26,2	19,5			18,0	27,1	19,9			7,5	19,9	10,0			–	–	–
49				24,0	30,2	25,2			19,5	27,7	21,0			19,5	28,6	21,4			9,0	21,4	11,5			–	–	–
51				–	–	–			21,0	29,2	22,5			21,0	30,1	22,9			10,5	22,9	13,0			6,0	20,1	9,0
52				–	–	–			22,5	30,7	24,0			22,5	31,6	24,4			12,0	24,4	14,5			7,5	21,6	10,5
54				–	–	–			24,0	32,2	25,5			24,0	33,1	25,9			13,5	25,9	16,0			9,0	23,1	12,0
55				–	–	–			25,5	33,7	27,0			25,5	34,6	27,4			15,0	27,4	17,5			10,5	24,6	13,5
57				–	–	–			27,0	35,2	28,5			27,0	36,1	28,9			16,5	28,9	19,0			12,0	26,1	15,0
58				–	–	–			28,5	36,7	30,0			28,5	37,6	30,4			18,0	30,4	20,5			13,5	27,6	16,5
60				–	–	–			30,0	38,2	31,5			30,0	39,1	31,9			19,5	31,9	22,0			15,0	29,1	18,0
61				–	–	–			–	–	–			–	–	–			21,0	33,4	23,5			16,5	30,6	19,5
63	±0,8			–	–	–			–	–	–			–	–	–			22,5	34,9	25,0			18,0	32,1	21,0
64				–	–	–			–	–	–			–	–	–			24,0	36,4	26,5			19,5	33,6	22,5
66				–	–	–			–	–	–			–	–	–			25,5	37,9	28,0			21,0	35,1	24,0
67				–	–	–			–	–	–			–	–	–			27,0	39,4	29,5			22,5	36,6	25,5
69				–	–	–			–	–	–			–	–	–			28,5	40,9	31,0			24,0	38,1	27,0
70				–	–	–			–	–	–			–	–	–			30,0	42,4	32,5			25,5	39,6	28,5
72				–	–	–			–	–	–			–	–	–			31,5	43,9	34,0			27,0	41,1	30,0
73				–	–	–			–	–	–			–	–	–			33,0	45,4	35,5			28,5	42,6	31,5
75				–	–	–			–	–	–			–	–	–			34,5	46,9	37,0			30,0	44,1	33,0
76				–	–	–			–	–	–			–	–	–			36,0	48,4	38,5			31,5	45,6	34,5

Инв. № дубликата | Инв. № подлинника | 1977

№ изм. 4 | № изв. 8572

④ Зам. Изв. № 8572

Продолжение табл. 2

мм

L		d																										
		4					5					6					8					10						
Номин.	Пред. откл.	Применяемость		l Пред. откл. по h 14	l_1	l_2 Пред. откл. по h 14	Применяемость		l Пред. откл. по h 14	l_1	l_2 Пред. откл. по h 14	Применяемость		l Пред. откл. по h 14	l_1	l_2 Пред. откл. по h 14	Применяемость		l Пред. откл. по h 14	l_1	l_2 Пред. откл. по h 14	Применяемость		l Пред. откл. по h 14	l_1	l_2 Пред. откл. по h 14		
		Из стали	Из титанового сплава				Из стали	Из титанового сплава				Из стали	Из титанового сплава				Из стали	Из титанового сплава				Из стали	Из титанового сплава					
78	±0,8			–	–	–			–	–	–			–	–	–			37,5	49,9	40,0			33,0	47,1	36,0		
79				–	–	–			–	–	–			–	–	–			39,0	51,4	41,5			34,5	48,6	37,5		
81				–	–	–			–	–	–			–	–	–			40,5	52,9	43,0			36,0	50,1	39,0		
82				–	–	–			–	–	–			–	–	–			42,0	54,4	44,5			37,5	51,6	40,5		
84				–	–	–			–	–	–			–	–	–			–	–	–			39,0	53,1	42,0		
85				–	–	–			–	–	–			–	–	–			–	–	–			40,5	54,6	43,5		
87				–	–	–			–	–	–			–	–	–			–	–	–			42,0	56,1	45,0		
88				–	–	–			–	–	–			–	–	–			–	–	–			43,5	57,6	46,5		
90				–	–	–			–	–	–			–	–	–			–	–	–			45,0	59,1	48,0		
91				–	–	–			–	–	–			–	–	–			–	–	–			46,5	60,6	49,5		
93				–	–	–			–	–	–			–	–	–			–	–	–			48,0	62,1	51,0		
94				–	–	–			–	–	–			–	–	–			–	–	–			49,5	63,6	52,5		
96				–	–	–			–	–	–			–	–	–			–	–	–			51,0	65,1	54,0		
97				–	–	–			–	–	–			–	–	–			–	–	–			52,5	66,6	55,5		
99				–	–	–			–	–	–			–	–	–			–	–	–			54,0	68,1	57,0		

2. Материал: сталь 13Х11Н2В2МФ-Ш; титановый сплав ВТ16.

3. Термическая обработка стержней:

– из стали – $\sigma_в$ = 883 ... 1030 МПа (90 ... 105 кгс/мм^2);

– из титанового сплава – $\sigma_в$ = 1030 ... 1177 МПа (105 ... 120 кгс/мм^2).

4. Накатка кольцевая стержней из стали – по ОСТ 1 00120-74, из титанового сплава – по ОСТ 1 30055-84.

5. Поверхность радиуса r стержней из титанового сплава обкатать после термической обработки.

6. Покрытие стержней:

– из стали – Хим.Пас;

– из титанового сплава – Ан.Окс 2-3.

7. Масса стержней из стали должна соответствовать указанной в табл. 3.

№ изм. 4 | № изв. 9572 | Инв. № дубликата | Инв. № подлинника | 1977

Таблица 3

L, мм	d, мм									
	4		5		6		8		10	
	Масса 100 шт., кг									
	С хвостовиком	Без хвостовика	С хвостовиком	Без хвостовика	С хвостовиком	Без хвостовика	С хвостовиком	Без хвостовика	С хвостовиком	Без хвостовика
28	0,290	0,103	–	–	–	–	–	–	–	–
30	0,305	0,118	–	–	–	–	–	–	–	–
31	0,320	0,133	–	–	–	–	–	–	–	–
33	0,335	0,148	0,462	0,196	–	–	–	–	–	–
34	0,350	0,163	0,486	0,220	0,821	0,322	–	–	–	–
36	0,365	0,178	0,508	0,242	0,854	0,355	–	–	–	–
37	0,380	0,193	0,532	0,266	0,887	0,388	–	–	–	–
39	0,395	0,208	0,555	0,289	0,921	0,422	–	–	–	–
40	0,409	0,222	0,574	0,308	0,952	0,453	–	–	–	–
42	0,423	0,237	0,597	0,331	0,984	0,486	–	–	–	–
43	0,438	0,252	0,620	0,354	1,019	0,520	–	–	–	–
45	0,453	0,267	0,643	0,377	1,052	0,553	1,696	0,704	–	–
46	0,467	0,281	0,666	0,400	1,085	0,586	1,755	0,763	–	–
48	0.482	0,296	0,689	0,423	1,119	0,620	1,815	0,823	–	–
49	0,496	0,310	0,713	0,447	1,152	0,653	1,874	0,882	–	–
51	–	–	0,741	0,475	1,183	0,684	1,938	0,946	3,048	1,293
52	–	–	0,765	0,499	1,216	0,717	1,997	1,005	3,141	1,386
54	–	–	0,788	0,522	1,250	0,751	2,057	1,065	3,233	1,478
55	–	–	0,811	0,545	1,283	0,784	2,116	1,124	3,329	1,574
57	–	–	0,834	0,568	1,316	0,817	2,175	1,183	3,421	1,666
58	–	–	0,849	0,583	1,350	0,851	2,234	1,242	3,514	1,759
60	–	–	0,876	0,610	1,391	0,892	2,294	1,302	3,607	1,852
61	–	–	–	–	–	–	2,348	1,356	3,699	1,944
63	–	–	–	–	–	–	2,407	1,415	3,792	2,037
64	–	–	–	–	–	–	2,466	1,474	3,884	2,129
66	–	–	–	–	–	–	2,526	1,534	3,970	2,215
67	–	–	–	–	–	–	2,585	1,593	4,062	2,307
69	–	–	–	–	–	–	2,644	1,652	4,155	2,400
70	–	–	–	–	–	–	2,708	1,716	4,248	2,493
72	–	–	–	–	–	–	2,768	1,776	4,340	2.585
73	–	–	–	–	–	–	2,827	1,835	4,433	2,678
75	–	–	–	–	–	–	2,886	1,894	4,528	2,773
76	–	–	–	–	–	–	2,945	1,953	4,621	2,866

№ изм. | № изв.
Инв. № дубликата | 1977
Инв. № подлинника

Продолжение табл.3

L, мм	d, мм									
	4		5		6		8		10	
	Масса 100 шт., кг									
	С хвостовиком	Без хвостовика	С хвостовиком	Без хвостовика	С хвостовиком	Без хвостовика	С хвостовиком	Без хвостовика	С хвостовиком	Без хвостовика
78	-	-	-	-	-	-	3,005	2,013	4,713	2,958
79	-	-	-	-	-	-	3,064	2,072	4,806	3,051
81	-	-	-	-	-	-	3,118	2,126	4,898	3,143
82	-	-	-	-	-	-	3,179	2,187	4,991	3,236
84	-	-	-	-	-	-	-	-	5,083	3,328
85	-	-	-	-	-	-	-	-	5,179	3,424
87	-	-	-	-	-	-	-	-	5,271	3,516
88	-	-	-	-	-	-	-	-	5,364	3,609
90	-	-	-	-	-	-	-	-	5,457	3,702
91	-	-	-	-	-	-	-	-	5,549	3,794
93	-	-	-	-	-	-	-	-	5,642	3,887
94	-	-	-	-	-	-	-	-	5,734	3,979
96	-	-	-	-	-	-	-	-	5,830	4,075
97	-	-	-	-	-	-	-	-	5,922	4,167
99	-	-	-	-	-	-	-	-	6,015	4,260

Примечание. Для определения массы стержней, изготовленных из титанового сплава, значение массы, указанное в таблице, должно быть умножено на коэффициент 0,6.

8. Коды ОКП стержней болт-заклепок должны соответствовать указанным в обязательном приложении.

9. Технические условия - по ОСТ 1 30045-83.

Пример наименования и обозначения стержня болт-заклепки с потайной головкой $\angle 90^\circ$, с полем допуска диаметра h 10, диаметром d = 6 мм и длиной L = 48 мм, из стали, пассивированного:

Стержень 6-48-Хим.Пас-ОСТ 1 11385-74*

То же, из титанового сплава, анодированного:

Стержень 6-48-Ан.Окс-ОСТ 1 11386-74*

* Допускается в технической документации, разработанной до 01.01.85, наименование и обозначение стержней болт-заклепок по типу: "Стержень 6-48-ОСТ 1 11385-74", "Стержень 6-48-ОСТ 1 11386-74".

№ изм. 2 7285
№ изв. 4 9572
Инв. № дубликата
Инв. № подлинника 1977

ПРИЛОЖЕНИЕ

Обязательное

КОДЫ ОКП СТЕРЖНЕЙ БОЛТ-ЗАКЛЕПОК

Таблица 1

Обозначение стандарта	Код ОКП		КЧ
	XX XXXX X	XXX	
ОСТ 1 11385-74	75 9324 3	По табл. 2	Колонка 1
ОСТ 1 11386-74	75 9324 4		Колонка 2

Таблица 2

L	d														
	4			5			6			8			10		
	XXX	КЧ		XXX	КЧ		XXX	КЧ		XXX	КЧ		XXX	КЧ	
		1	2		1	2		1	2		1	2		1	2
28	001	00	07												
30	002	10	06												
31	003	09	05												
33	004	08	04	016	04	00									
34	005	07	03	017	03	10	035	01	08						
36	006	06	02	018	02	09	036	00	07						
37	007	05	01	019	01	08	037	10	06						
39	008	04	00	020	08	04	038	09	05						
40	009	03	10	021	07	03	039	08	04						
42	010	10	06	022	06	02	040	04	00						
43	011	09	05	023	05	01	041	03	10						
45	012	08	04	024	04	00	042	02	09	053	10	06			
46	013	07	03	025	03	10	043	01	08	054	09	05			
48	014	06	02	026	02	09	044	00	07	055	08	04			
49	015	05	01	027	01	08	045	10	06	056	07	03			
51				028	00	07	046	09	05	057	06	02	079	00	07
52				029	10	06	047	08	04	058	05	01	080	07	03
54				030	06	02	048	07	03	059	04	00	081	06	02
55				031	05	01	049	06	02	060	00	07	082	05	01
57				032	04	00	050	02	09	061	10	06	083	04	00
58				033	03	10	051	01	08	062	09	05	084	03	10
60				034	02	09	052	00	07	063	08	04	085	02	09
61										064	07	03	086	01	08

№ изм. Нов. № изв. 9572
Инв. № дубликата 1977
Инв. № подлинника

Продолжение табл. 2

L	d															
	4			5			6			8			10		
	XXX	КЧ		XXX	КЧ		XXX	КЧ		XXX	КЧ		XXX	КЧ	
		1	2		1	2		1	2		1	2		1	2
63										065	06	02	087	00	07
64										066	05	01	088	10	06
66										067	04	00	089	09	05
67										068	03	10	090	05	01
69										069	02	09	091	04	00
70										070	09	05	092	03	10
72										071	08	04	093	02	09
73										072	07	03	094	01	08
75										073	06	02	095	00	07
76										074	05	01	096	10	06
78										075	04	00	097	09	05
79										076	03	10	098	08	04
81										077	02	09	099	07	03
82										078	01	08	100	09	05
84													101	08	04
85													102	07	03
87													103	06	02
88													104	05	01
90													105	04	00
91													106	03	10
93													107	02	09
94													108	01	08
96													109	00	07
97													110	07	03
99													111	06	02

Инв. № дубликата | 1977
Инв. № подлинника

№ изм. | Нов.
№ изв. | 9572

ЛИСТ РЕГИСТРАЦИИ ИЗМЕНЕНИЙ

№ изм.	Номера страниц				Номер "Изв. об изм."	Подпись	Дата	Срок введения изменения
	Измененных	Замененных	Новых	Аннулированных				
1	2	–	–	–	6810			01.07.77
2	2,3,4,6	–	–	–	7285			01.01.79
3	2	–	–	–	7509			01.07.79
4	1,6	2,3,4	7,8,9	–	9572	Анисимов	10.05.84	01.01.85
5	1, 2	–	–	–	9807		23.06.89	01.01.90

(4) Нов. Изв. № 9572

Инв. № подл. 1977

gost.e-ecolog.ru