УДК 621.884:629.7 Группа Г34

ОТРАСЛЕВОЙ СТАНДАРТ

СТЕРЖНИ БОЛТ-ЗАКЛЕПОК С ПЛОСКО-СКРУГЛЕННОЙ ГОЛОВКОЙ С ПОЛЕМ ДОПУСКА ДИАМЕТРА р6

Конструкция и размеры

ОКП 75 9324

ОСТ 1 11383-74
ОСТ 1 11384-74

На 9 страницах

Введен впервые

Проверен в 1989 г.

Подлежит проверке в 1999 г.

Проверен в 1984 г.

Подлежит проверке в 1989 г.

Распоряжением Министерства от 22 июля 1974 г. № 087-16

срок введения установлен с 1 января 1975 г.

Несоблюдение стандарта преследуется по закону

1. Конструкция и размеры стержней болт-заклепок должны соответствовать указанным на чертеже и в табл. 1 и 2.

№ изм.	1	2	3
№ изв.	7284	9572	9807

Инв. № дубликата	Инв. № подлинника
	1976

Издание официальное ГР № 3574 от 02.09.74

Перепечатка воспрещена

gost.e-ecolog.ru

6,3 (▽)

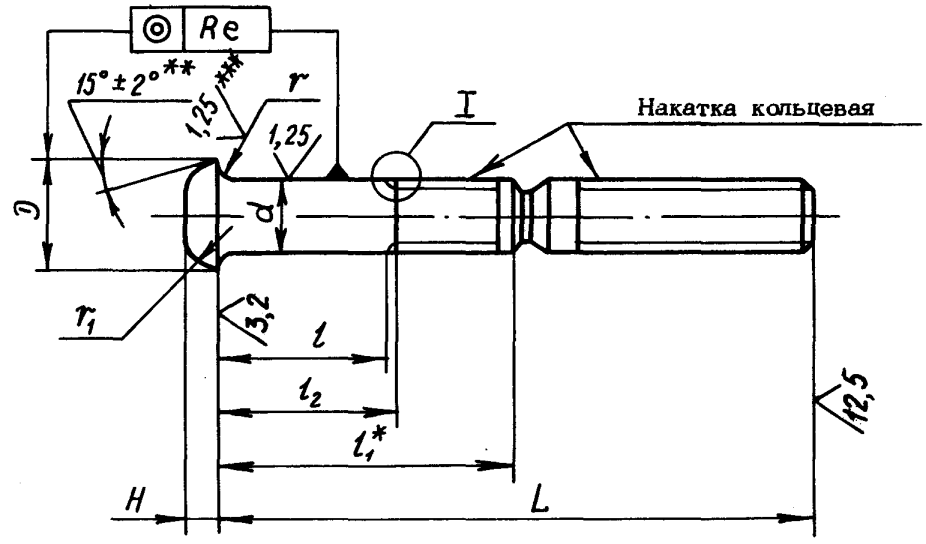

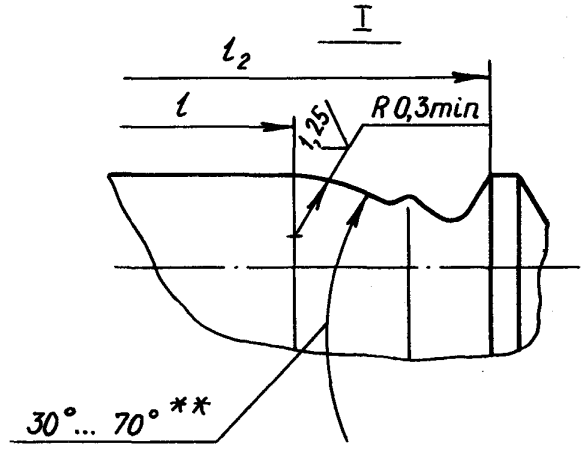

Таблица 1

мм

d Пред. откл. по р6	D Номин.	D Пред. откл.	H Номин.	H Пред. откл.	r Сталь	r Титановый сплав	r_1	e
					Пред. откл.			
					-0,2	-0,3	±0,5	
4	7,5	+0,4	2,0	+0,2	0,4	0,5	1,3	0,16
5	9,3		2,5		0,5	0,7	1,6	
6	10,8	+0,5	3,0	+0,3	0,7		2,1	0,20
8	14,4		4,0			0,9	2,8	
10	17,7	+0,8	5,0	+0,4	0,8		3,5	0,30

* Размер для справок.

** Размеры обеспеч. инстр.

*** Для стержней из титанового сплава – 1,25 ▽

№ изм. 2 9572
№ изм. 3 9807
1976
Инв. № дубликата
Инв. № подлинника

Таблица 2

мм

L		d																								
		4					5					6					8					10				
		Применяемость		l		l_2	Применяемость		l		l_2	Применяемость		l		l_2	Применяемость		l		l_2	Применяемость		l		l_2
Номин.	Пред. откл.	Из стали	Из титанового сплава	Пред. откл. по h14	l_1	Пред. откл. по h14	Из стали	Из титанового сплава	Пред. откл. по h14	l_1	Пред. откл. по h14	Из стали	Из титанового сплава	Пред. откл. по h14	l_1	Пред. откл. по h14	Из стали	Из титанового сплава	Пред. откл. по h14	l_1	Пред. откл. по h14	Из стали	Из титанового сплава	Пред. откл. по h14	l_1	Пред. откл. по h14
27				1,5	7,7	2,7			–	–	–			–	–	–			–	–	–			–	–	–
28				3,0	9,2	4,2			–	–	–			–	–	–			–	–	–			–	–	–
30				4,5	10,7	5,7			–	–	–			–	–	–			–	–	–			–	–	–
31				6,0	12,2	7,2			–	–	–			–	–	–			–	–	–			–	–	–
33				7,5	13,7	8,7			3,0	11,2	4,5			3,0	12,1	4,8			–	–	–			–	–	–
34				9,0	15,2	10,2			4,5	12,7	6,0			4,5	13,6	6,4			–	–	–			–	–	–
36				10,5	16,7	11,7			6,0	14,2	7,5			6,0	15,1	7,9			–	–	–			–	–	–
37				12,0	18,2	13,2			7,5	15,7	9,0			7,5	16,6	9,4			–	–	–			–	–	–
39	±0,5			13,5	19,7	14,7			9,0	17,2	10,5			9,0	18,1	10,9			–	–	–			–	–	–
40				15,0	21,2	16,2			10,5	18,7	12,0			10,5	19,6	12,4			–	–	–			–	–	–
42				16,5	22,7	17,7			12,0	20,2	13,5			12,0	21,1	13,9			–	–	–			–	–	–
43				18,0	24,2	19,2			13,5	21,7	15,0			13,5	22,6	15,4			–	–	–			–	–	–
45				19,5	25,7	20,7			15,0	23,2	16,5			15,0	24,1	16,9			–	–	–			–	–	–
46				21,0	27,2	22,2			16,5	24,7	18,0			16,5	25,6	18,4			6,0	18,4	8,5			–	–	–
48				–	–	–			18,0	26,2	19,5			18,0	27,1	19,9			7,5	19,9	10,0			–	–	–
49				–	–	–			19,5	27,7	21,0			19,5	28,6	21,4			9,0	21,4	11,5			–	–	–
51				–	–	–			21,0	29,2	22,5			21,0	30,1	22,9			10,5	22,9	13,0			–	–	–
52				–	–	–			22,5	30,7	24,0			22,5	31,6	24,4			12,0	24,4	14,5			7,5	21,6	10,5
54				–	–	–			24,0	32,2	25,5			24,0	33,1	25,9			13,5	25,9	16,0			9,0	23,1	12,0
55				–	–	–			–	–	–			–	–	–			15,0	27,4	17,5			10,5	24,6	13,5
57				–	–	–			–	–	–			–	–	–			16,5	28,9	19,0			12,0	26,1	15,0
58				–	–	–			–	–	–			–	–	–			18,0	30,4	20,5			13,5	27,6	16,5
60				–	–	–			–	–	–			–	–	–			19,5	31,9	22,0			15,0	29,1	18,0
61				–	–	–			–	–	–			25,5	34,6	27,4			21,0	33,4	23,5			16,5	30,6	19,5
63	±0,8			–	–	–			–	–	–			27,0	36,1	28,9			22,5	34,9	25,0			18,0	32,1	21,0
64				–	–	–			–	–	–			28,5	37,6	30,4			24,0	36,4	26,5			19,5	33,6	22,5
66				–	–	–			–	–	–			30,0	39,1	31,9			25,5	37,9	28,0			21,0	35,1	24,0
67				–	–	–			–	–	–			–	–	–			27,0	39,4	29,5			22,5	36,6	25,5
69				–	–	–			–	–	–			–	–	–			28,5	40,9	31,0			24,0	38,1	27,0
70				–	–	–			–	–	–			–	–	–			30,0	42,4	32,5			25,5	39,6	28,5
72				–	–	–			–	–	–			–	–	–			31,5	43,9	34,0			27,0	41,1	30,0
73				–	–	–			–	–	–			–	–	–			33,0	45,4	35,5			28,5	42,6	31,5
75				–	–	–			–	–	–			–	–	–			34,5	46,9	37,0			30,0	44,1	33,0
76				–	–	–			–	–	–			–	–	–			–	–	–			31,5	45,6	34,5

№ изм. 2 | № изв. 9572

Инв. № дубликата | 1976

Инв. № подлинника

(2) Зам. Изв. № 9572

Продолжение табл. 2

мм

L		d																								
		4					5					6					8					10				
Номин.	Пред. откл.	Применяемость		l Пред. откл. по h 14	l_1	l_2 Пред. откл. по h 14	Применяемость		l Пред. откл. по h 14	i_1	l_2 Пред. откл. по h 14	Применяемость		l Пред. откл. по h 14	l_1	l_2 Пред. откл. по h 14	Применяемость		l Пред. откл. по h 14	l_1	l_2 Пред. откл. по h 14	Применяемость		l Пред. откл. по h 14	l_1	l_2 Пред. откл. по h 14
		Из стали	Из титанового сплава				Из стали	Из титанового сплава				Из стали	Из титанового сплава				Из стали	Из титанового сплава				Из стали	Из титанового сплава			
78				–	–	–			–	–	–			–	–	–			–	–	–			33,0	47,1	36,0
79				–	–	–			–	–	–			–	–	–			–	–	–			34,5	48,6	37,5
81				–	–	–			–	–	–			–	–	–			36,0	48,4	38,5			36,0	50,1	39,0
82				–	–	–			–	–	–			–	–	–			37,5	49,9	40,0			37,5	51,6	40,5
84				–	–	–			–	–	–			–	–	–			39,0	51,4	41,5			39,0	53,1	42,0
91				–	–	–			–	–	–			–	–	–			40,5	52,9	43,0			40,5	54,6	43,5
93				–	–	–			–	–	–			–	–	–			42,0	54,4	44,5			42,0	56,1	45,0
94				–	–	–			–	–	–			–	–	–			–	–	–			43,5	57,6	46,5
100	±0,8			–	–	–			–	–	–			–	–	–			–	–	–			45,0	59,1	48,0
102				–	–	–			–	–	–			–	–	–			–	–	–			46,5	60,6	49,5
103				–	–	–			–	–	–			–	–	–			–	–	–			48,0	62,1	51,0
109				–	–	–			–	–	–			–	–	–			–	–	–			49,5	63,6	52,5
111				–	–	–			–	–	–			–	–	–			–	–	–			51,0	65,1	54,0
112				–	–	–			–	–	–			–	–	–			–	–	–			52,5	66,6	55,5
115				–	–	–			–	–	–			–	–	–			–	–	–			54,0	68,1	57,0

2. Материал: сталь 13Х11Н2В2МФ-Ш; титановый сплав ВТ16.

3. Термическая обработка стержней:

- из стали – $\sigma_в$ = 883 ... 1030 МПа (90 ... 105 кгс/мм^2);
- из титанового сплава – $\sigma_в$ = 1030 ... 1177 МПа (105 ... 120 кгс/мм^2).

4. Накатка кольцевая стержней из стали – по ОСТ 1 00120-74, из титанового сплава – по ОСТ 1 30055-84.

5. Поверхность радиуса r стержней из титанового сплава обкатать после термической обработки.

6. Покрытие стержней:

- из стали – Хим.Пас;
- из титанового сплава – Ан.Окс 2-3.

7. Масса стержней из стали должна соответствовать указанной в табл. 3.

№ изм. 2 | № изв. 9572 | 1978 | Инв. № дубликата | Инв. № подлинника

② Зам. Изв. № 9572

Таблица 3

L, мм	d, мм									
	4		5		6		8		10	
	Масса 100 шт., кг									
	С хвостовиком	Без хвостовика	С хвостовиком	Без хвостовика	С хвостовиком	Без хвостовика	С хвостовиком	Без хвостовика	С хвостовиком	Без хвостовика
27	0,324	0,123	–	–	–	–	–	–	–	–
28	0,339	0,138	–	–	–	–	–	–	–	–
30	0,354	0,153	–	–	–	–	–	–	–	–
31	0,369	0,168	–	–	–	–	–	–	–	–
33	0,384	0,183	0,531	0,265	0,914	0,405	–	–	–	–
34	0,399	0,197	0,555	0,289	0,937	0,438	–	–	–	–
36	0,414	0,213	0,577	0,311	0,970	0,471	–	–	–	–
37	0,429	0,228	0,601	0,335	1,003	0,504	–	–	–	–
39	0,444	0,243	0,624	0,358	1,037	0,538	–	–	–	–
40	0,469	0,257	0,643	0,377	1,068	0,569	–	–	–	–
42	0,484	0,272	0,656	0,400	1,100	0,602	–	–	–	–
43	0,499	0,287	0,689	0,423	1,135	0,636	–	–	–	–
45	0,514	0,302	0,712	0,446	1,168	0,669	–	–	–	–
46	0,529	0,316	0,735	0,469	1,201	0,702	2,044	1,052	–	–
48	–	–	0,758	0,492	1,235	0,736	2,104	1,112	–	–
49	–	–	0,782	0,516	1,268	0,769	2,163	1,171	–	–
51	–	–	0,810	0,544	1,299	0,800	2,227	1,235	–	–
52	–	–	0,834	0,568	1,332	0,833	2,286	1,294	3,691	1,936
54	–	–	0,857	0,591	1,366	0,867	2,346	1,354	3,783	2,028
55	–	–	–	–	–	–	2,405	1,413	3,879	2,124
57	–	–	–	–	–	–	2,464	1,471	3,971	2,216
58	–	–	–	–	–	–	2,523	1,531	4,064	2,309
60	–	–	–	–	–	–	2,583	1,591	4,157	2,402
61	–	–	–	–	1,399	0,900	2,637	1,645	4,249	2,494
63	–	–	–	–	1,433	0,933	2,696	1,704	4,342	2,587
64	–	–	–	–	1,466	0,967	2,755	1,763	4,434	2,679
66	–	–	–	–	1,500	1,008	2,815	1,823	4,520	2,765
67	–	–	–	–	–	–	2,874	1,882	4,612	2,857
69	–	–	–	–	–	–	2,935	1,941	4,705	2,950
70	–	–	–	–	–	–	2,997	2,005	4,798	3,043
72	–	–	–	–	–	–	3,057	2,065	4,890	3,135
73	–	–	–	–	–	–	3,116	2,124	4,983	3,228
75	–	–	–	–	–	–	3,175	2,183	5,078	3,323

№ изм. 1 2
№ изв. 7284 9572
Инв. № дубликата 1976
Инв. № подлинника

Продолжение табл.3

L, мм	d, мм									
	4		5		6		8		10	
	Масса 100 шт., кг									
	С хвостовиком	Без хвостовика	С хвостовиком	Без хвостовика	С хвостовиком	Без хвостовика	С хвостовиком	Без хвостовика	С хвостовиком	Без хвостовика
76	–	–	–	–	–	–	–	–	5,171	3,416
78	–	–	–	–	–	–	–	–	5,263	3,508
79	–	–	–	–	–	–	–	–	5,356	3,601
81	–	–	–	–	–	–	3,361	2,242	5,448	3,693
82	–	–	–	–	–	–	3,420	2,302	5,541	3,786
84	–	–	–	–	–	–	3,533	2,361	5,623	3,878
91	–	–	–	–	–	–	3,931	2,415	6,029	3,974
93	–	–	–	–	–	–	4,044	2,475	6,121	4,066
94	–	–	–	–	–	–	–	–	6,214	4,159
100	–	–	–	–	–	–	–	–	6,657	4,252
102	–	–	–	–	–	–	–	–	6,750	4,344
103	–	–	–	–	–	–	–	–	6,844	4,437
109	–	–	–	–	–	–	–	–	7,150	4,529
111	–	–	–	–	–	–	–	–	7,310	4,625
112	–	–	–	–	–	–	–	–	7,491	4,717
115	–	–	–	–	–	–	–	–	7,592	4,810

Примечание. Для определения массы стержней, изготовленных из титанового сплава, значение массы, указанное в таблице, должно быть умножено на коэффициент 0,6.

8. Коды ОКП стержней болт-заклепок должны соответствовать указанным в обязательном приложении.

9. Технические условия – по ОСТ 1 30045-83.

Пример наименования и обозначения стержня болт-заклепки с плоско-скругленной головкой, с полем допуска диаметра р6, диаметром d = 6 мм и длиной L = 48 мм, из стали, пассивированного:

Стержень 6-48-Хим.Пас-ОСТ 1 11383-74*

То же, из титанового сплава, анодированного:

Стержень 6-48-Ан.Окс-ОСТ 1 11384-74*

---

* Допускается в технической документации, разработанной до 01.01.85, наименование и обозначение стержней болт-заклепок по типу: "Стержень 6-48-ОСТ 1 11383-74", "Стержень 6-48-ОСТ 1 11384-74".

№ изм. 1 7284 2 8572
№ изв.
Инв. № дубликата
Инв. № подлинника
1976

ПРИЛОЖЕНИЕ
Обязательное

КОДЫ ОКП СТЕРЖНЕЙ БОЛТ-ЗАКЛЕПОК

Таблица 1

Обозначение стандарта	Код ОКП		КЧ
	XX XXXX X	XXX	
ОСТ 1 11383-74	75 9324 1	По табл. 2	Колонка 1
ОСТ 1 11384-74	75 9324 2		Колонка 2

Таблица 2

L	d															
	4			5			6			8			10			
	XXX	КЧ		XXX	КЧ		XXX	КЧ		XXX	КЧ		XXX	КЧ		
		1	2		1	2		1	2		1	2		1	2	
27	001	08	04													
28	002	07	03													
30	003	06	02													
31	004	05	01													
33	005	04	00	018	10	06	038	06	02							
34	006	03	10	019	09	05	039	05	01							
36	007	02	09	020	05	01	040	01	08							
37	008	01	08	021	04	00	041	00	07							
39	009	00	07	022	03	10	042	10	06							
40	010	07	03	023	02	09	043	09	05							
42	011	06	02	024	01	08	044	08	04							
43	012	05	01	025	00	07	045	07	03							
45	013	04	00	026	10	06	046	06	02							
46	014	03	10	027	09	05	047	05	01	060	08	04				
48				028	08	04	048	04	00	061	07	03				
49				029	07	03	049	03	10	062	06	02				
51				030	03	10	050	10	06	063	05	01				
52				031	02	09	051	09	05	064	04	00	089	06	02	
54				032	01	08	052	08	04	065	03	10	090	02	09	
55										066	02	09	091	01	08	
57										067	01	08	092	00	07	
58										068	00	07	093	10	06	
60										069	10	06	094	09	05	
61							053	07	03	070	06	02	095	08	04	
63							054	06	02	071	05	01	096	07	03	

② Нов. Изв. № 9572

Инв. № дубликата | 1976
Инв. № подлинника
№ изв. | Нов. 9572
№ изв.

Продолжение табл. 2

L	d														
	4			5			6			8			10		
	ХХХ	КЧ		ХХХ	КЧ		ХХХ	КЧ		ХХХ	КЧ		ХХХ	КЧ	
		1	2		1	2		1	2		1	2		1	2
64							055	05	01	072	04	00	097	06	02
66							056	04	00	073	03	10	098	05	01
67										074	02	09	099	04	00
69										075	01	08	100	06	02
70										076	00	07	101	05	01
72										077	10	06	102	04	00
73										078	09	05	103	03	10
75										079	08	04	104	02	09
76													105	01	08
78													106	00	07
79													107	10	06
81										083	01	08	108	09	05
82										084	00	07	109	08	04
84										085	10	06	110	04	00
91										086	09	05	115	10	06
93										087	08	04	116	09	05
94													117	08	04
100													121	01	08
102													122	00	07
103													123	10	06
109													124	09	05
111													125	08	04
112													126	07	03
115													127	06	02

№ изв. 9572 Нов.
№ изв.
1976
Инв. № дубликата
Инв. № подлинника

ЛИСТ РЕГИСТРАЦИИ ИЗМЕНЕНИЙ

№ изм.	Номера страниц				Номер "Изв. об изм."	Подпись	Дата	Срок введения изменения
	Измененных	Замененных	Новых	Аннулированных				
1	1	2,3,4, 6,7	–	5,8	7284			01.01.79
2	1,6,7	2,3,4	7,8,9	–	9572	Антонов	10.05.84	01.01.85
3	1,2	–	–	–	9807		23.06.89	01.01.90

Инвен ный № 1976

gost.e-ecolog.ru

(2) Нов. Изв. № 9572