СССР

ОТРАСЛЕВЫЕ СТАНДАРТЫ

БОЛТ-ЗАКЛЕПКИ

ОСТ 1 11381-74 – ОСТ 1 11390-74

Издание официальное

-/7284; -/8572

gost.e-ecolog.ru

УДК 621.884:629.7

Группа Г34

ОТРАСЛЕВОЙ СТАНДАРТ

ОСТ 1 11381-74
ОСТ 1 11382-74

СТЕРЖНИ БОЛТ-ЗАКЛЕПОК С ПЛОСКО-СКРУГЛЕННОЙ ГОЛОВКОЙ С ПОЛЕМ ДОПУСКА ДИАМЕТРА h 10

Конструкция и размеры

ОКП 75 9323

На 9 страницах

Введен впервые

Проверен в 1989 г.
Подлежит проверке в 1999 г.
Проверен в 1984 г.
Подлежит проверке в 1989 г.

Распоряжением Министерства от 22 июля 1974 г. № 087-16

срок введения установлен с 1 января 1975 г.

Несоблюдение стандарта преследуется по закону

1. Конструкция и размеры стержней болт-заклепок должны соответствовать указанным на чертеже и в табл. 1 и 2.

Издание официальное ГР № 3573 от 02.09.74 Перепечатка воспрещена

Инв. № дубликата | 1975
Инв. № подлинника
Лит.изм. | 2 | 9672 | 3 | 9807
№ изв.

6,3 (√)

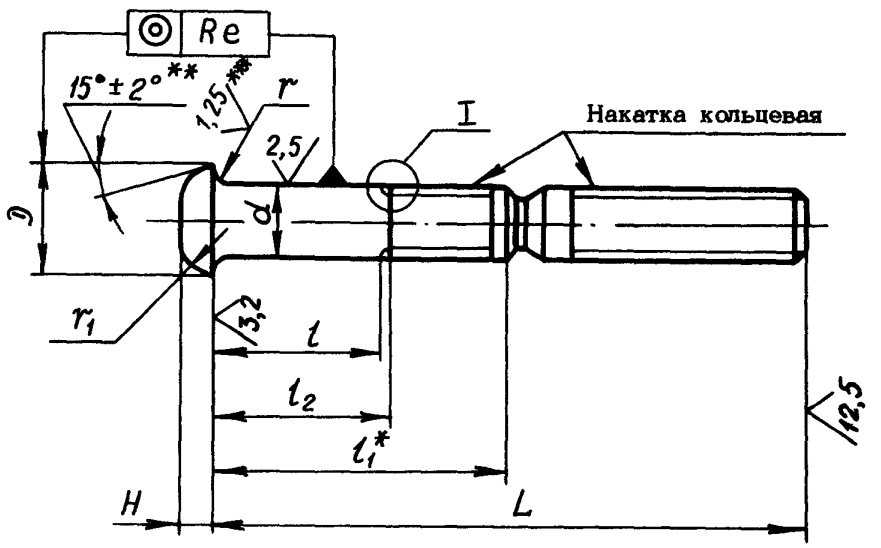

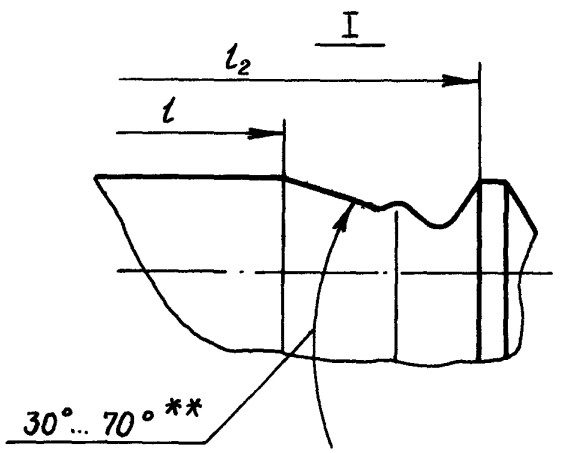

Таблица 1

мм

d Пред. откл. по h10	D		H		r		r_1	e
	Номин.	Пред. откл.	Номин.	Пред. откл.	Сталь	Титановый сплав		
					Пред. откл.			
					-0,2	-0,3	±0,5	
4	7,5	+0,4	2,0	+0,2	0,4	0,5	1,3	0,16
5	9,3		2,5		0,5	0,7	1,6	
6	10,8	+0,5	3,0	+0,3	0,7		2,1	0,20
8	14,4		4,0			0,9	2,8	
10	17,7	+0,8	5,0	+0,4	0,8		3,5	0,30

* Размер для справок.

** Размеры обеспеч. инстр.

*** Для стержней из титанового сплава – 1,25 ▽.

② Зам. Изв. № 9572

Инв. № дубликата	1975
Инв. № подлинника	

№ изм.	2	9572
№ изв.	3	9807

Таблица 2

мм

L		d																											
		4					5					6					8					10							
		Применяемость		l		l_2	Применяемость		l		l_2	Применяемость		l		l_2	Применяемость		l		l_2	Применяемость		l		l_2			
Номин.	Пред. откл.	Из стали	Из титанового сплава	Пред. откл. по h 14	l_1	Пред. откл. по h 14	Из стали	Из титанового сплава	Пред. откл. по h 14	l_1	Пред. откл. по h 14	Из стали	Из титанового сплава	Пред. откл. по h 14	l_1	Пред. откл. по h 14	Из стали	Из титанового сплава	Пред. откл. по h 14	l_1	Пред. откл. по h 14	Из стали	Из титанового сплава	Пред. откл. по h 14	l_1	Пред. откл. по h 14			
27	±0,5			1,5	7,7	2,7			–	–	–			–	–	–			–	–	–			–	–	–			
28				3,0	9,2	4,2			–	–	–			–	–	–			–	–	–			–	–	–			
30				4,5	10,7	5,7			–	–	–			–	–	–			–	–	–			–	–	–			
31				6,0	12,2	7,2			1,5	9,7	3,0			1,5	10,6	3,4			–	–	–			–	–	–			
33				7,5	13,7	8,7			3,0	11,2	4,5			3,0	12,1	4,9			–	–	–			–	–	–			
34				9,0	15,2	10,2			4,5	12,7	6,0			4,5	13,6	6,4			–	–	–			–	–	–			
36				10,5	16,7	11,7			6,0	14,2	7,5			6,0	15,1	7,9			–	–	–			–	–	–			
37				12,0	18,2	13,2			7,5	15,7	9,0			7,5	16,6	9,4			–	–	–			–	–	–			
39				13,5	19,7	14,7			9,0	17,2	10,5			9,0	18,1	10,9			–	–	–			–	–	–			
40				15,0	21,2	16,2			10,5	18,7	12,0			10,5	19,6	12,4			–	–	–			–	–	–			
42				16,5	22,7	17,7			12,0	20,2	13,5			12,0	21,1	13,9			1,5	13,9	4,0			–	–	–			
43				18,0	24,2	19,2			13,5	21,7	15,0			13,5	22,6	15,4			3,0	15,4	5,5			–	–	–			
45				19,5	25,7	20,7			15,0	23,2	16,5			15,0	24,1	16,9			4,5	16,9	7,0			–	–	–			
46				21,0	27,2	22,2			16,5	24,7	18,0			16,5	25,6	18,4			6,0	18,4	8,5			1,5	15,6	4,5			
48				22,5	28,7	23,7			18,0	26,2	19,5			18,0	27,1	19,9			7,5	19,9	10,0			3,0	17,1	6,0			
49				24,0	30,2	25,2			19,5	27,7	21,0			19,5	28,6	21,4			9,0	21,4	11,5			4,5	18,6	7,5			
51				–	–	–			21,0	29,2	22,5			21,0	30,1	22,9			10,5	22,9	13,0			6,0	20,1	9,0			
52				–	–	–			22,5	30,7	24,0			22,5	31,6	24,4			12,0	24,4	14,5			7,5	21,6	10,5			
54				–	–	–			24,0	32,2	25,5			24,0	33,1	25,9			13,5	25,9	16,0			9,0	23,1	12,0			
55				–	–	–			25,5	33,7	27,0			25,5	34,6	27,4			15,0	27,4	17,5			10,5	24,6	13,5			
57				–	–	–			27,0	35,2	28,5			27,0	36,1	28,9			16,5	28,9	19,0			12,0	26,1	15,0			
58				–	–	–			28,5	36,7	30,0			28,5	37,6	30,4			18,0	30,4	20,5			13,5	27,6	16,5			
60	±0,8			–	–	–			30,0	38,2	31,5			30,0	39,1	31,9			19,5	31,9	22,0			15,0	29,1	18,0			
61				–	–	–			–	–	–			–	–	–			21,0	33,4	23,5			16,5	30,6	19,5			
63				–	–	–			–	–	–			–	–	–			22,5	34,9	25,0			18,0	32,1	21,0			
64				–	–	–			–	–	–			–	–	–			24,0	36,4	26,5			19,5	33,6	22,5			
66				–	–	–			–	–	–			–	–	–			25,5	37,9	28,0			21,0	35,1	24,0			
67				–	–	–			–	–	–			–	–	–			27,0	39,4	29,5			22,5	36,6	25,5			
69				–	–	–			–	–	–			–	–	–			28,5	40,9	31,0			24,0	38,1	27,0			
70				–	–	–			–	–	–			–	–	–			30,0	42,4	32,5			25,5	39,6	28,5			
72				–	–	–			–	–	–			–	–	–			31,5	43,9	34,0			27,0	41,1	30,0			
73				–	–	–			–	–	–			–	–	–			33,0	45,4	35,5			28,5	42,6	31,5			
75				–	–	–			–	–	–			–	–	–			34,5	46,9	37,0			30,0	44,1	33,0			

№ изм. 2 | № изв. 8572

Инв. № дубликата | 1975

Инв. № подлинника

(2) Зам. Изв. № 8572

Продолжение табл. 2

мм

L		d																										
		4					5					6					8					10						
Номин.	Пред. откл.	Применяемость		l Пред. откл. по h 14	l_1	l_2 Пред. откл. по h 14	Применяемость		l Пред. откл. по h 14	l_1	l_2 Пред. откл. по h 14	Применяемость		l Пред. откл. по h 14	l_1	l_2 Пред. откл. по h 14	Применяемость		l Пред. откл. по h 14	l_1	l_2 Пред. откл. по h 14	Применяемость		l Пред. откл. по h 14	l_1	l_2 Пред. откл. по h 14
		Из стали	Из титанового сплава				Из стали	Из титанового сплава				Из стали	Из титанового сплава				Из стали	Из титанового сплава				Из стали	Из титанового сплава			
76	±0,8			–	–	–			–	–	–			–	–	–			36,0	48,4	38,5			31,5	45,6	34,5
78				–	–	–			–	–	–			–	–	–			37,5	49,9	40,0			33,0	47,1	36,0
79				–	–	–			–	–	–			–	–	–			39,0	51,4	41,5			34,5	48,6	37,5
81				–	–	–			–	–	–			–	–	–			40,5	52,9	43,0			36,0	50,1	39,0
82				–	–	–			–	–	–			–	–	–			42,0	54,4	44,5			37,5	51,6	40,5
84				–	–	–			–	–	–			–	–	–			–	–	–			39,0	53,1	42,0
85				–	–	–			–	–	–			–	–	–			–	–	–			40,5	54,6	43,5
87				–	–	–			–	–	–			–	–	–			–	–	–			42,0	56,1	45,0
88				–	–	–			–	–	–			–	–	–			–	–	–			43,5	57,6	46,5
90				–	–	–			–	–	–			–	–	–			–	–	–			45,0	59,1	48,0
91				–	–	–			–	–	–			–	–	–			–	–	–			46,5	60,6	49,5
93				–	–	–			–	–	–			–	–	–			–	–	–			48,0	62,1	51,0
94				–	–	–			–	–	–			–	–	–			–	–	–			49,5	63,6	52,5
96				–	–	–			–	–	–			–	–	–			–	–	–			51,0	65,1	54,0
97				–	–	–			–	–	–			–	–	–			–	–	–			52,5	66,6	55,5
99				–	–	–			–	–	–			–	–	–			–	–	–			54,0	68,1	57,0

2. Материал: сталь 13Х11Н2В2МФ-Ш; титановый сплав ВТ16.

3. Термическая обработка стержней:

- из стали – $\sigma_в$ = 883 ... 1030 МПа (90 ... 105 кгс/мм^2);
- из титанового сплава – $\sigma_в$ = 1030 ... 1177 МПа (105 ... 120 кгс/мм^2).

4. Накатка кольцевая стержней из стали – по ОСТ 1 00120-74, из титанового сплава – по ОСТ 1 30055-84.

5. Поверхность радиуса r стержней из титанового сплава обкатать после термической обработки.

6. Покрытие стержней:

- из стали – Хим.Пас;
- из титанового сплава – Ан.Окс 2-3.

7. Масса стержней из стали должна соответствовать указанной в табл. 3.

№ изм. 2 | № изв. 8572

Инв. № дубликата | Инв. № подлинника | 1975

(2) Зам. Изв. № 8572

Таблица 3

l, мм	d, мм									
	4		5		6		8		10	
	Масса 100 шт., кг									
	С хвостовиком	Без хвостовика	С хвостовиком	Без хвостовика	С хвостовиком	Без хвостовика	С хвостовиком	Без хвостовика	С хвостовиком	Без хвостовика
27	0,310	0,123	–	–	–	–	–	–	–	–
28	0,325	0,138	–	–	–	–	–	–	–	–
30	0,340	0,153	–	–	–	–	–	–	–	–
31	0,355	0,168	0,510	0,244	0,873	0,374	–	–	–	–
33	0,370	0,183	0,531	0,265	0,904	0,405	–	–	–	–
34	0,385	0,197	0,555	0,289	0,937	0,438	–	–	–	–
36	0,400	0,213	0,577	0,311	0,970	0,471	–	–	–	–
37	0,415	0,228	0,601	0,335	1,003	0,504	–	–	–	–
39	0,430	0,243	0,624	0,358	1,037	0,538	–	–	–	–
40	0,444	0,257	0,643	0,377	1,068	0,569	–	–	–	–
42	0,458	0,272	0,656	0,400	1,100	0,602	1,860	0,868	–	–
43	0,473	0,287	0,689	0,423	1,135	0,636	1,921	0,929	–	–
45	0,488	0,302	0,712	0,446	1,168	0,669	1,985	0,993	–	–
46	0,502	0,316	0,735	0,469	1,201	0,702	2,044	1,052	3,322	1,567
48	0,517	0,331	0,758	0,492	1,235	0,736	2,104	1,112	3,414	1,659
49	0,531	0,345	0,782	0,516	1,268	0,769	2,163	1,171	3,506	1,751
51	–	–	0,810	0,544	1,299	0,800	2,227	1,235	3,598	1,843
52	–	–	0,834	0,568	1,332	0,833	2,286	1,294	3,691	1,936
54	–	–	0,857	0,591	1,366	0,867	2,346	1,354	3,783	2,028
55	–	–	0,880	0,614	1,399	0,900	2,405	1,413	3,879	2,124
57	–	–	0,903	0,637	1,432	0,933	2,464	1,471	3,971	2,216
58	–	–	0,918	0,652	1,466	0,967	2,523	1,531	4,064	2,309
60	–	–	0,945	0,679	1,507	1,008	2,583	1,591	4,157	2,402
61	–	–	–	–	–	–	2,637	1,645	4,249	2,494
63	–	–	–	–	–	–	2,696	1,704	4,342	2,587
64	–	–	–	–	–	–	2,755	1,763	4,434	2,679
66	–	–	–	–	–	–	2,815	1,823	4,520	2,765
67	–	–	–	–	–	–	2,874	1,882	4,612	2,857
69	–	–	–	–	–	–	2,933	1,941	4,705	2,950
70	–	–	–	–	–	–	2,997	2,005	4,798	3,043
72	–	–	–	–	–	–	3,057	2,065	4,890	3,135
73	–	–	–	–	–	–	3,116	2,124	4,983	3,228
75	–	–	–	–	–	–	3,175	2,183	5,078	3,323
76	–	–	–	–	–	–	3,234	2,242	5,171	3,416

№ изм. | № изв. | Инв. № дубликата | Инв. № подлинника | 1975

Продолжение табл.3

L, мм	d, мм									
	4		5		6		8		10	
	Масса 100 шт., кг									
	С хвостовиком	Без хвостовика	С хвостовиком	Без хвостовика	С хвостовиком	Без хвостовика	С хвостовиком	Без хвостовика	С хвостовиком	Без хвостовика
78	-	-	-	-	-	-	3,294	2,302	5,263	3,508
79	-	-	-	-	-	-	3,353	2,361	5,356	3,601
81	-	-	-	-	-	-	3,407	2,415	5,448	3,693
82	-	-	-	-	-	-	3,467	2,475	5,541	3,786
84	-	-	-	-	-	-	-	-	5,623	3,878
85	-	-	-	-	-	-	-	-	5,729	3,974
87	-	-	-	-	-	-	-	-	5,821	4,066
88	-	-	-	-	-	-	-	-	5,914	4,159
90	-	-	-	-	-	-	-	-	6,007	4,252
91	-	-	-	-	-	-	-	-	6,099	4,344
93	-	-	-	-	-	-	-	-	6,192	4,437
94	-	-	-	-	-	-	-	-	6,284	4,529
96	-	-	-	-	-	-	-	-	6,380	4,625
97	-	-	-	-	-	-	-	-	6,472	4,717
99	-	-	-	-	-	-	-	-	6,565	4,810

Примечание. Для определения массы стержней, изготовленных из титанового сплава, значение массы, указанное в таблице, должно быть умножено на коэффициент 0,6.

8. Коды ОКП стержней болт-заклепок должны соответствовать указанным в обязательном приложении.

9. Технические условия - по ОСТ 1 30045-83.

Пример наименования и обозначения стержня болт-заклепки с плоско-скругленной головкой, с полем допуска диаметра h 10, диаметром d = 6 мм и длиной L = 48 мм, из стали, пассивированного:

Стержень 6-48-Хим.Пас-ОСТ 1 11381-74*

То же, из титанового сплава, анодированного:

Стержень 6-48-Ан.Окс-ОСТ 1 11382-74*

---

* Допускается в технической документации, разработанной до 01.01.85, наименование и обозначение стержней болт-заклепок по типу: "Стержень 6-48-ОСТ 1 11381-74", "Стержень 6-48-ОСТ 1 11382-74".

№ изм. 1 7284 2 8572
№ изв.
Инв. № дубликата
Инв. № подлинника
1975

ПРИЛОЖЕНИЕ

Обязательное

КОДЫ ОКП СТЕРЖНЕЙ БОЛТ-ЗАКЛЕПОК

Таблица 1

Обозначение стандарта	Код ОКП		КЧ	
	XX XXXX X	XXX		
ОСТ 1 11381-74	75 9323 8	По табл. 2		Колонка 1
ОСТ 1 11382-74	75 9323 9			Колонка 2

Таблица 2

L	d														
	4			5			6			8			10		
	XXX	КЧ		XXX	КЧ		XXX	КЧ		XXX	КЧ		XXX	КЧ	
		1	2		1	2		1	2		1	2		1	2
27	001	07	03												
28	002	06	02												
30	003	05	01												
31	004	04	00	017	10	06	037	06	02						
33	005	03	10	018	09	05	038	05	01						
34	006	02	09	019	08	04	039	04	00						
36	007	01	08	020	04	00	040	00	07						
37	008	00	07	021	03	10	041	10	06						
39	009	10	06	022	02	09	042	09	05						
40	010	06	02	023	01	08	043	08	04						
42	011	05	01	024	00	07	044	07	03	057	02	09			
43	012	04	00	025	10	06	045	06	02	058	01	08			
45	013	03	10	026	09	05	046	05	01	059	00	07			
46	014	02	09	027	08	04	047	04	00	060	07	03	085	09	05
48	015	01	08	028	07	03	048	03	10	061	06	02	086	08	04
49	016	00	07	029	06	02	049	02	09	062	05	01	087	07	03
51				030	02	09	050	09	05	063	04	00	088	06	02
52				031	01	08	051	08	04	064	03	10	089	05	01
54				032	00	07	052	07	03	065	02	09	090	01	08
55				033	10	06	053	06	02	066	01	08	091	00	07
57				034	09	05	054	05	01	067	00	07	092	10	06
58				035	08	04	055	04	00	068	10	06	093	09	05
60				036	07	03	056	03	10	069	09	05	094	08	04
61										070	05	01	095	07	03

② Нов. Изв. № 9572

Инв. № дубликата | 1975
Инв. № подлинника
№ изм. | Нов. 9572
№ изв.

Продолжение табл.2

L	d														
	4			5			6			8			10		
	XXX	КЧ		XXX	КЧ		XXX	КЧ		XXX	КЧ		XXX	КЧ	
		1	2		1	2		1	2		1	2		1	2
63										071	04	00	096	06	02
64										072	03	10	097	05	01
66										073	02	09	098	04	00
67										074	01	08	099	03	10
69										075	00	07	100	05	01
70										076	10	06	101	04	00
72										077	09	05	102	03	10
73										078	08	04	103	02	09
75										079	07	03	104	01	08
76										080	03	10	105	00	07
78										081	02	09	106	10	06
79										082	01	08	107	09	05
81										083	00	07	108	08	04
82										084	10	06	109	07	03
84													110	03	10
85													111	02	09
87													112	01	08
88													113	00	07
90													114	10	06
91													115	09	05
93													116	08	04
94													117	07	03
96													118	06	02
97													119	05	01
99													120	01	08

№ изм. Нов.
№ изв. 9572
1975
Инв. № дубликата
Инв. № подлинника

(2) Нов. Изв. № 9572

ЛИСТ РЕГИСТРАЦИИ ИЗМЕНЕНИЙ

№ изм.	Номера страниц				Номер "Изв. об изм."	Подпись	Дата	Срок введения изменения
	Измененных	Замененных	Новых	Аннулированных				
1	1,3,4,6	–	–	–	7284			01.01.79
2	1,6	2,3,4	7,8,9	–	9572		10.05.84	01.01.85
3	1,2	–	–	–	9807		29.05.89	01.01.90

Изменение № 1975

gost.e-ecolog.ru

(2) Нов. Изв. № 9572