УДК 621.882.3: 629.7 Группа Г33

ОТРАСЛЕВОЙ СТАНДАРТ

ОСТ 1 11379-73

ГАЙКИ САМОКОНТРЯЩИЕСЯ ДВУХУШКОВЫЕ
Конструкция и размеры

На 5 страницах

Введен впервые

Проверен в 1986 г.
Подлежит проверке в 1996 г.
Проверен в 1981 г.
Подлежит проверке в 1986 г.

ОКП 75 9415

Распоряжением Министерства от 17 января 1974 г. № 087-16

срок введения установлен с 1 июля 1974 г.

Несоблюдение стандарта преследуется по закону

1. Конструкция и размеры гаек должны соответствовать указанным на чертеже и в табл. 1.

Издание официальное ГР № 3182 от 10.04.74

Перепечатка воспрещена

№ изм. 1 2
№ изв. 8572 9713
№ дубликата 1692
№ подлинника

gost.e-ecolog.ru

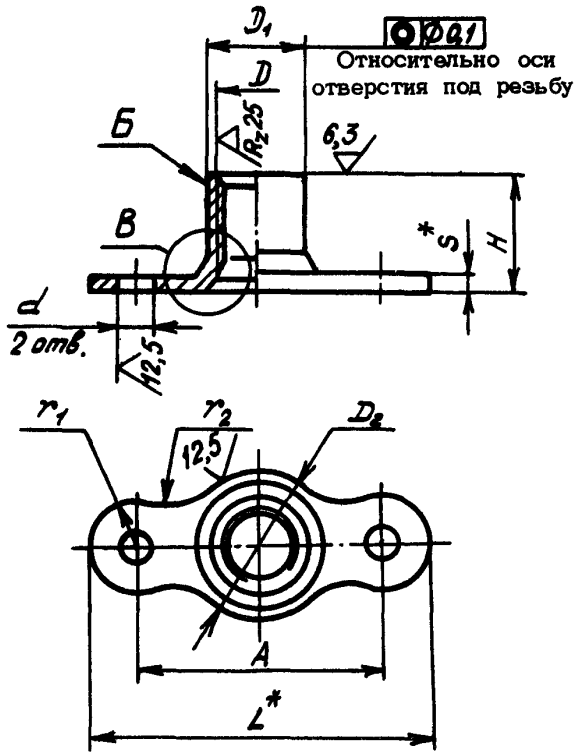

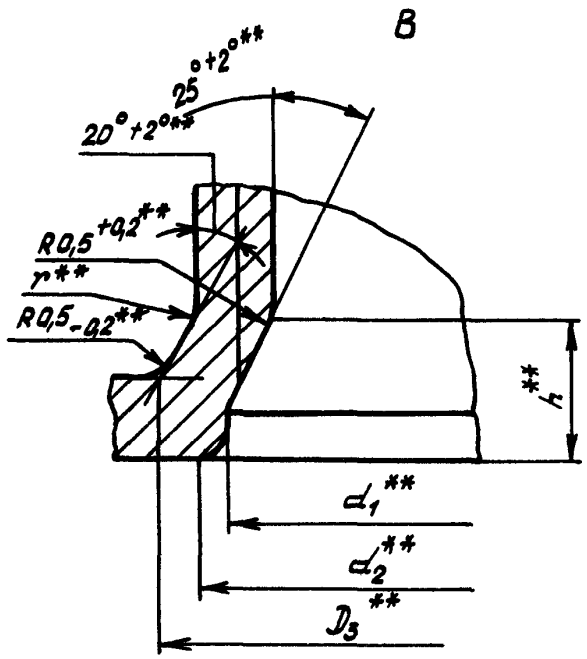

* Размеры для справок.

** Размеры обеспеч. инстр.

Инв. № дубликата 1692
Инв. № подлинника
№ изм. 1 3
№ изв. 8572 9921

Таблица 1

Размеры в мм

D	Применяемость	D_1	D_2	D_3	d	d_1	d_2 max	r	r_1	r_2	h	H	A	L	S	Масса 100 шт., кг
		Предельные отклонения						Предельные отклонения								
		по h11	±0,2	+0,3	+0,12	по H14		±0,1	±0,2		+0,2	+0,2	±0,2			
MR3		4,0	5,7	4,6	2,8	3,2	3,9	1,2	3,0	3	1,5	4,0	12	18	0,8	0,065
MR4		5,0	7,0	5,7		4,2	5,5		3,5			5,0	16	23		0,111
MR5		6,1	9,0	6,9		5,2	7,0	1,5		4	2,1	6,0				0,148
MR6		7,1	10,0	8,1		6,2	8,0					7,0	18	25	1,0	0,215
MR8		9,5	13,0	10,7	3,2	8,2	10,5	1,8	4,0	5	2,5	9,5	22	30	1,5	0,473
MR10		12,0	15,5	13,4		10,2	13,2				3,0	11,5	26	34	1,8	0,780

2. Материал: сталь 25ХГСА.

3. Термическая обработка: $\sigma_в$ = 980...1180 МПа (100...120 кгс/мм^2).

4. Поле допуска резьбы под металлическое покрытие – 5Н6Н, под неметаллическое покрытие и без покрытия – 4Н6Н для $D \leq$ MR5 и 4Н5Н для $D >$ MR5.

5. Поверхность Б обжать по ОСТ 1 33101-80 до термической обработки.

6. На диаметре D_2 допускается увеличение толщины исходного материала на 15%.

7. Покрытие: Ц6.хр.бцв ; Кд6.хр .

Другие виды покрытия – по ОСТ 1 33102-80.

8. Коды ОКП гаек должны соответствовать указанным в табл.2.

Таблица 2

D	Обозначение покрытия в обозначении гайки*	
	Ц.бцв	Кд
	Код ОКП	
MR3	75 9415 1141 02	75 9415 1161 09
MR4	75 9415 1142 01	75 9415 1162 08
MR5	75 9415 1143 00	75 9415 1163 07
MR6	75 9415 1144 10	75 9415 1164 06
MR8	75 9415 1145 09	75 9415 1165 05
MR10	75 9415 1146 08	75 9415 1166 04

9. В обозначениях гаек должны применяться цифровые обозначения полей допусков резьбы: 1 – для 5Н6Н, 2 – для 4Н6Н и 4Н5Н.

10. Технические условия – по ОСТ 1 33102-80.

Пример наименования и обозначения самоконтрящейся двухушковой гайки с резьбой MR6 – 5Н6Н, с покрытием Ц.хр.бцв:

Гайка 6-1-Ц.бцв – ОСТ 1 11379-73

То же, с покрытием Кд.хр:

Гайка 6-1-Кд – ОСТ 1 11379-73

То же, с резьбой MR6 – 4Н5Н, с покрытием Хим.Окс:

Гайка 6-2-Хим.Окс – ОСТ 1 11379-73

* Коды ОКП гаек с другими покрытиями выдаются головной организацией по стандартизации по запросам предприятий.

№ изм. 3 | № изв. 9921
Инв.№ дубликата | Инв.№ подлинника 8572

ЛИСТ РЕГИСТРАЦИИ ИЗМЕНЕНИЙ

№ изм.	Номера страниц				Номер "Изв. об изм."	Подпись	Дата	Срок введения изменения
	Измененных	Замененных	Новых	Аннулированных				
1	1,2,3	4	5	-	8572		18.02.82	01.01.83.
2	1, 3, 4	-	-	-	9713		10.03.87	01.07.87
3	2, 3	4	-	-	9921		04.10.90	01.07.91

(1) Нов. Изв. № 8572

Инвентарный № 1692

gost.e-ecolog.ru