СССР

ОТРАСЛЕВЫЕ СТАНДАРТЫ

ГАЙКИ АНКЕРНЫЕ САМОКОНТРЯЩИЕСЯ

ОСТ 1 11378-73—ОСТ 1 11380-73

Издание официальное

-/9021

gost.e-ecolog.ru

УДК 621.882.3:629.7

Группа Г33

ОТРАСЛЕВОЙ СТАНДАРТ

ОСТ 1 11378-73

ГАЙКИ САМОКОНТРЯЩИЕСЯ ОДНОУШКОВЫЕ

Конструкция и размеры

На 5 страницах

Введен впервые

Проверен в 1986 г.
Подлежит проверке в 1996 г.
Проверен в 1981 г.
Подлежит проверке в 1986 г.

ОКП 75 9415

Распоряжением Министерства от 17 января 1974 г. № 087-16

срок введения установлен с 1 июля 1974 г.

Несоблюдение стандарта преследуется по закону

1. Конструкция и размеры гаек должны соответствовать указанным на чертеже и в табл.1.

Издание официальное

ГР № 3181 от 10.04.74

Перепечатка воспрещена

№ изм. 1 8572 2 9713
№ изв.
Инв. № дубликата 1691
Инв. № подлинника

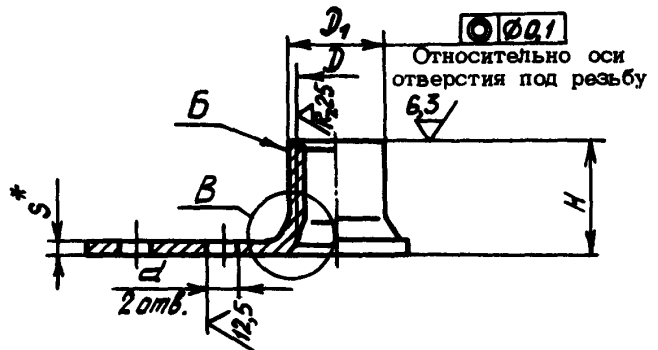

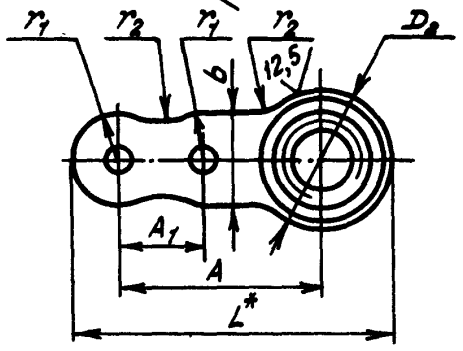

В

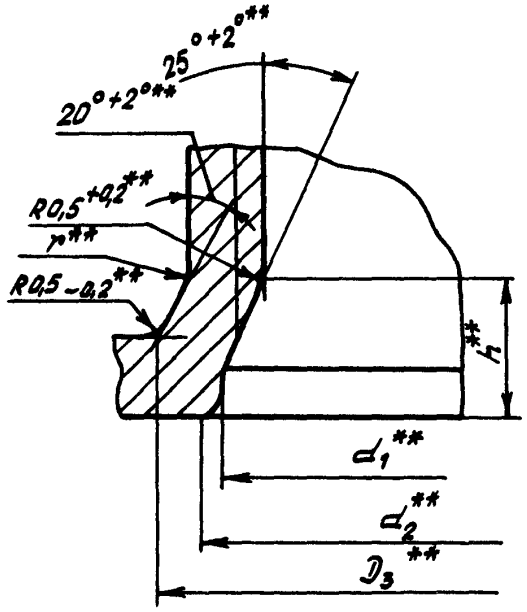

* Размеры для справок.

** Размеры обеспеч. инстр.

Инв. № дубликата			
Инв. № подлинника	1691		

№ изм.	1	3	
№ изв.	8572	9921	

Инв. № дубликата		№ изм.	1	2	3								
Инв. № подлинника	1691	№ изв.	8572	9713	9921								

Таблица 1

Размеры в мм

D	Применяемость	D_1	D_2	D_3	d	d_1	d_2 max	r	r_1	r_2	h	H	A	A_1	b	L	S	Масса 100 шт., кг
		Предельные отклонения						Предельные отклонения										
		по h 11	±0,2	+0,3	+0,12	по H14		±0,1	±0,2		+0,2	+0,2	±0,2	±0,2	±0,2			
MR3		4,0	5,7	4,6	2,8	3,2	3,9	1,2	3,0	3	1,5	4,0	12,5	6,5	6	18,4	0,8	0,063
MR4		5,0	7,0	5,7		4,2	5,5		3,5			5,0	14,5		7	21,5		0,100
MR5		6,1	9,0	6,9		5,2	7,0	1,5		4	2,1	6,0				22,5		0,152
MR6		7,1	10,0	8,1		6,2	8,0					7,0	15,5			24,0	1,0	0,210
MR8		9,5	13,0	10,7	3,2	8,2	10,5	1,8	4,0	5	2,5	9,5	19,5	8,5	8	30,0	1,5	0,470
MR10		12,0	15,5	13,4		10,2	13,2				3,0	11,5	21,5			33,3	1,8	0,800

2. Материал: сталь 25ХГСА.

3. Термическая обработка: $\sigma_в$ = 980...1180 МПа (100...120 кгс/мм^2).

4. Поле допуска резьбы под металлическое покрытие – 5Н6Н, под неметаллическое покрытие и без покрытия – 4Н6Н для $D \leq$ MR5 и 4Н5Н для $D >$ MR5.

5. Поверхность Б обжать по ОСТ 1 33101-80 до термической обработки.

6. На диаметре D_2 допускается увеличение толщины исходного материала на 15%.

7. Покрытие: Ц 6.хр.бцв ; Кд 6.хр.

Другие виды покрытия – по ОСТ 1 33102-80.

8. Коды ОКП гаек должны соответствовать указанным в табл.2.

Таблица 2

D	Обозначение покрытия в обозначении гайки*	
	Ц.бцв	Кд
	Код ОКП	
MR3	75 9415 0941 04	75 9415 0961 00
MR4	75 9415 0942 03	75 9415 0962 10
MR5	75 9415 0943 02	75 9415 0963 09
MR6	75 9415 0944 01	75 9415 0964 08
MR8	75 9415 0945 00	75 9415 0965 07
MR10	75 9415 0946 10	75 9415 0966 06

9. В обозначениях гаек должны применяться цифровые обозначения полей допусков резьбы: 1 - для 5Н6Н, 2 - для 4Н6Н и 4Н5Н.

10. Технические условия - по ОСТ 1 33102-80.

Пример наименования и обозначения самоконтрящейся одноушковой гайки с резьбой MR6 - 5Н6Н, с покрытием Ц.хр.бцв.:

Гайка 6-1-Ц.бцв - ОСТ 1 11378-73

То же, с покрытием Кд.хр:

Гайка 6-1-Кд - ОСТ 1 11378-73

То же, с резьбой MR6 - 4Н5Н, с покрытием Хим.Окс:

Гайка 6-2-Хим.Окс - ОСТ 1 11378-73

* Коды ОКП гаек с другими покрытиями выдаются головной организацией по стандартизации по запросам предприятий.

Инв.№ дубликата 1691
Инв.№ подлинника
№ изв. 3 9921
№ изв.

ЛИСТ РЕГИСТРАЦИИ ИЗМЕНЕНИЙ

№ изм.	Номера страниц				Номер "Изв. об изм."	Подпись	Дата	Срок введения изменения
	Измененных	Замененных	Новых	Аннулированных				
1	1, 2,3	4	5	-	8572		18.02.82	01.01.83.
2	1,3, 4	-	-	-	9713		10.03.87	01.07.87
3	2, 3	4	-	-	9921		18.02.91	01.07.91

① Нов. Изв. № 8572

Инвентарный № 1691

gost.e-ecolog.ru