Инв. № дубликата | 1170
Инв. № подлинника
Изм. | Лист | № докум. | Подп. | Дата
1 | 8553
2 | 10216
3 | 12456
4 | 12804

УДК 672.836

Группа М54

ОТРАСЛЕВОЙ СТАНДАРТ

ПРЯЖКА ДЛЯ ХЛОПЧАТОБУМАЖНЫХ РЕМНЕЙ

Конструкция и размеры

ОСТ 1 11038-73

На 3 страницах

ОКП 75 9569 3240

Распоряжением Министерства от 24 мая 1973 г. № 087-16

дата введения 1 января 1974 г.

1. Настоящий стандарт распространяется на пряжку для хлопчатобумажных ремней.

2. Конструкция и размеры пряжки должны соответствовать указанным на чертеже и в таблице.

Издание официальное

ГР 2851 от 26.06.73

Перепечатка воспрещена

gost.e-ecolog.ru

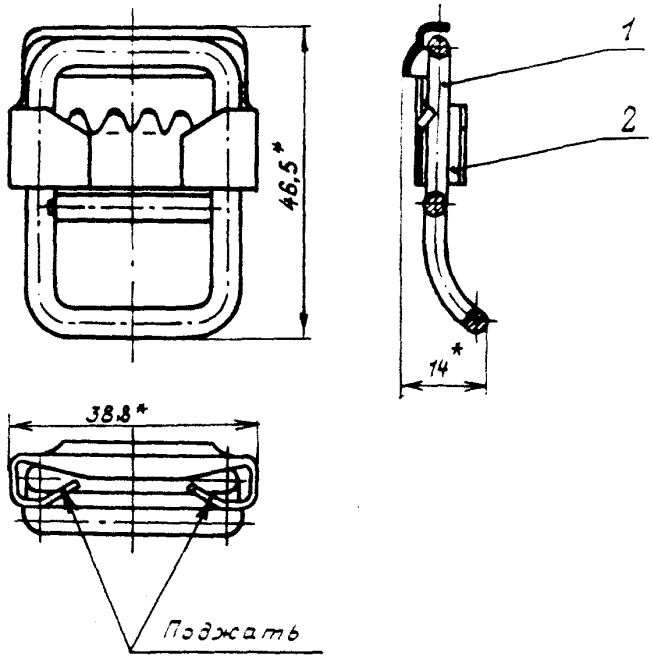

Поз.	Обозначение	Наименование	Кол.
1	ОСТ 1 11039-73	Пряжка	1
2	ОСТ 1 11040-73	Ползун	1

3. Неуказанные предельные отклонения размеров, формы и расположение поверхностей - по ОСТ 1 00022-80.

4. Маркировать обозначение и клеймить окончательную приемку на бирке.

5. Масса - 0,030 кг.

6. Общие технические условия - по ОСТ 1 00562-72.

Наименование и обозначение пряжки:

Пряжка ОСТ 1 11038-73

---

* Размеры для справок.

№ изм. 1 2 4
№ изв. 8553 10216 12804
Инв. № дубликата
Инв. № подлинника 1170

ЛИСТ РЕГИСТРАЦИИ ИЗМЕНЕНИЙ

№ изм.	Номера страниц				Номер "Изв. об изм."	Подпись	Дата	Срок введения изменения
	измененных	замененных	новых	аннулированных				
Переиздан с учетом изменений № 1, 2, 3, 4								

Инв. № бланка
Инв. № дубликата
gost.e-ecolog.ru