УДК 685.173

Группа М51

АВИАЦИОННЫЙ СТАНДАРТ

РЕМНИ-ШТРИПКИ ХЛОПЧАТОБУМАЖНЫЕ
Конструкция и размеры

ОСТ 1 11033-73

На 3 страницах

Введен впервые

ОКП 75 9568

Распоряжением Министерства от 24 мая 1973 г. № 087-16

дата введения 1 января 1974 г.

1. Конструкция, размеры и коды ОКП хлопчатобумажного ремня-штрипки должны соответствовать указанным на чертеже и в таблице.

Издание официальное

ГР 2355 от 26.06.73

Перепечатка воспрещена

№ изм. | 1 | 2 | 6 | 3 | 4
№ изв. | 8552 | 10213 | 12721 | 13049 | 13169

в. № дубликата | в. № подлинника | 1174

gost.e-ecolog.ru

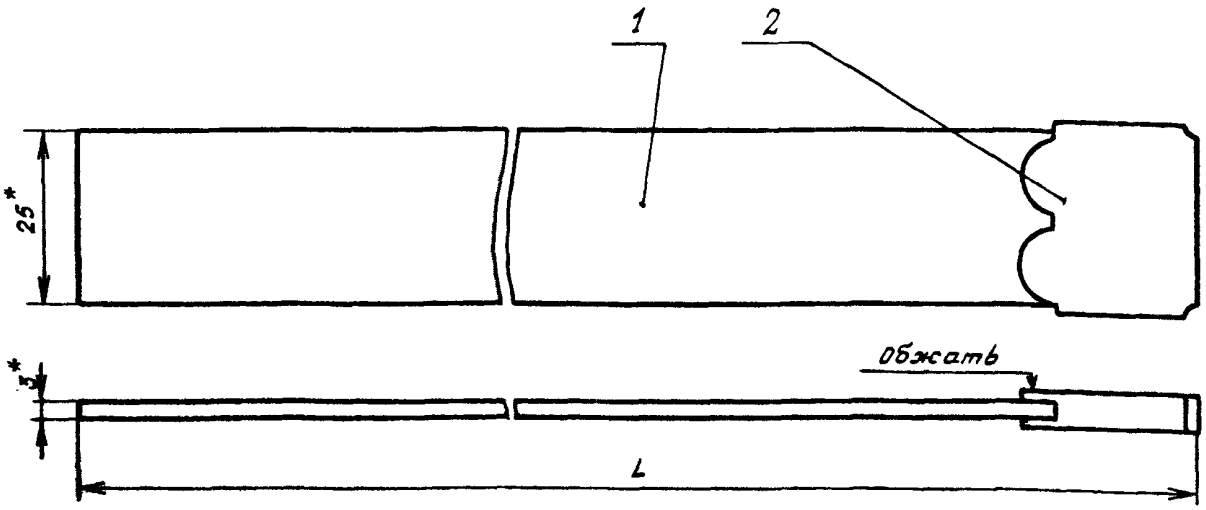

Типоразмеры	Код ОКП	L Пред. откл. ±1	Поз.1 Ремень	Поз. 2 Наконечник	Масса, кг
			Количество		
			1	1	
			Обозначение		
1	75 9568 3101	101	1-ОСТ 1 11034-73	ОСТ 1 10875-80	0,03043
2	75 9568 3102	151	2-ОСТ 1 11034-73		0,03343
3	75 9568 3103	201	3-ОСТ 1 11034-73		0,03643
4	75 9568 3104	251	4-ОСТ 1 11034-73		0,04043
5	75 9568 3105	301	5-ОСТ 1 11034-73		0,04343
6	75 9568 3106	401	6-ОСТ 1 11034-73		0,05543
7	75 9568 3107	501	7-ОСТ 1 11034-73		0,06743
8	75 9568 3108	601	8-ОСТ 1 11034-73		0,07943
9	75 9568 3109	701	9-ОСТ 1 11034-73		0,07343
10	75 9568 3110	801	10-ОСТ 1 11034-73		0,09543

2. Маркировать обозначение и клеймить окончательную приемку на бирке.

3. Общие технические условия - по ОСТ 1 00562-72.

Пример наименования и обозначения ремня-штрипки типоразмера 1:

Ремень-штрипка 1-ОСТ 1 11033-73

*Размеры для справок.

Лит.изм. | 1 | 2 | 3
№ изв. | 8552 | 10213 | 13049
Инв. № дубликата | 1174
Инв. № подлинника

ЛИСТ РЕГИСТРАЦИИ ИЗМЕНЕНИЙ

Номер изменения	Номер листа (страницы)				Номер документа	Подпись	Дата внесения изм.	Дата введения изм.
	измененного	замененного	нового	аннулированного				

Перездан с учетом изменения № 1, 2, б, 3, 4.

Инв. дубликата

Инв. подлинника

gost.e-ecolog.ru