УДК 675.71 Группа М50

АВИАЦИОННЫЙ СТАНДАРТ

ОСТ 1 11044-81

СЕРЬГИ
Конструкция и размеры

На 3 страницах

Взамен ОСТ 1 11044-73

ОКП 75 9560

Распоряжением Министерства от 25 марта 1981 г. № 087-16

дата введения с 1 июля 1982 г.

1. Конструкция, размеры и коды ОКП серег должны соответствовать указанным на чертеже и в таблице.

Издание официальное ГР 8204734 от 12.05.81

Перепечатка воспрещена

№ изм. 1 2 3 4
№ изв. 10214 12455 12962 13170
Инв. № дубликата 4533
Инв. № подлинника

gost.e-ecolog.ru

$\sqrt{Rz40(V)}$

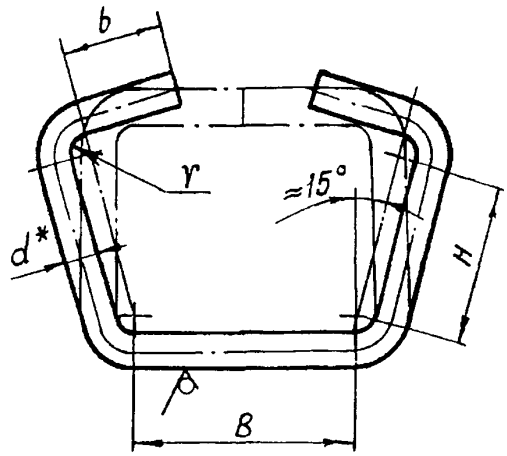

Размеры, мм

Типо-размер	Код ОКП	d	B	b	H	r	Масса, кг
1	75 9569 3311 05	2,5	10	5,0	8	1,0	0,0012
2	75 9569 3312 04	3,0	13	6,5			0,0030
3	75 9569 3313 03	3,6	18	9,0	10	2,0	0,0040
4	75 9569 3314 02	4,0	24	12,0	21		0,0090
5	75 9569 3315 01	5,0	33	16,5	25	2,5	0,0190

2. Материал: проволока углеродистая КС ГОСТ 792-67.

3. Покрытие: Кд 9.хр***.

4. Неуказанные предельные отклонения размеров, формы и расположения поверхностей – по ОСТ 1 00022-80.

5. Маркировать обозначение серьги и клеймить окончательную приемку на бирке.

6. Общие технические условия – по ОСТ 1 00562-72.

Пример наименования и обозначения серьги типоразмера 1:

Серьга 1-ОСТ 1 11044-81

* Размер для справок.

*** По действующему отраслевому документу.

№ изм. 4 13170
№ изв. 1 10214
Инв. № подлинника 4533
Инв. № дубликата

ЛИСТ РЕГИСТРАЦИИ ИЗМЕНЕНИЙ

Номер изменения	Номер листа (страницы)				Номер документа	Подпись	Дата внесения изм.	Дата введения изм.
	измененного	замененного	нового	аннулированного				

Переиздан с учетом изменений № 1, 2, 3, 4.

Инв. № дубликата 4533
Инв. № подлинника

gost.e-ecolog.ru