ОАО Моспроект
по комплексному проектированию градостроительных ансамблей жилых районов,
уникальных зданий и сооружений.

# ПОСОБИЕ ПО ПРОЕКТИРОВАНИЮ ЖИЛЫХ И ГРАЖДАНСКИХ ЗДАНИЙ

Раздел 16

Водоснабжение,канализация,газоснабжение,водостоки.

**Серия 21**

**Колодцы для сетей водопровода.**

Альбом 2

Строительная часть.

2002 г.

gost.e-ecolog.ru

ОАО Моспроект
по комплексному проектированию градостроительных ансамблей жилых районов, уникальных зданий и сооружений.

# ПОСОБИЕ ПО ПРОЕКТИРОВАНИЮ ЖИЛЫХ И ГРАЖДАНСКИХ ЗДАНИЙ

Раздел 16
Водоснабжение,канализация,газоснабжение,водостоки.

## Серия 21
## Колодцы для сетей водопровода.

Альбом 2
Строительная часть.


Гл.инженер ОАО Моспроект — В.Б.Карганов
Начальник технического отдела — В.С.Александровский
Гл.специалист технического отдела — Е.Н.Чернышов
Начальник отдела типизации и унификации — А.Н.Лавренов
Гл.специалист — Л.М.Лукьянова


Согласовано:

Аварийное управление МОСВОДОПРОВОД СЕКРЕТАРИАТ 105005, Москва Плетешковский пер.

Введен в действие приказом
По ОАО Моспроект
№ 1069 от 19.11.02

# Содержание


| Стр. | Наименование | Примечание |
|---|---|---|
| 2 | Содержание. Пояснительная записка. | |
| 3 | Колодец ВКН-41. План. Разрезы А-А,Б-Б. План фундамента. | |
| 4 | Колодец ВКН-41А. План. Разрезы А-А,Б-Б. План фундамента. | |
| 5 | Колодцы ВКН-41;ВКН-41А. Монтажные планы. | |
| 6 | Колодцы ВКН-41;ВКН-41А. Групповая спецификация. | |
| 7 | Колодец ВКН-42. План. Разрезы А-А,Б-Б. План фундамента. | |
| 8 | Колодец ВКН-42А. План. Разрезы А-А,Б-Б. План фундамента. | |
| 9 | Колодцы ВКН-42;ВКН-42А. Монтажные планы. | |
| 10 | Колодцы ВКН-42;ВКН-42А. Групповая спецификация. | |
| 11 | Колодец ВКН-43. План. Разрезы А-А,Б-Б. План фундамента. | |
| 12 | Колодец ВКН-43А. План. Разрезы А-А,Б-Б. План фундамента. | |
| 13 | Колодцы ВКН-43;ВКН-43А. Монтажные планы. | |
| 14 | Колодцы ВКН-43;ВКН-43А. Групповая спецификация. | |
| 15 | Колодец ВКН-44. План. Разрезы А-А,Б-Б. План фундамента. | |
| 16 | Колодец ВКН-44А. План. Разрезы А-А,Б-Б. План фундамента. | |
| 17 | Колодцы ВКН-44;ВКН-44А. Монтажные планы. | |
| 18 | Колодцы ВКН-44;ВКН-44А. Групповая спецификация. | |
| 19 | Колодец ВКН-45. План. Разрезы А-А,Б-Б. План фундамента. | |
| 20 | Колодец ВКН-45А. План. Разрезы А-А,Б-Б. План фундамента. | |
| 21 | Колодцы ВКН-45;ВКН-45А. Монтажные планы. | |
| 22 | Колодцы ВКН-45;ВКН-45А. Групповая спецификация. | |
| 23 | Колодец ВКН-46. План. Разрезы А-А,Б-Б. План фундамента. | |
| 24 | Колодец ВКН-46А. План. Разрезы А-А,Б-Б. План фундамента. | |
| 25 | Колодцы ВКН-46;ВКН-46А. Монтажные планы. | |
| 26 | Колодцы ВКН-46;ВКН-46А. Групповая спецификация. | |
| 27 | Колодцы ВКН-47;ВКН-48. План. Разрезы А-А,Б-Б. План фундамента. | |
| 28 | Колодцы ВКН-47А;ВКН-48А. План. Разрезы А-А,Б-Б. План фундамента. | |
| 29 | Колодцы ВКН-47;ВКН-47А;ВКН-48;ВКН-48А. Монтажные планы. | |
| 30 | Колодцы ВКН-47;ВКН-47А;ВКН-48;ВКН-48А. Групповая спецификация. | |
| 31 | Узлы 1, 2. | |
| 32 | Узлы 3...5. Схема установки скобы С-1. | |
| 33 | Узел 5А. Диафрагма. | |
| 34 | Изделия металлические. Решетка Р-1. Скоба С-1. | |
| 35,36 | Приложение: СК 2201-88-20; СК 2201-88-36. | |


Согласовано

Взам. инв.N

Подпись и дата

Инв.N подл.

## Состав ПП :

Альбом 1 Технологическая часть.

Альбом 2 Строительная часть.

## Пояснительная записка.

1. В настоящем альбоме разработаны рабочие чертежи водопроводных колодцев для строительства в сухих и водонасыщенных грунтах.
2. Нагрузка от подвижного транспорта принимается по схеме Н-30.
3. Колодцы монтируются из сборных элементов на цементно-песчаном растворе М100, толщиной 20 мм. Швы между плитами перекрытия тщательно заполняются раствором.
4. После монтажа трубопроводов, места вводов тщательно заделываются бетоном класса В15.
5. Обратная засыпка пазух колодца производится слоями по 0,3 м с последующим уплотнением каждого слоя. Верхняя часть колодца засыпается вручную.
6. На время засыпки, в колодце устанавливаются временные распорки, обеспечивающие устойчивость стен.
7. При строительстве колодцев в водонасыщенных грунтах на весь период работ должно производится водопонижение.
8. При производстве работ в зимнее время монтаж конструкций вести на цементно-песчаном растворе М150.
9. Глубина заложения колодцев, в зависимости от конкретных условий привязки, может быть изменена за счет применения соответствующих колец горловины.
10. Маркировка колодцев принята следующая :

    В К Н 41 —— в сухих грунтах

    В К Н 41А —— в водонасыщенных грунтах

    Маркировка узлов : 1/31 - 1 номер узла, 31 номер страницы, на которой дан узел.
11. Деталь крепления гидранта и навески лестницы см. альбом СК 2201-88

| Изм. | Кол.уч. | Лист | №док. | Подп. | Дата |
|---|---|---|---|---|---|
| Нач.отд. | | Лавренов | | | |
| Н.контр. | | Лукьянова | | | |
| Гл.спец. | | Лукьянова | | | |
| Инж.1кат. | | Пахомова | | | |
| Исполнил | | Пахомова | | | |
| Проверил | | Лукьянова | | | |

ТО-02-17120

Заказчик: Москомархитектура

ПП 16-21

Альбом 2

Колодцы:ВКН-41;ВКН-41А... ВКН-48;ВКН-48А.

| Стадия | Лист | Листов |
|---|---|---|
| Р | 1 | 36 |

Содержание. Пояснительная записка.

ОАО МОСПРОЕКТ ОТУ

## План

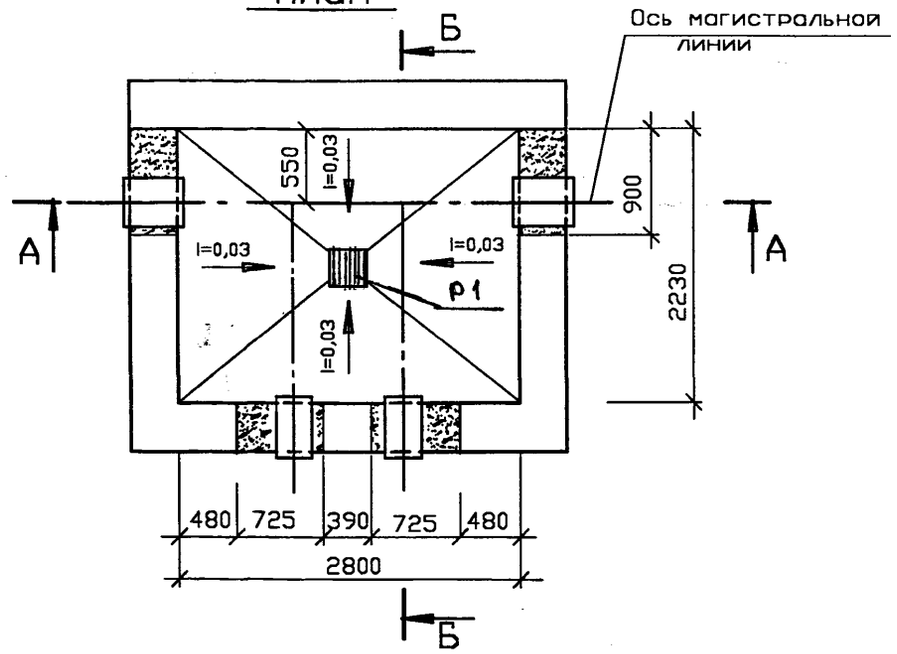


## Б-Б

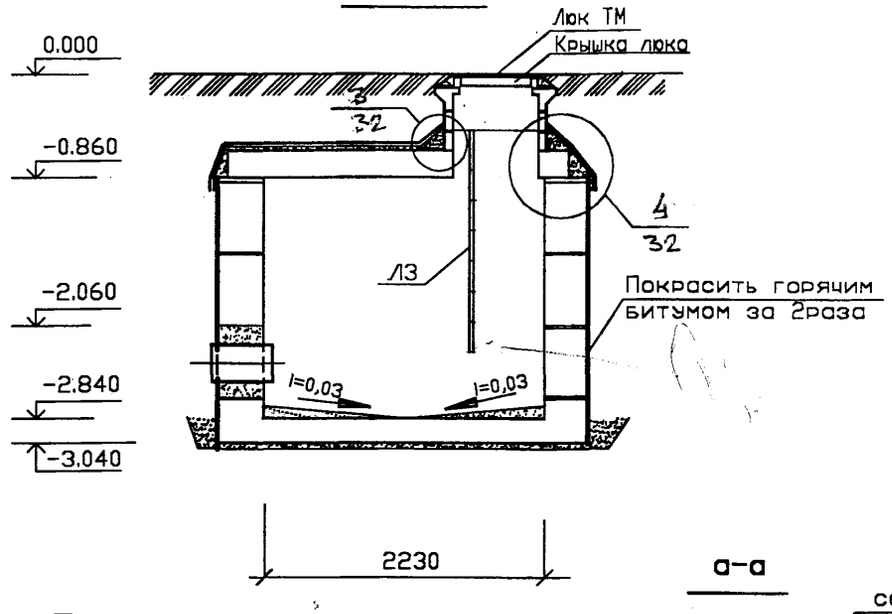


Защитный слой из цем.-пес. раствора М100 - 50мм
Гидроизоляция-2слоя изола на битуме
Выравнивающий слой из цем.-пес. раствора М100 -20мм
ж.б. плита перекрытия-110мм

## А-А

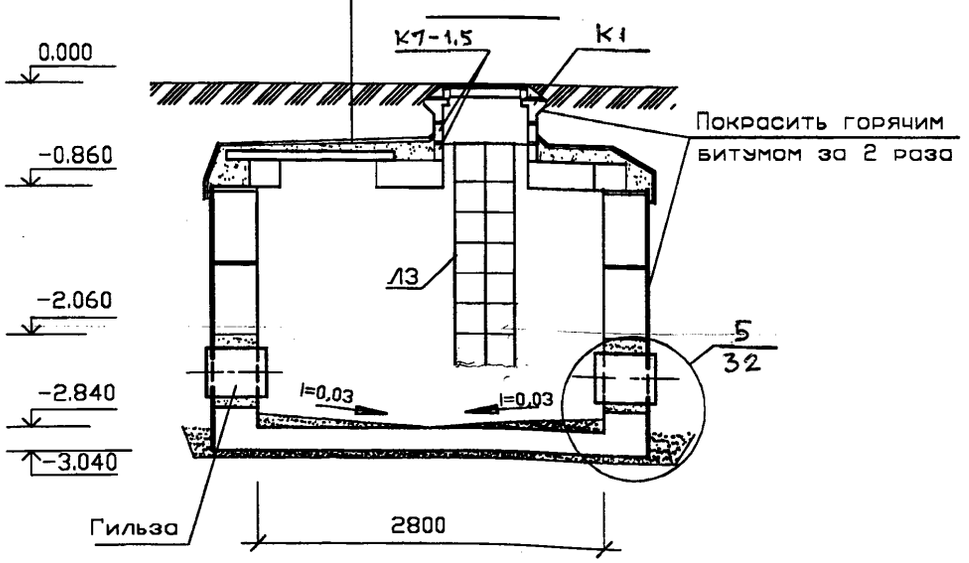


## План фундамента

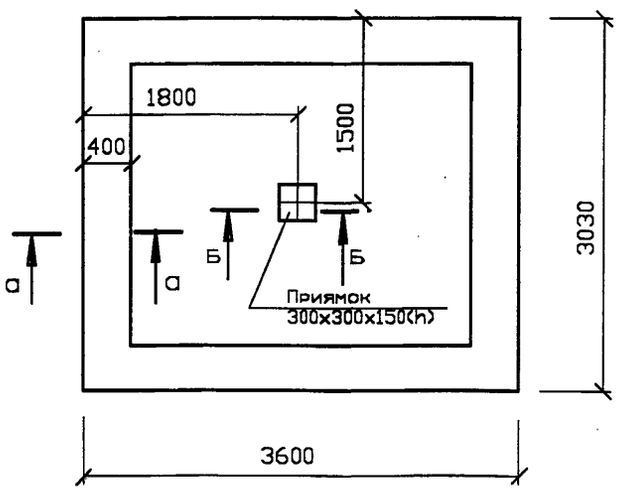


## а-а

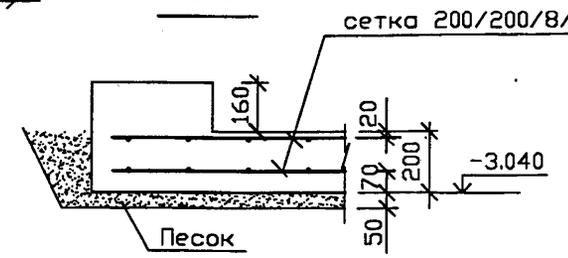


## Б-Б

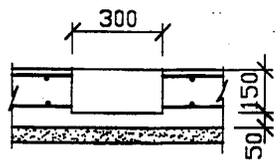


1.Монтажные планы см. стр. 5
2.Спецификацию см. стр. 6

| Изм. | Кол.уч. | Лист | №док. | Подп. | Дата |
|---|---|---|---|---|---|
| Нач.отд. | | Лавренов | | | |
| Н.контр. | | Лукьянова | | | |
| Гл.спец. | | Лукьянова | | | |
| Инж.1кат. | | Пахомова | | | |
| Исполнил | | Пахомова | | | |
| Проверил | | Лукьянова | | | |

ТО-02-17120
Заказчик: Москомархитектура

ПП 16-21
Альбом 2

Колодец ВКН-41.

| Стадия | Лист | Листов |
|---|---|---|
| Р | 2 | |

План.Разрезы А-А,Б-Б.
План фундамента.

ОАО МОСПРОЕКТ ОТУ

Согласовано

Взам. инв.N

Подпись и дата

Инв.N подл.

## План

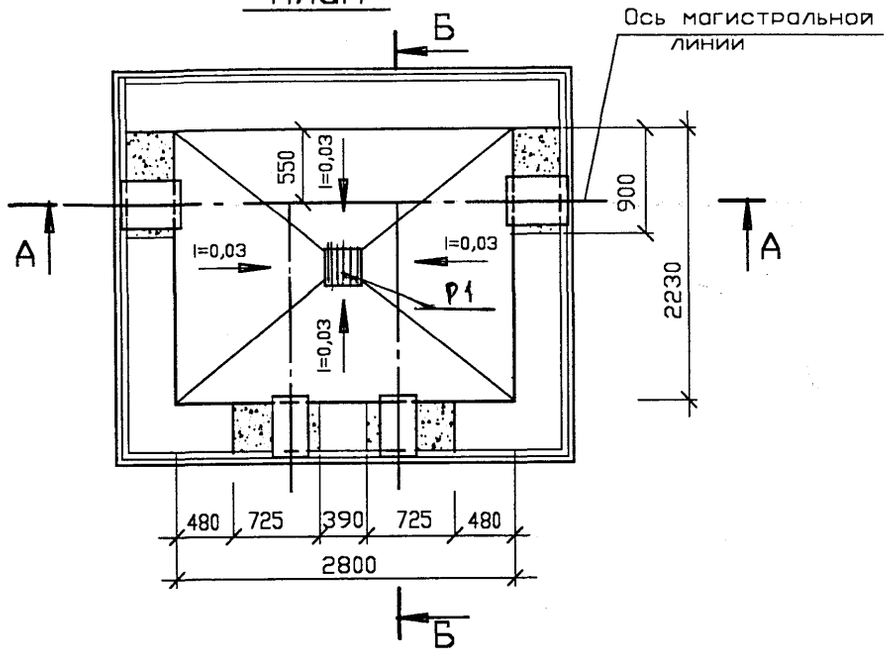


## Б-Б

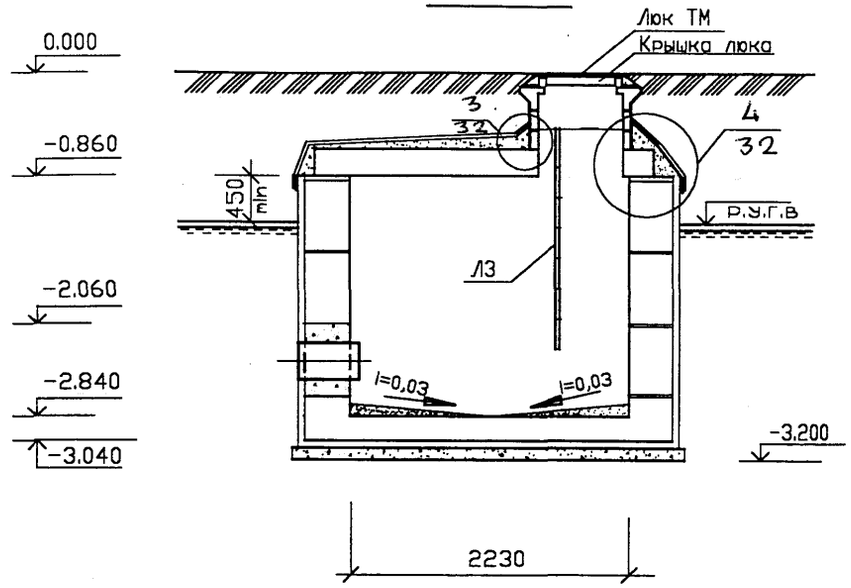


## План фундамента

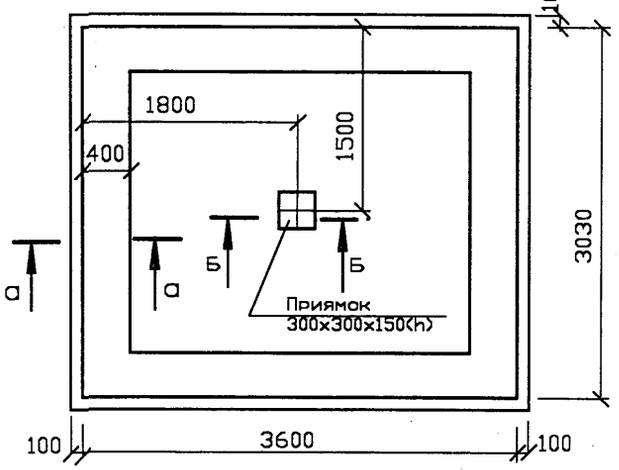


## а-а

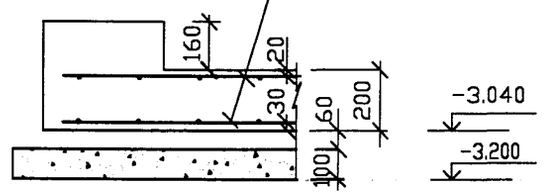


## Б-Б

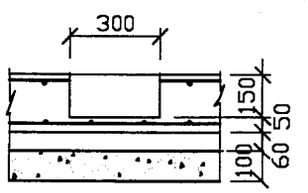


Защитный слой из цем.-пес. раствора М100 – 50мм
Гидроизоляция-2слоя изола на битуме
Выравнивающий слой из цем.-пес. раствора М100 -20мм
ж.б. плита перекрытия-110мм

## А-А

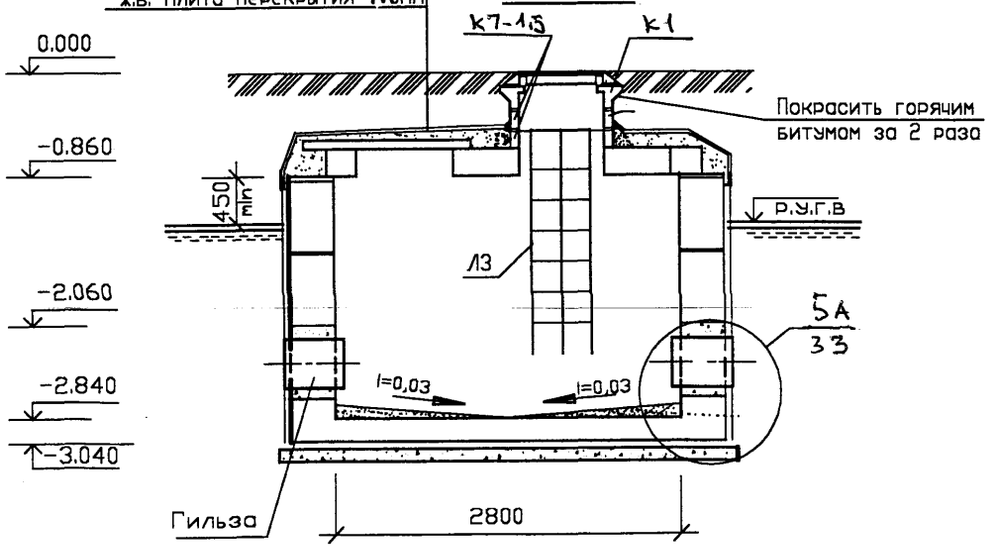


1.Монтажные планы см. стр. 5
2.Спецификацию см. стр. 6

Согласовано

Взам. инв.N

Подпись и дата

Инв.N подл.

| Изм. | Кол.уч. | Лист | №док. | Подп. | Дата |
|---|---|---|---|---|---|
| Нач.отд. | | Лавренов | | | |
| Н.контр. | | Лукьянова | | | |
| Гл.спец. | | Лукьянова | | | |
| Инж.1кат. | | Пахомова | | | |
| Исполнил | | Пахомова | | | |
| Проверил | | Лукьянова | | | |

**ТО-02-17120**
**Заказчик: Москомархитектура**

**ПП 16-21**
**Альбом 2**

**Колодец ВКН-41А.**

| Стадия | Лист | Листов |
|---|---|---|
| Р | 3 | |

**План.Разрезы А-А,Б-Б.**
**План фундамента.**

ОАО МОСПРОЕКТ
ОТУ

# Схема раскладки стеновых блоков

1 ряд

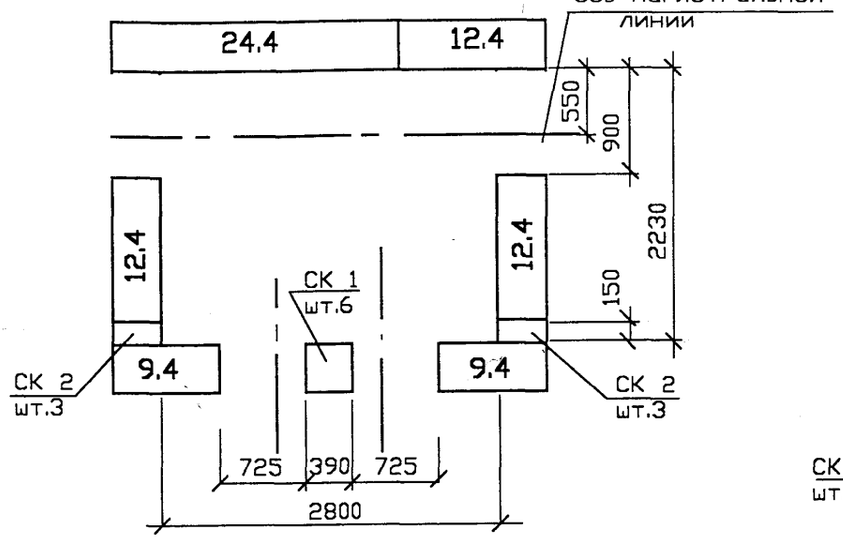


2 ряд

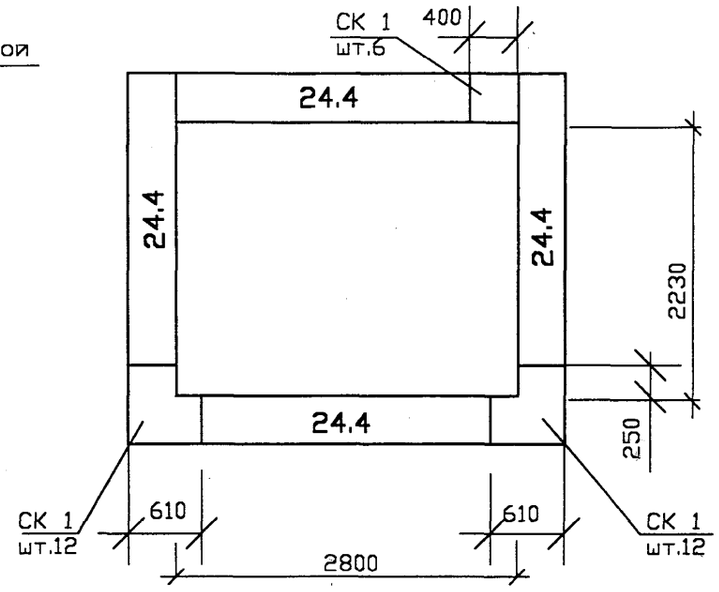


3 ряд

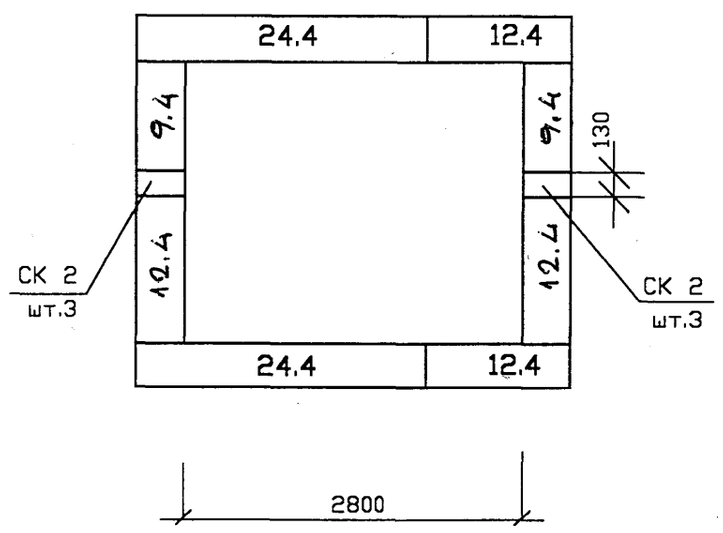


## План перекрытия

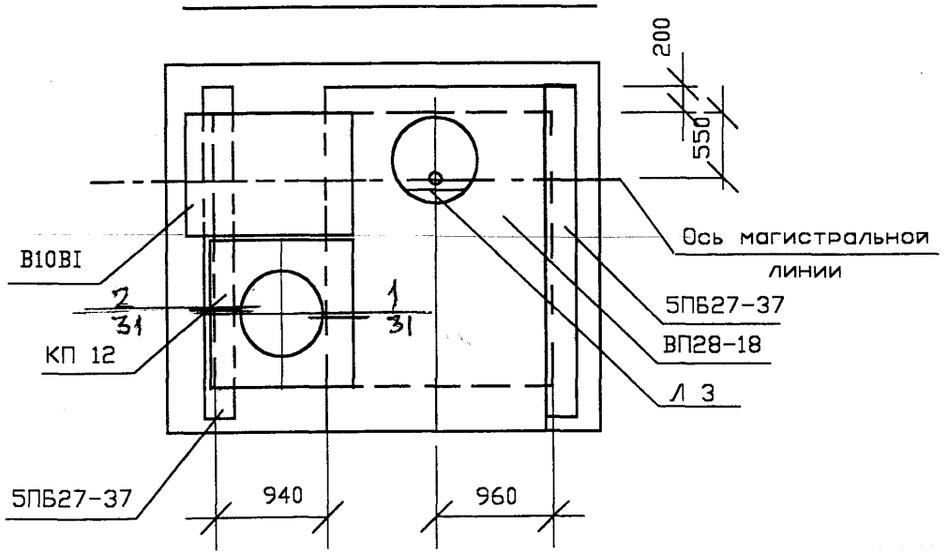


Примечания см. стр. 2

| Изм. | Кол.уч. | Лист | №док. | Подп. | Дата |
|---|---|---|---|---|---|
| Нач.отд. | | Лавренов | | | |
| Н.контр. | | Лукьянова | | | |
| Гл.спец. | | Лукьянова | | | |
| Инж.1кат. | | Пахомова | | | |
| Исполнил | | Пахомова | | | |
| Проверил | | Лукьянова | | | |

**ТО-02-17120**
**Заказчик: Москомархитектура**

**ПП 16-21**
**Альбом 2**

**Колодцы: ВКН-41;ВКН-41А.**

| Стадия | Лист | Листов |
|---|---|---|
| Р | 4 | |

**Монтажные планы.**

ОАО МОСПРОЕКТ ОТУ

Согласовано

Взам. инв.N

Подпись и дата

Инв.N подл.

| Марка поз. | Обозначение | Наименование | Кол. ВКН-41 | Кол. ВКН-41А | Масса ед.,тс | Приме-чание |
|---|---|---|---|---|---|---|
| | | Блоки бетонные для стен подвалов | | | | |
| | ГОСТ 13579-78 | ФБС 24.4.6-т | 7 | 7 | 1.30 | |
| | | ФБС 12.4.6-т | 7 | 7 | 0,64 | |
| | | ФБС 9.4.6-т | 4 | 4 | 0.47 | |
| | | Камни бетонные | | | | |
| | КПП фирмы „Зеленоградстрой" | СК 1 | 36 | 36 | 0,03 | |
| | | СК 2 | 12 | 12 | 0,017 | |
| | | Плиты перекрытия | | | | |
| | РК 2303-86 | ВП 28-18 | 1 | 1 | 2,52 | |
| | РК 1101-87 | КП 12 | 1 | 1 | 0,42 | |
| | ИЖ -173 | В10ВI | 1 | 1 | 0,34 | |
| | | Перемычки | | | | |
| | ГОСТ 948-84 | 5ПБ 27-37 | 2 | 2 | 0,375 | |
| | | Кольцо горловины | | | | |
| | РК 2201-82 | К-7-1,5 | 3 | 3 | 0,06 | |
| | | Опорное кольцо | | | | |
| | Очаковский комбинат ЖБИ | К1 | 2 | 2 | 0,130 | |
| | ГОСТ 3634-99 | Люк ТМ с крышкой | 2 | 2 | 0,113 | Вариант |
| | ДКЛ.019.СБ | Дополнительная крышка люка с ограниченным доступом | 2 | 2 | | Вариант |
| | ДГП „Мосводоканалкомплект" ООО „Мосводопром" | УОП-6 | 1 | 1 | 996 | Вариант |
| | | МАТЕРИАЛЫ | | | | |
| | | Бетон В15 м3 | 4,2 | 5,3 | — | |
| | | Цементно-песчан.р-р,м3 | 0,86 | 1,3 | — | |
| | | Изол на битумной мастике , м2 | 22,0 | 198,0 | — | |
| | | Покраска горячим битумом , м2 | 32,0 | 2,0 | — | |
| | | Гильзы-металлическая труба, ℓ=500мм, шт. | 4 | 4 | — | |
| | | Асбестоцементный лист δ=10мм, м2 | — | 30,0 | — | |
| | л. 32 | Диафрагма из оцинкованной стали, шт. | — | 4 | — | |

Продолжение

| Марка поз. | Обозначение | Наименование | Кол. ВКН-41 | Кол. ВКН-41А | Масса ед.,кг | Приме-чание |
|---|---|---|---|---|---|---|
| | | Изделия металлические | | | | |
| | | Лестница металлическая | | | | |
| | СК 2201-88-36 | Л 3 | 1 | 1 | 17.86 | |
| | | | | | | |
| | л. 33 | Скоба С-1 | 3 | 3 | 1,30 | |
| | л. 33 | Решетка Р-1 | 1 | 1 | 7.10 | |
| | | | | | | |
| | | | | | | |
| | ГОСТ 8478-81 | Сетка 200/200/8/8 м2 | 21,8 | 21,8 | 86,1 | |
| | | | | | | |
| | | | | | | |
| | | | | | | |

Согласовано

Взам. инв.N

Подпись и дата

Инв.N подл.

| Изм. | Кол.уч. | Лист | №док. | Подп. | Дата |
|---|---|---|---|---|---|
| Нач.отд. | | Лавренов | | | |
| Н.контр. | | Лукьянова | | | |
| Гл.спец. | | Лукьянова | | | |
| Инж.1кат. | | Пахомова | | | |
| Исполнил | | Пахомова | | | |
| Проверил | | Лукьянова | | | |

ТО-02-17120
Заказчик: Москомархитектура

ПП 16-21
Альбом 2

**Колодцы: ВКН-41;ВКН-41А.**

| Стадия | Лист | Листов |
|---|---|---|
| Р | 5 | |

**Групповая спецификация.**

ОАО МОСПРОЕКТ ОТУ

## План

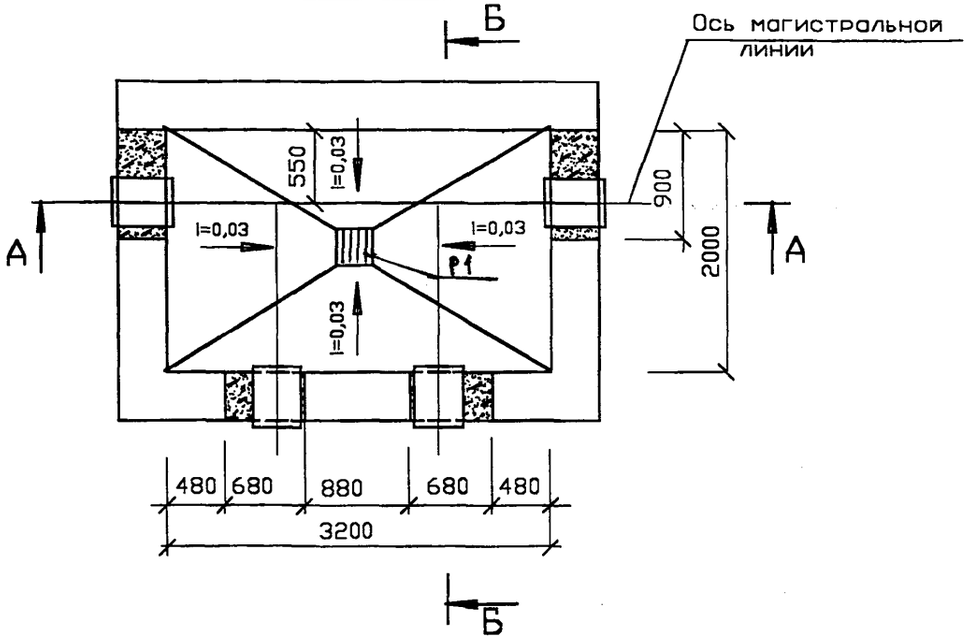


## Б-Б

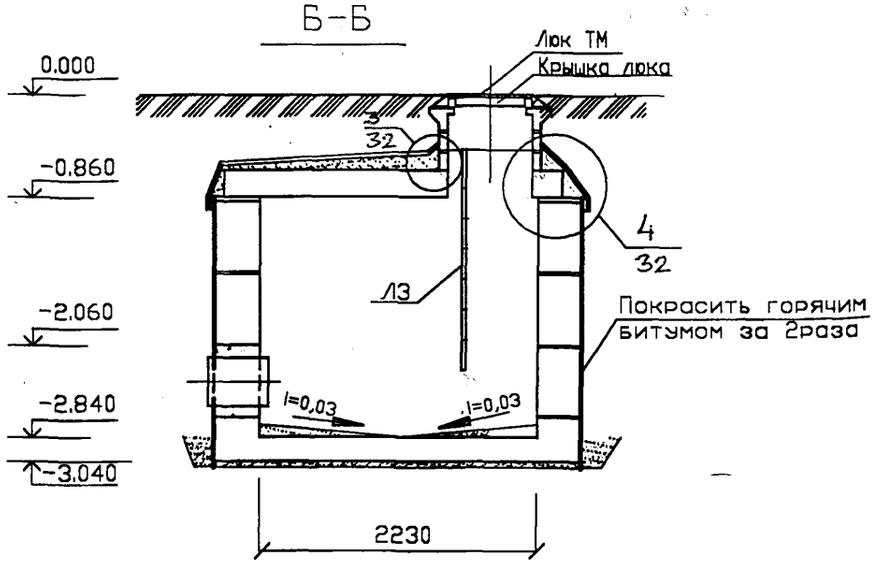


| Защитный слой из цем.-пес. раствора м100 -50 мм. |
|---|
| Гидроизоляция - 2 слоя изола на битуме |
| Выравнивающий слой из цем.-пес. раствора м100-20мм |
| ж.б. плита перекрытия-220мм |

## А-А

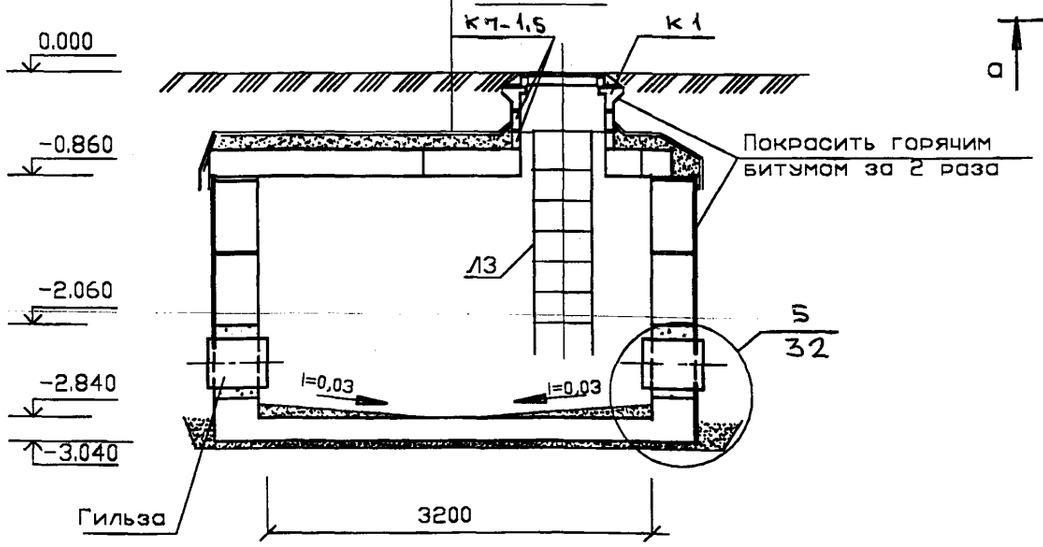


## План фундамента

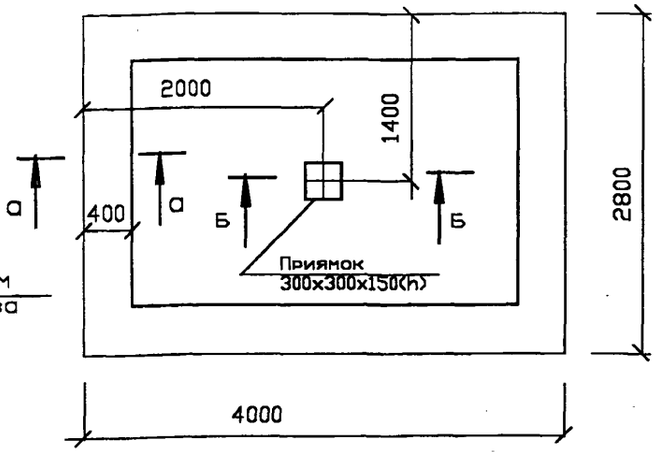


## а-а

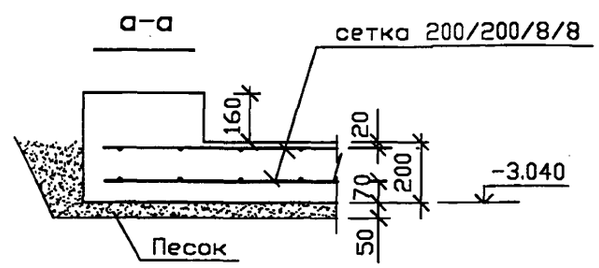


## Б-Б

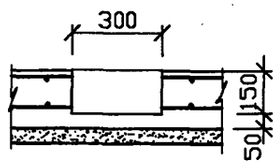


1.Монтажные планы см. стр. 9
2.Спецификацию см. стр. 10

| Изм. | Кол.уч. | Лист | №док. | Подп. | Дата |
|---|---|---|---|---|---|
| Нач.отд. | | Лавренов | | | |
| Н.контр. | | Лукьянова | | | |
| Гл.спец. | | Лукьянова | | | |
| Инж.1кат. | | Пахомова | | | |
| Исполнил | | Пахомова | | | |
| Проверил | | Лукьянова | | | |

ТО-02-17120
Заказчик: Москомархитектура

**ПП 16-21**
**Альбом 2**

**Колодцы: ВКН-42.**

| Стадия | Лист | Листов |
|---|---|---|
| Р | 6 | |

**План. Разрезы А-А,Б-Б. План фундамента.**

ОАО МОСПРОЕКТ ОТУ

Согласовано

Взам. инв.N

Подпись и дата

Инв.N подл.

## План

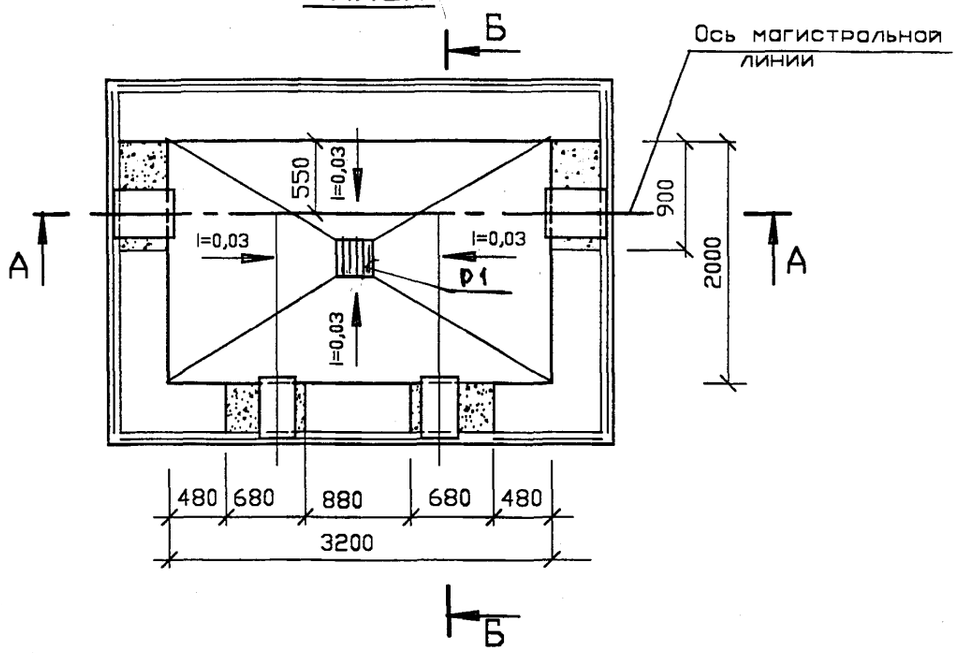


## Б-Б

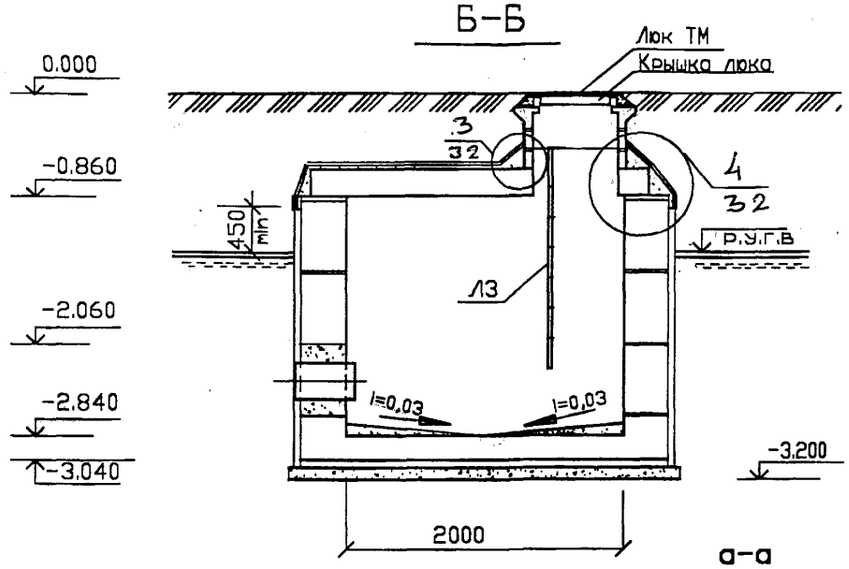


## План фундамента

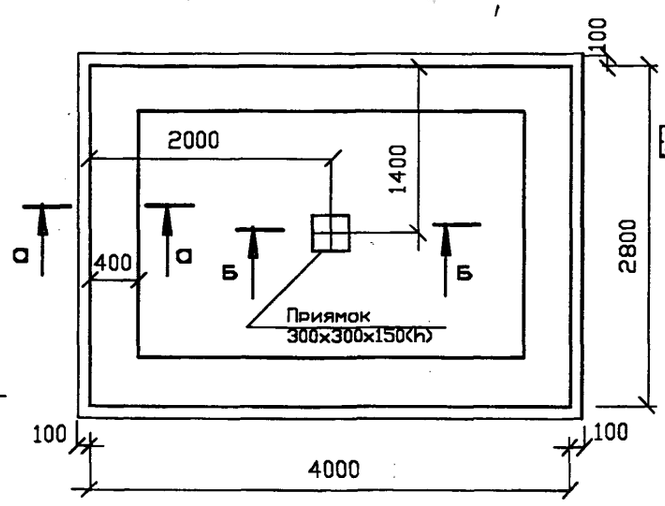


## а-а

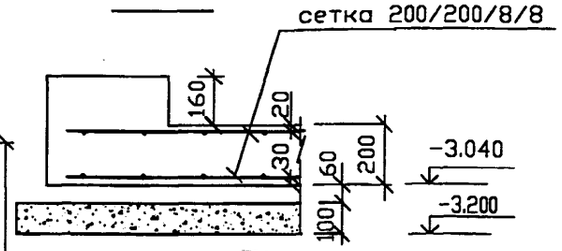


## Б-Б

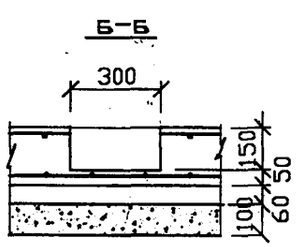


## А-А

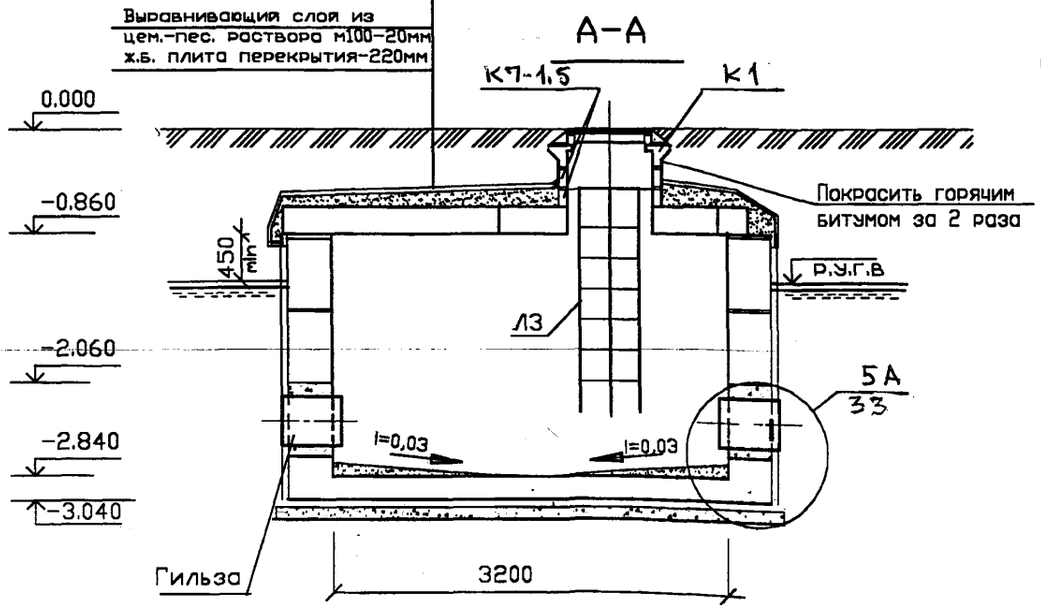


| Защитный слой из цем.-пес. раствора м100 -50 мм. |
|---|
| Гидроизоляция - 2 слоя изола на битуме |
| Выравнивающий слой из цем.-пес. раствора м100-20мм |
| ж.б. плита перекрытия-220мм |

1.Монтажные планы см. стр. 9
2.Спецификацию см. стр. 10

| Изм. | Кол.уч. | Лист | №док. | Подп. | Дата | ТО-02-17120 Заказчик: Москомархитектура | | | |
|---|---|---|---|---|---|---|---|---|---|
| | | | | | | ПП 16-21 Альбом 2 | | | |
| Нач.отд. | | Лавренов | | | | Колодцы: ВКН-42А. | Стадия | Лист | Листов |
| Н.контр. | | Лукьянова | | | | | Р | 7 | |
| Гл.спец. | | Лукьянова | | | | | | | |
| Инж.1кат. | | Пахомова | | | | План. Разрезы А-А,Б-Б. План фундамента. | ОАО МОСПРОЕКТ ОТУ | | |
| Исполнил | | Пахомова | | | | | | | |
| Проверил | | Лукьянова | | | | | | | |

Согласовано

Взам. инв.N

Подпись и дата

Инв.N подл.

# Схема раскладки стеновых блоков

## 1 ряд

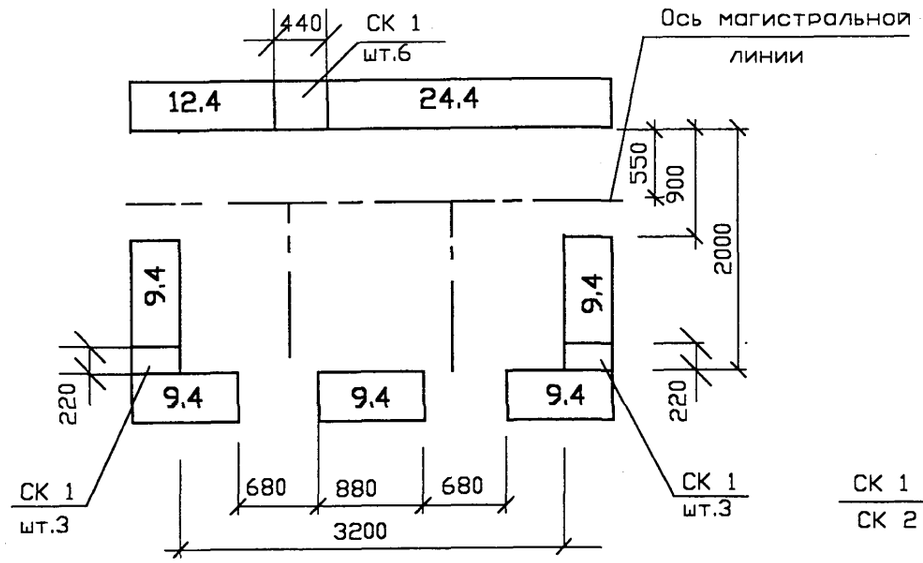


## 2 ряд

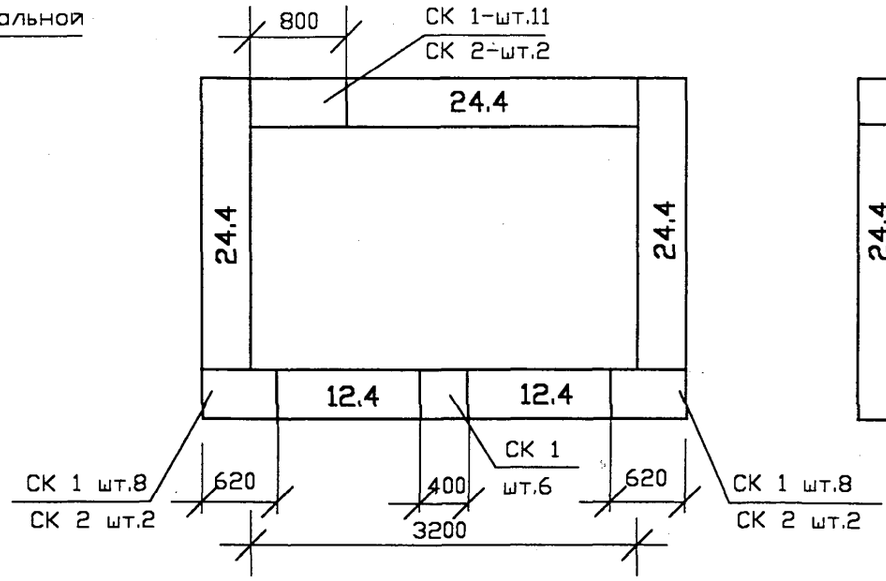


## 3 ряд

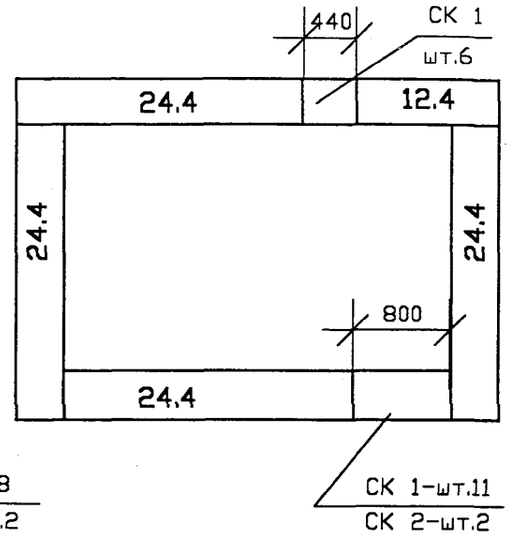


## План перекрытия

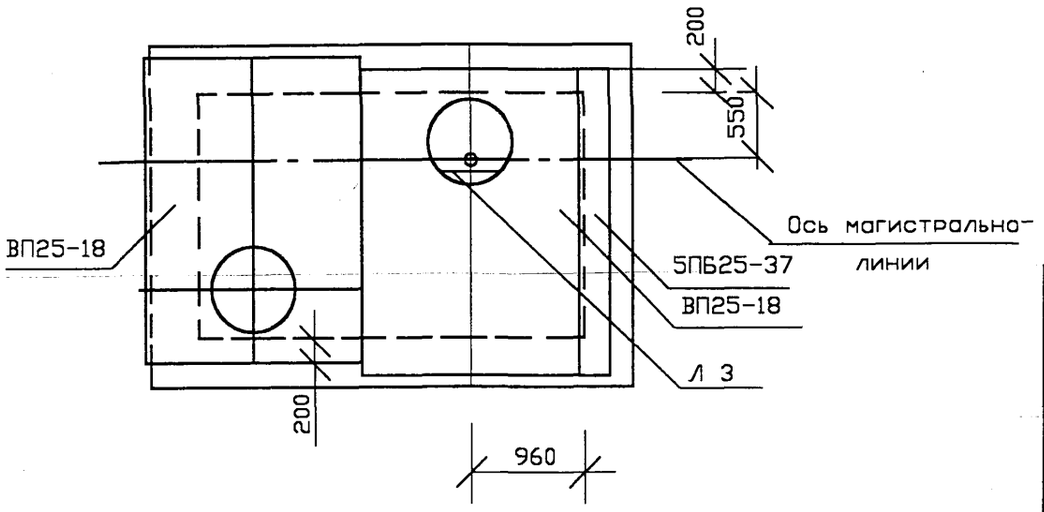


Примечания см. стр. 2

| Изм. | Кол.уч. | Лист | №док. | Подп. | Дата |
|---|---|---|---|---|---|
| Нач.отд. | | Лавренов | | | |
| Н.контр. | | Лукьянова | | | |
| Гл.спец. | | Лукьянова | | | |
| Инж.1кат. | | Пахомова | | | |
| Исполнил | | Пахомова | | | |
| Проверил | | Лукьянова | | | |

ТО-02-17120
Заказчик: Москомархитектура

ПП 16-21
Альбом 2

**Колодцы: ВКН-42;ВКН-42А.**

| Стадия | Лист | Листов |
|---|---|---|
| Р | 8 | |

**Монтажные планы.**

ОАО МОСПРОЕКТ ОТУ

Согласовано

Взам. инв.N

Подпись и дата

Инв.N подл.

| Марка поз. | Обозначение | Наименование | Кол. ВКН-42 | Кол. ВКН-42А | Масса ед.,тс | Приме-чание |
|---|---|---|---|---|---|---|
| | | Блоки бетонные для стен подвалов | | | | |
| | ГОСТ 13579-78 | ФБС 24.4.6-т | 8 | 8 | 1.30 | |
| | | ФБС 12.4.6-т | 4 | 4 | 0,64 | |
| | | ФБС 9.4.6-т | 5 | 5 | 0.47 | |
| | | Камни бетонные | | | | |
| | КПП ФИРМЫ „ЗЕЛЕНОГРАДСТРОЙ" | СК 1 | 54 | 54 | 0,03 | |
| | | СК 2 | 6 | 6 | 0,017 | |
| | | Плиты перекрытия | | | | |
| | РК 2303-86 | ВП 25-18 | 2 | 2 | 2,22 | |
| | РК 1101-87 | КП 12 | - | - | 0,42 | |
| | ИЧ -173 | В10ВI | - | - | 0,34 | |
| | | Перемычки | | | | |
| | ГОСТ 948-84 | 5ПБ 25-37 | 1 | 1 | 0,375 | |
| | | Кольцо горловины | | | | |
| | РК 2201-82 | К-7-1,5 | 3 | 3 | 0,06 | |
| | | Опорное кольцо | | | | |
| | ОЧАКОВСКИЙ КОМБИНАТ ЖБИ | К1 | 2 | 2 | 0.130 | |
| | ГОСТ 3634-79 | Люк ТМ с крышкой | 2 | 2 | 0.113 | ВАРИАНТ |
| | ДКЛ.019.СБ | Дополнительная крышка люка с ограниченным доступом | 2 | 2 | | ВАРИАНТ |
| | ДГП „МОСВОДОКАНАЛКОМПЛЕКТ" ООО „МОСВОДОПРОМ" | УОП-6 | 1 | 1 | 996 | ВАРИАНТ |
| | | МАТЕРИАЛЫ | | | | |
| | | Бетон В15 м3 | 4,05 | 5,2 | - | |
| | | Цементно-песчан.р-р,м3 | 0,93 | 1,38 | - | |
| | | Изол на битумной мастике , м2 | 24,0 | 203,0 | - | |
| | | Покраска горячим битумом , м2 | 33,0 | 2,0 | - | |
| | | Гильзы-металлическая труба, l=500мм. шт. | 4 | 4 | - | |
| | | Асбестоцементный лист =10мм, м2 | - | 30,0 | - | |
| | | Диафрагма из оцинкованной стали, шт. | - | 4 | - | |

Продолжение

| Марка поз. | Обозначение | Наименование | Кол. ВКН-41 | Кол. ВКН-41А | Масса ед.,кг | Приме-чание |
|---|---|---|---|---|---|---|
| | | Изделия металлические | | | | |
| | | Лестница металлическая | | | | |
| | СК 2201-88-36 | Л 3 | 1 | 1 | 17.86 | |
| | | | | | | |
| | л.33 | Скоба С-1 | 3 | 3 | 1.30 | |
| | л.33 | Решетка Р-1 | 1 | 1 | 7,10 | |
| | | | | | | |
| | | | | | | |
| | ГОСТ 8478-81 | Сетка 200/200/8/8 м2 | 22,4 | 22,4 | 88,5 | |
| | | | | | | |
| | | | | | | |
| | | | | | | |

Согласовано

Взам. инв.N

Подпись и дата

Инв.N подл.

| Изм. | Кол.уч. | Лист | №док. | Подп. | Дата |
|---|---|---|---|---|---|
| Нач.отд. | | Лавренов | | | |
| Н.контр. | | Лукьянова | | | |
| Гл.спец. | | Лукьянова | | | |
| Инж.1кат. | | Пахомова | | | |
| Исполнил | | Пахомова | | | |
| Проверил | | Лукьянова | | | |

ТО-02-17120
Заказчик: Москомархитектура

ПП 16-21
Альбом 2

**Колодцы: ВКН-42;ВКН-42А.**

| Стадия | Лист | Листов |
|---|---|---|
| Р | 9 | |

**Групповая спецификация.**

ОАО МОСПРОЕКТ ОТУ

## План

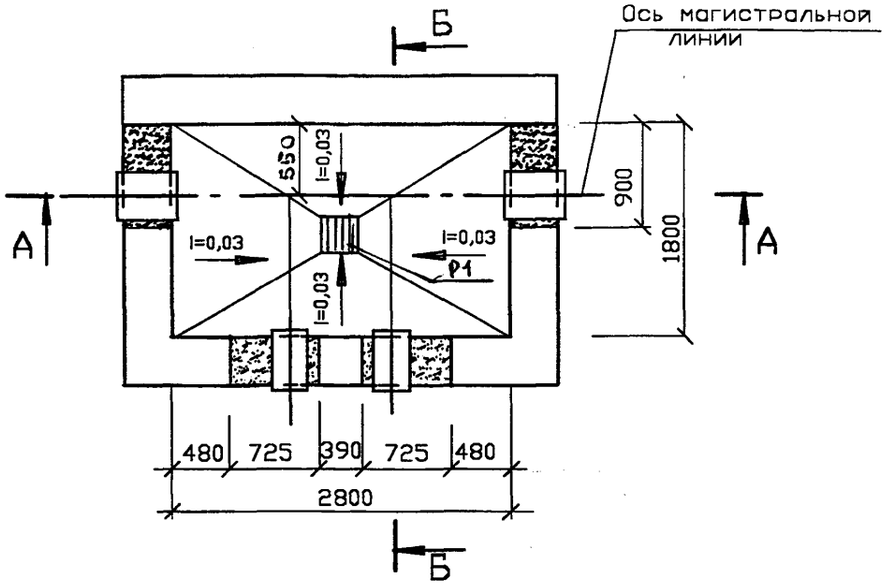


## Б-Б

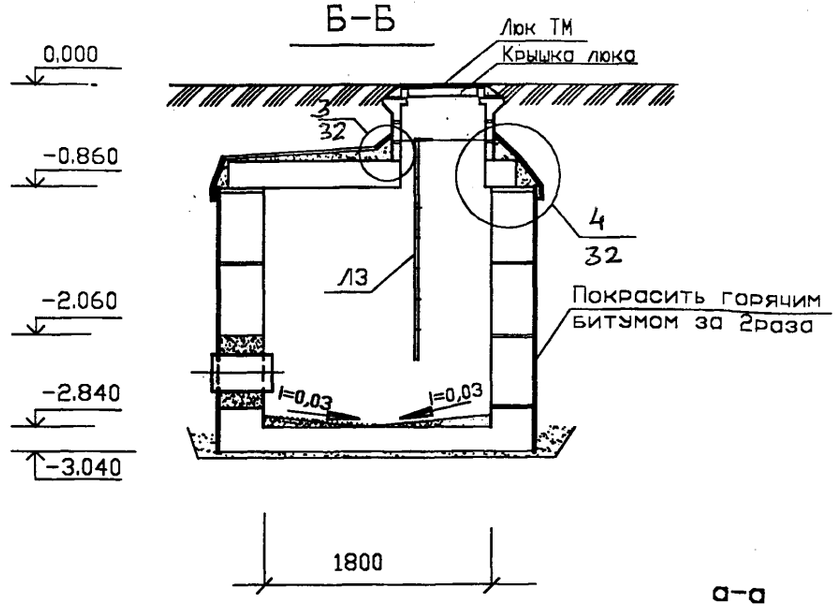


## План фундамента

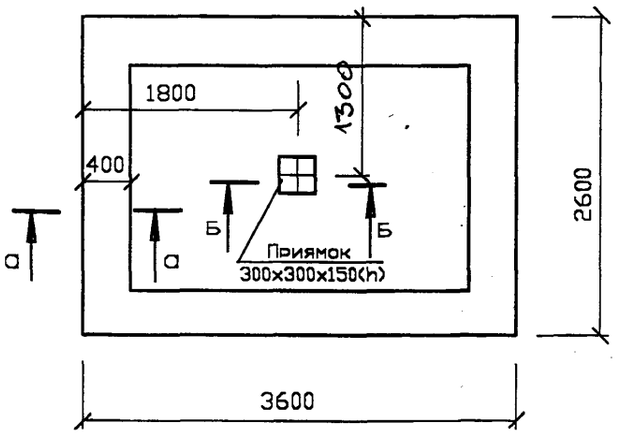


## а-а

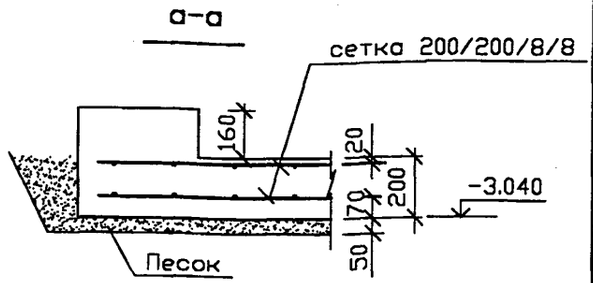


## Б-Б

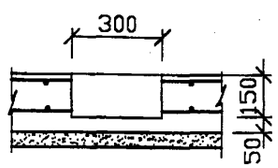


Защитный слой из цем.-пес. раствора М100 – 50мм
Гидроизоляция-2слоя изола на битуме
Выравнивающий слой из цем.-пес. раствора М100 -20мм
ж.б. плита перекрытия- 110мм

## А-А

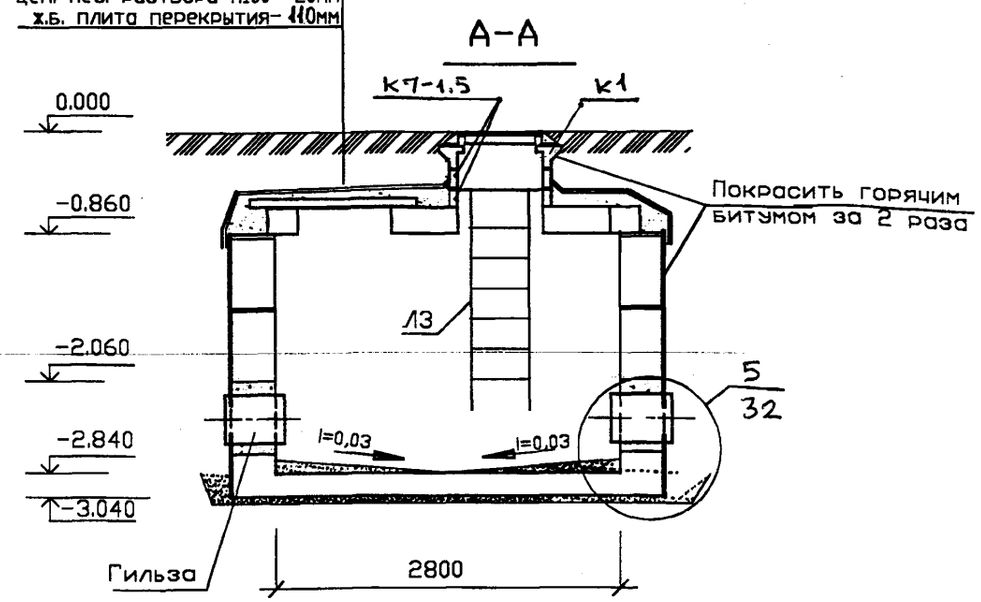


1.Монтажные планы см. стр. 13
2.Спецификацию см. стр. 14

Согласовано

Взам. инв.N

Подпись и дата

Инв.N подл.

| Изм. | Кол.уч. | Лист | №док. | Подп. | Дата |
|---|---|---|---|---|---|
| Нач.отд. | | Лавренов | | | |
| Н.контр. | | Лукьянова | | | |
| Гл.спец. | | Лукьянова | | | |
| Инж.1кат. | | Пахомова | | | |
| Исполнил | | Пахомова | | | |
| Проверил | | Лукьянова | | | |

**ТО-02-17120**
**Заказчик: Москомархитектура**

**ПП 16-21**
**Альбом 2**

**Колодцы: ВКН-43.**

| Стадия | Лист | Листов |
|---|---|---|
| Р | 10 | |

**План. Разрезы А-А,Б-Б. План фундамента.**

ОАО МОСПРОЕКТ ОТУ

## План

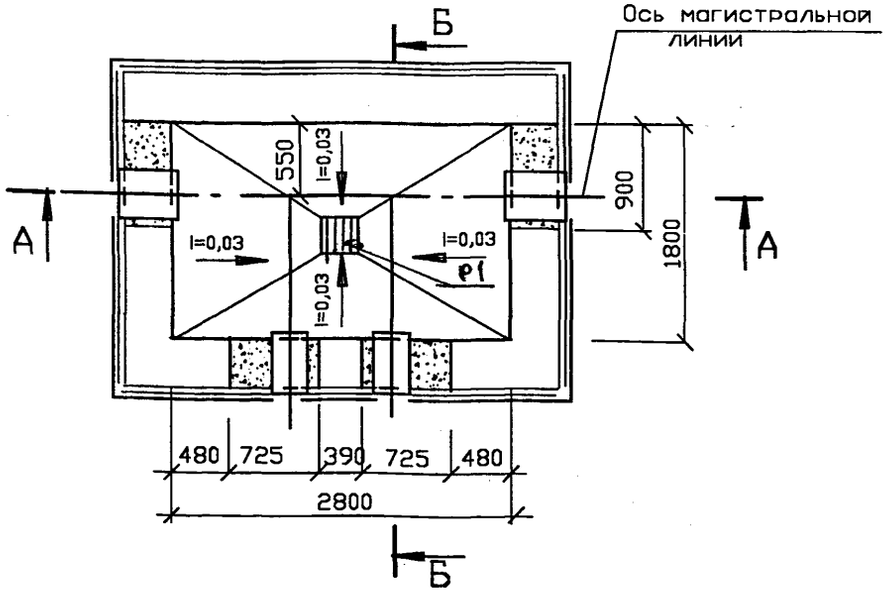


## Б-Б

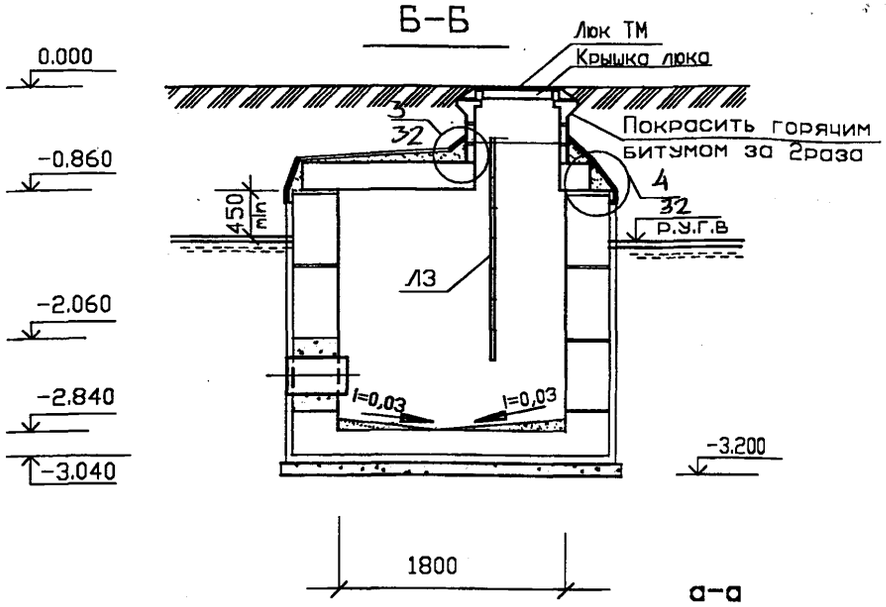


## План фундамента

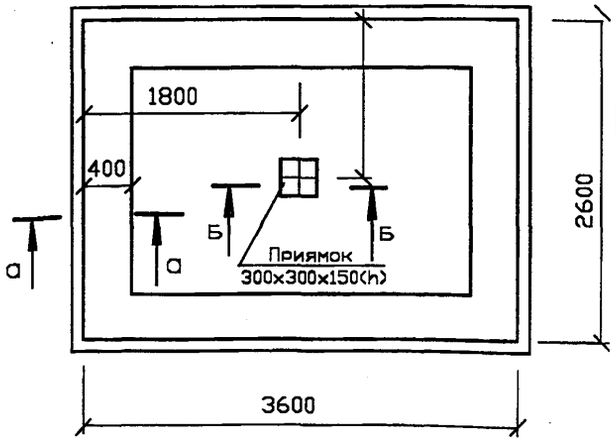


## а-а

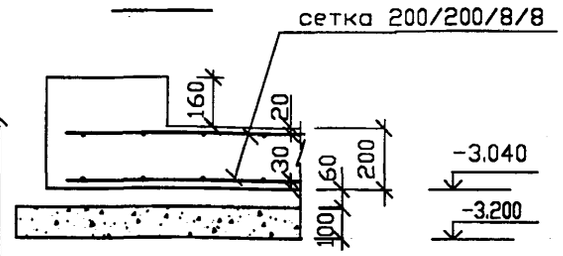


## Б-Б

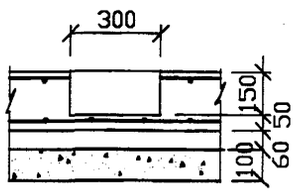


## А-А

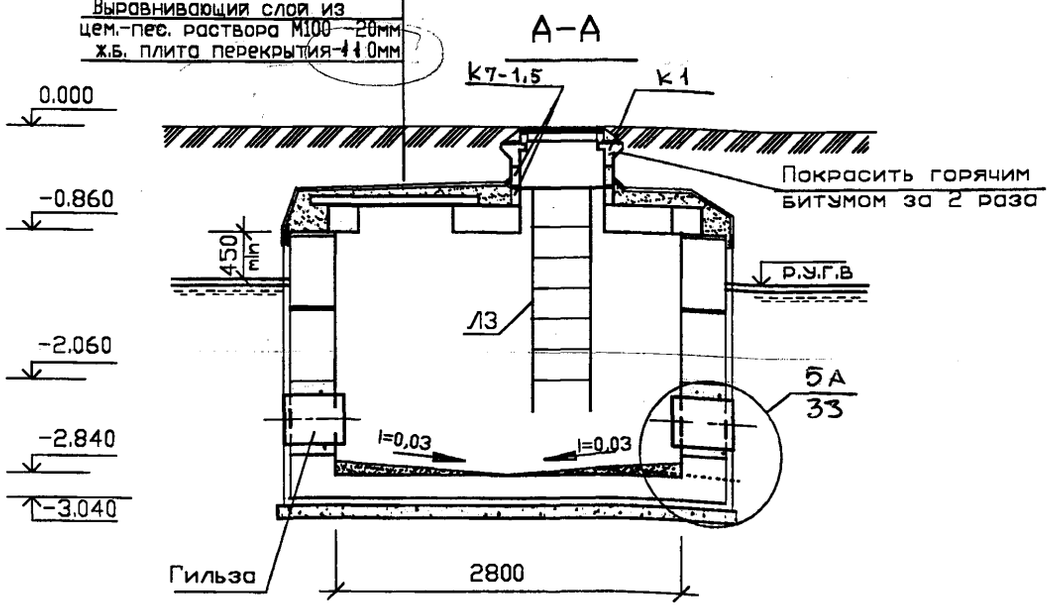


1.Монтажные планы см. стр. 13
2.Спецификацию см. стр. 14

| Изм. | Кол.уч. | Лист | №док. | Подп. | Дата | ТО-02-17120<br>Заказчик: Москомархитектура | | | |
|---|---|---|---|---|---|---|---|---|---|
| | | | | | | ПП 16-21<br>Альбом 2 | | | |
| Нач.отд. | | Лавренов | | | | Колодцы: ВКН-43А. | Стадия | Лист | Листов |
| Н.контр. | | Лукьянова | | | | | Р | 11 | |
| Гл.спец. | | Лукьянова | | | | | | | |
| Инж.1кат. | | Пахомова | | | | План. Разрезы А-А,Б-Б.<br>План фундамента. | ОАО МОСПРОЕКТ ОТУ | | |
| Исполнил | | Пахомова | | | | | | | |
| Проверил | | Лукьянова | | | | | | | |

Согласовано

Взам. инв.N

Подпись и дата

Инв.N подл.

# Схема раскладки стеновых блоков

1 ряд

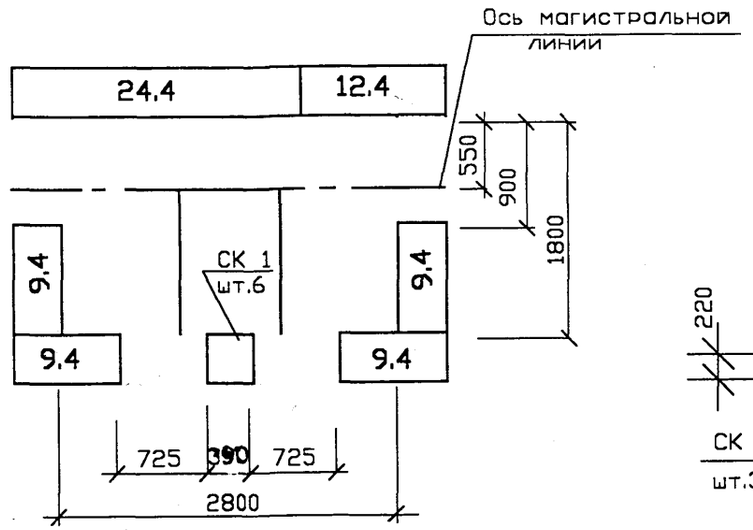


2 ряд

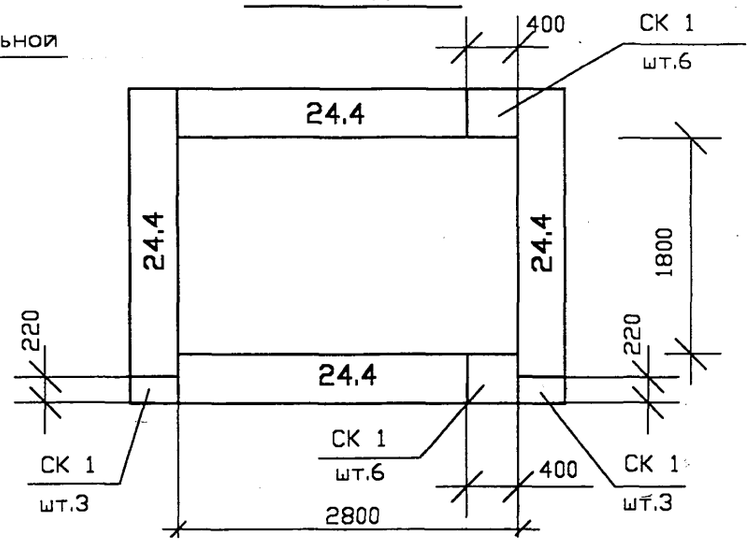


3 ряд

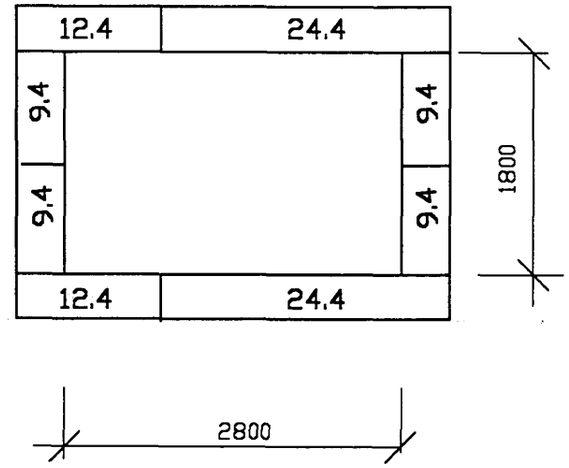


Примечания см. стр. 2

## План перекрытия

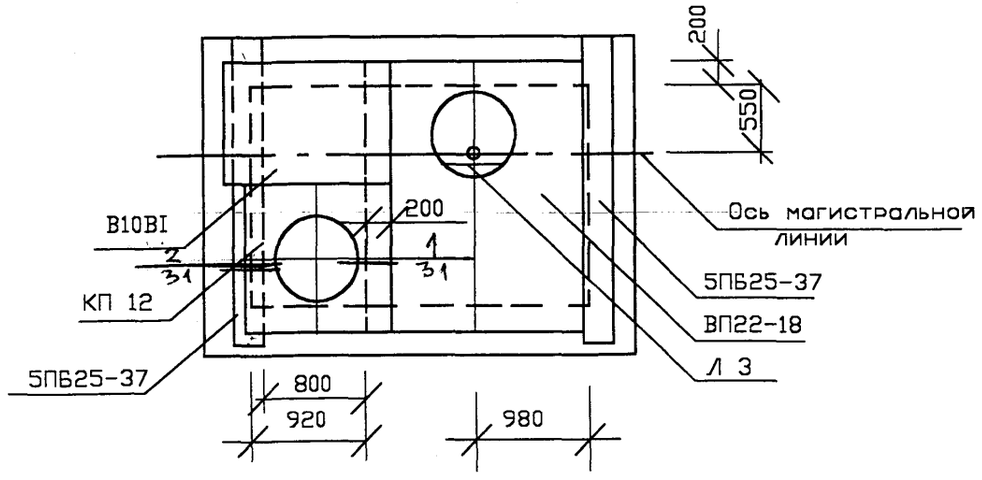


| Изм. | Кол.уч. | Лист | Недок. | Подп. | Дата | ТО-02-17120<br>Заказчик: Москомархитектура | | | |
|---|---|---|---|---|---|---|---|---|---|
| | | | | | | ПП 16-21<br>Альбом 2 | | | |
| Нач.отд. | | Лавренов | | | | Колодцы: ВКН-43;ВКН-43А. | Стадия | Лист | Листов |
| Н.контр. | | Лукьянова | | | | | Р | 12 | |
| Гл.спец. | | Лукьянова | | | | | | | |
| Инж.1кат. | | Пахомова | | | | Монтажные планы. | ОАО МОСПРОЕКТ ОТУ | | |
| Исполнил | | Пахомова | | | | | | | |
| Проверил | | Лукьянова | | | | | | | |

Согласовано

Взам. инв.N

Подпись и дата

Инв.N подл.

| Марка поз. | Обозначение | Наименование | Кол. ВКН-43 | Кол. ВКН-43А | Масса ед.,тс | Приме-чание |
|---|---|---|---|---|---|---|
| | ГОСТ 13579-78 | Блоки бетонные для стен подвалов | | | | |
| | | ФБС 24.4.6-т | 7 | 7 | 1.30 | |
| | | ФБС 12.4.6-т | 3 | 3 | 0,64 | |
| | | ФБС 9.4.6-т | 8 | 8 | 0.47 | |
| | КПП фирмы „Зеленоградстрой" | Камни бетонные | | | | |
| | | СК 1 | 24 | 24 | 0,03 | |
| | | СК 2 | – | – | 0017 | |
| | | Плиты перекрытия | | | | |
| | РК 2303-86 | ВП 22-18 | 1 | 1 | 1,40 | |
| | РК 1101-87 | КП 12 | 1 | 1 | 0,42 | |
| | ИЖ -173 | В10ВI | 1 | 1 | 0.34 | |
| | | Перемычки | | | | |
| | ГОСТ 948-84 | 5ПБ 25-37 | 2 | 2 | 0,338 | |
| | РК 2201-82 Очаковский комбинат ЖБИ | Кольцо горловины | | | | |
| | | К-7-1,5 | 3 | 3 | 0.06 | |
| | | Опорное кольцо | | | | |
| | | К1 | 2 | 2 | 0.130 | |
| | ГОСТ 3634-99 | Люк ТМ с крышкой | 2 | 2 | 0.113 | Вариант |
| | ДКЛ.019.СБ | Дополнительная крышка люка с ограниченным доступом | 2 | 2 | | Вариант |
| | ДГП „Мосводоканалкомплект" ООО „Мосводопром" | УОП-6 | 1 | 1 | 996 | Вариант |
| | | МАТЕРИАЛЫ | | | | |
| | | Бетон В15 м3 | 3,6 | 4,66 | – | |
| | | Цементно-песчан.р-р,м3 | 0,83 | 1,30 | – | |
| | | Изол на битумной мастике , м2 | 20,0 | 172,0 | – | |
| | | Покраска горячим битумом , м2 | 28,0 | 2,0 | – | |
| | | Гильзы-металлическая труба, l=500мм. шт. | 4 | 4 | – | |
| | | Асбестоцементный лист =10мм, м2 | – | 27,0 | – | |
| | | Диафрагма из оцинкованной стали, шт. | – | 4 | – | |

Продолжение

| Марка поз. | Обозначение | Наименование | Кол. ВКН-41 | Кол. ВКН-41А | Масса ед., кг | Приме-чание |
|---|---|---|---|---|---|---|
| | | Изделия металлические | | | | |
| | СК 2201-88-36 | Лестница металлическая | | | | |
| | | Л 3 | 1 | 1 | 17.86 | |
| | | | | | | |
| | Л.33 | Скоба С-1 | 3 | 3 | 1,30 | |
| | Л.33 | Решетка Р-1 | 1 | 1 | 7,10 | |
| | | | | | | |
| | | | | | | |
| | ГОСТ 8478-81 | Сетка 200/200/8/8 м2 | 18,7 | 18,7 | 73,9 | |
| | | | | | | |
| | | | | | | |
| | | | | | | |

Согласовано

Взам. инв.N

Подпись и дата

Инв.N подл.

| Изм. | Кол.уч. | Лист | №док. | Подп. | Дата |
|---|---|---|---|---|---|
| Нач.отд. | | Лавренов | | | |
| Н.контр. | | Лукьянова | | | |
| Гл.спец. | | Лукьянова | | | |
| Инж.1кат. | | Пахомова | | | |
| Исполнил | | Пахомова | | | |
| Проверил | | Лукьянова | | | |

ТО-02-17120
Заказчик: Москомархитектура

ПП 16-21
Альбом 2

Колодцы: ВКН-43;ВКН-43А.

| Стадия | Лист | Листов |
|---|---|---|
| Р | 13 | |

Групповая спецификация.

ОАО МОСПРОЕКТ ОТУ

## План

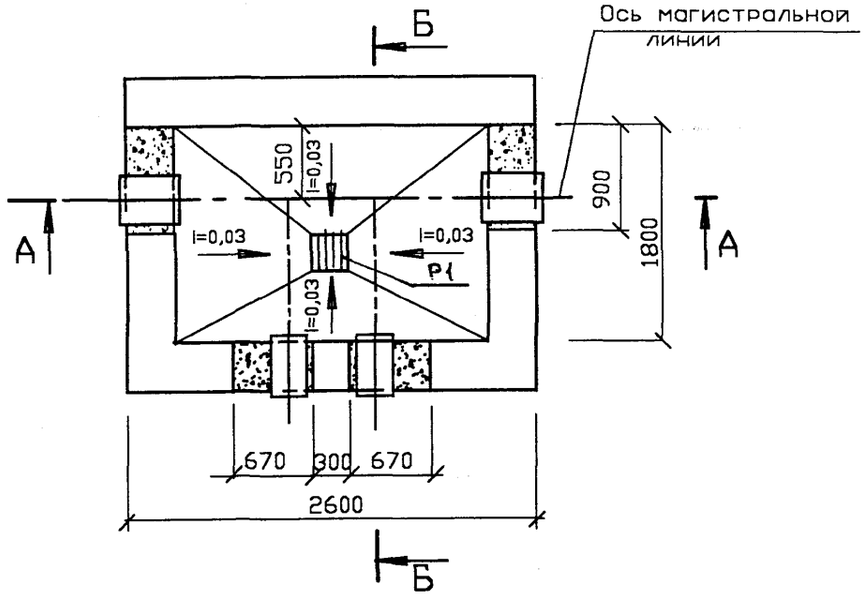


## Б-Б

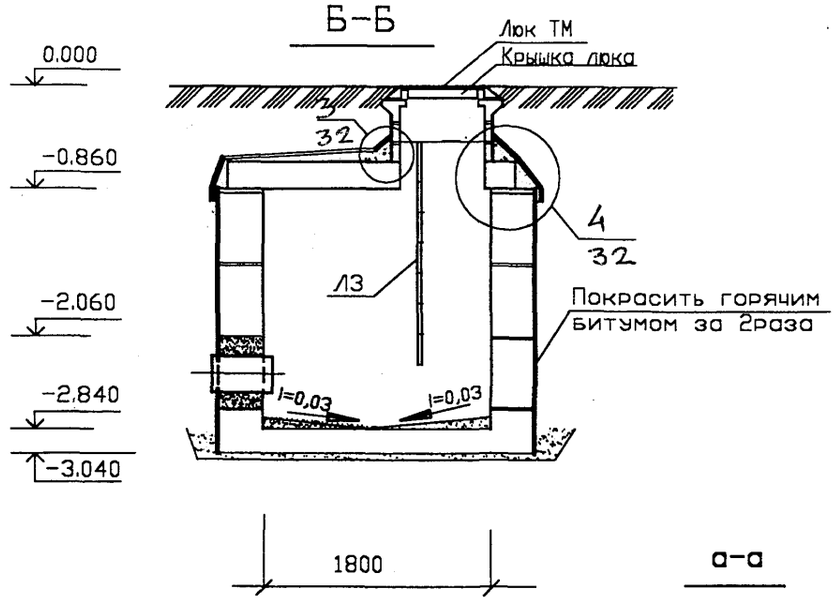


## План фундамента

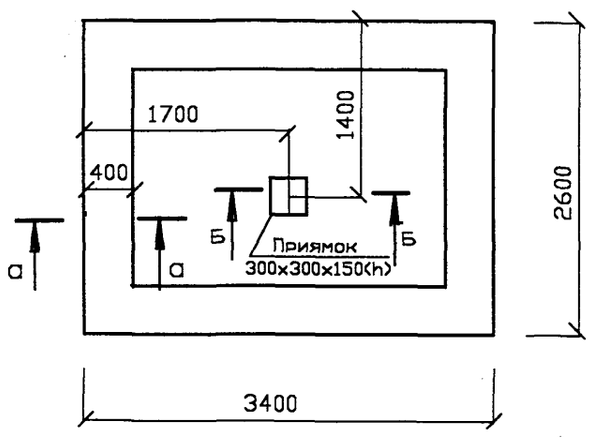


## а-а

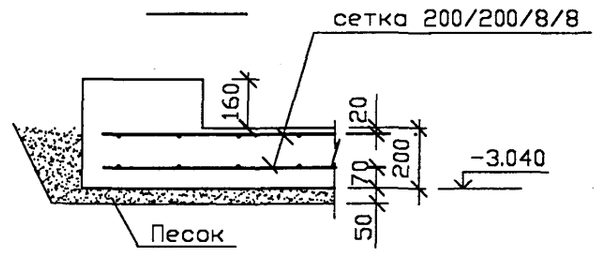


## Б-Б

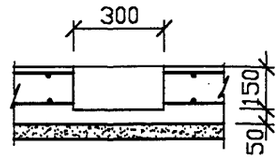


Защитный слой из цем.-пес. раствора М100 - 50мм
Гидроизоляция-2слоя изола на битуме
Выравнивающий слой из цем.-пес. раствора М100 -20мм
ж.б. плита перекрытия- 110мм

## А-А

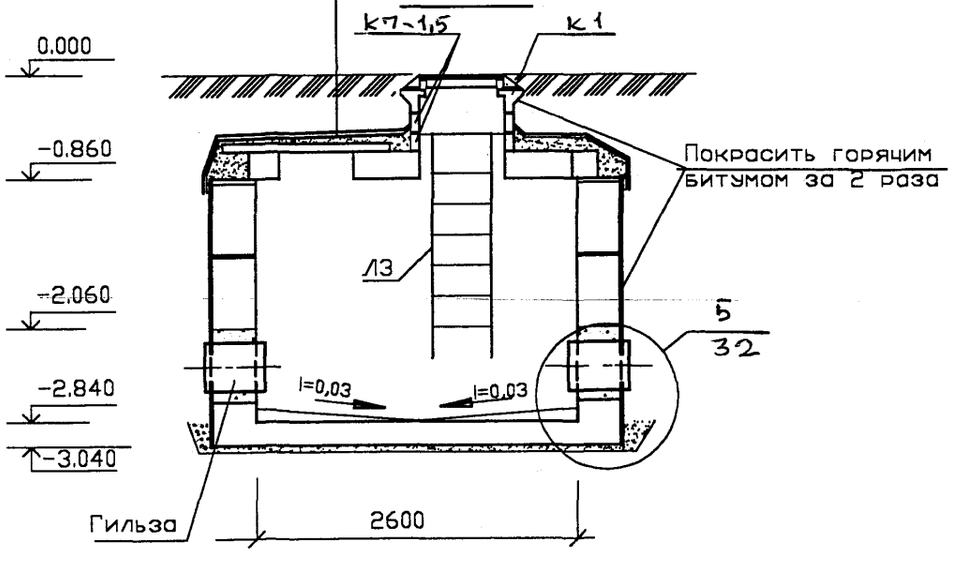


1.Монтажные планы см. стр.
2.Спецификацию см. стр.

Согласовано

Взам. инв.N

Подпись и дата

Инв.N подл.

| Изм. | Кол.уч. | Лист | №док. | Подп. | Дата |
|---|---|---|---|---|---|
| Нач.отд. | | Лавренов | | | |
| Н.контр. | | Лукьянова | | | |
| Гл.спец. | | Лукьянова | | | |
| Инж.1кат. | | Пахомова | | | |
| Исполнил | | Пахомова | | | |
| Проверил | | Лукьянова | | | |

**ТО-02-17120**
**Заказчик: Москомархитектура**

**ПП 16-21**
**Альбом 2**

**Колодцы: ВКН-44.**

| Стадия | Лист | Листов |
|---|---|---|
| Р | 14 | |

**План. Разрезы А-А,Б-Б. План фундамента.**

ОАО МОСПРОЕКТ ОТУ

## План

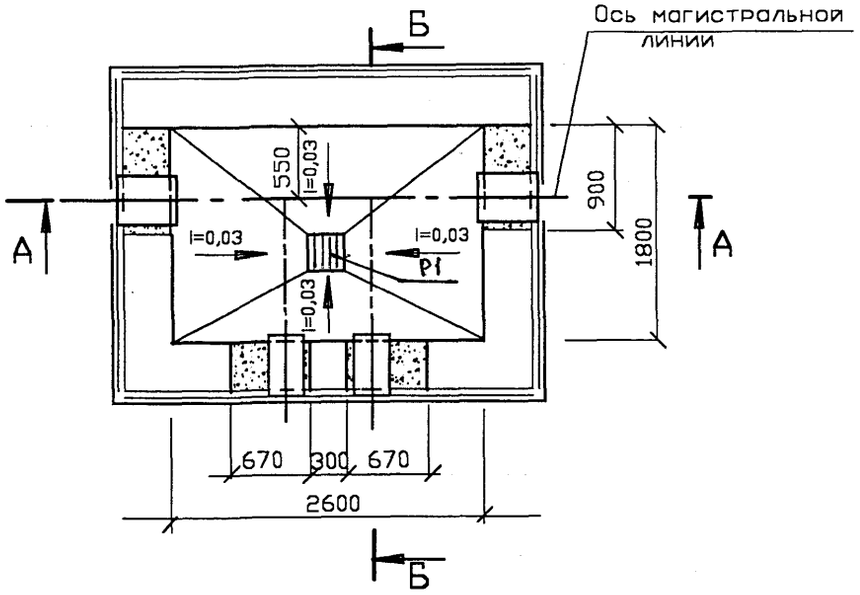


## Б-Б

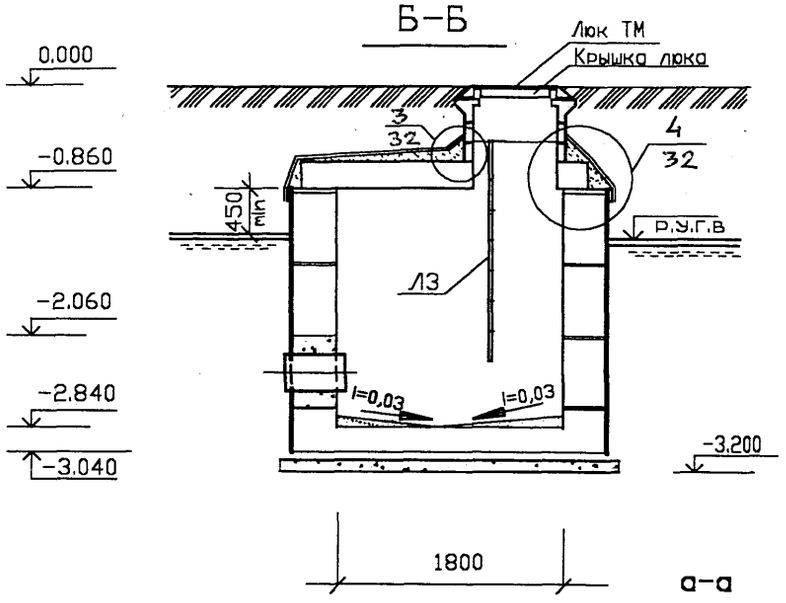


## а-а

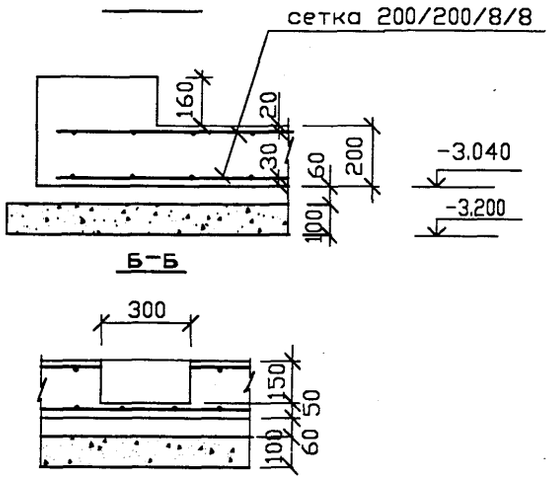


## План фундамента

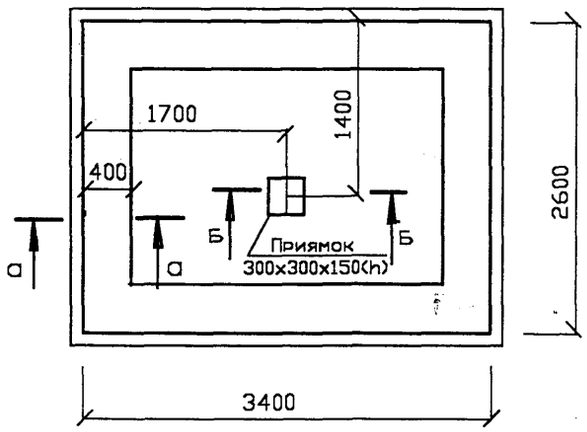


Защитный слой из цем.-пес. раствора М100 - 50мм
Гидроизоляция-2слоя изола на битуме
Выравнивающий слой из цем.-пес. раствора М100 -20мм
ж.б. плита перекрытия-110мм

## А-А

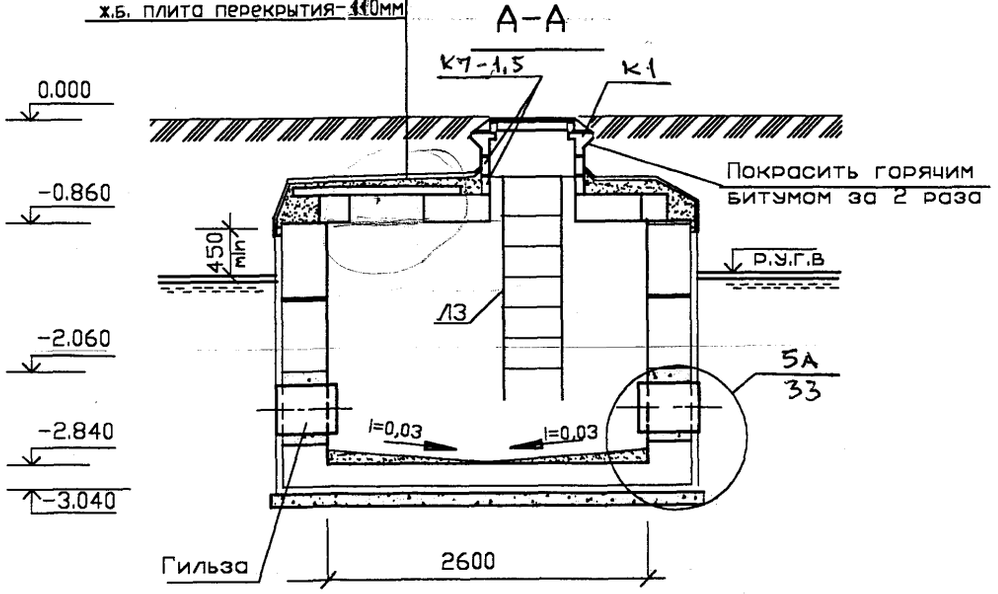


1.Монтажные планы см. стр. 17
2.Спецификацию см. стр. 18

Согласовано

Взам. инв.N

Подпись и дата

Инв.N подл.

| Изм. | Кол.уч. | Лист | №док. | Подп. | Дата |
|---|---|---|---|---|---|
| Нач.отд. | | Лавренов | | | |
| Н.контр. | | Лукьянова | | | |
| Гл.спец. | | Лукьянова | | | |
| Инж.1кат. | | Пахомова | | | |
| Исполнил | | Пахомова | | | |
| Проверил | | Лукьянова | | | |

ТО-02-17120
Заказчик: Москомархитектура

ПП 16-21
Альбом 2

Колодцы: ВКН-44А.

| Стадия | Лист | Листов |
|---|---|---|
| Р | 15 | |

План. Разрезы А-А,Б-Б.
План фундамента.

ОАО МОСПРОЕКТ
ОТУ

# Схема раскладки стеновых блоков

1 ряд

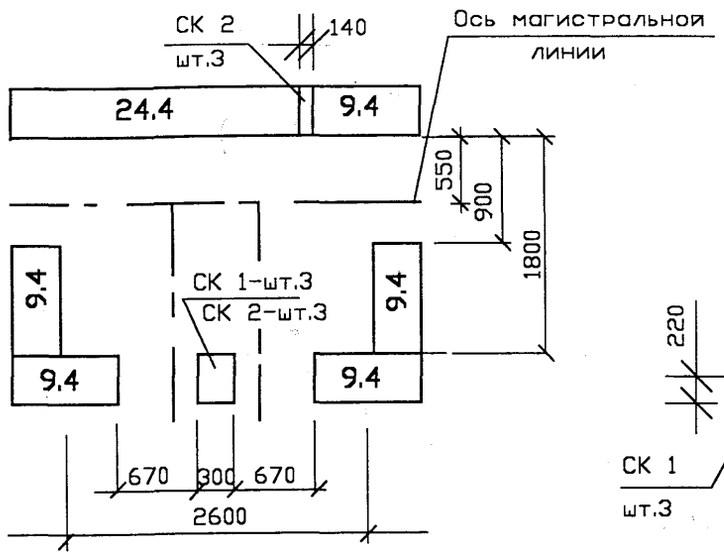


2 ряд

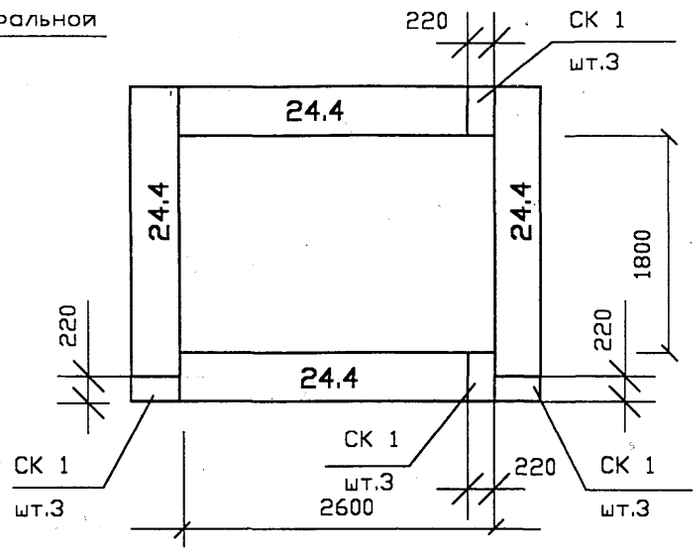


3 ряд

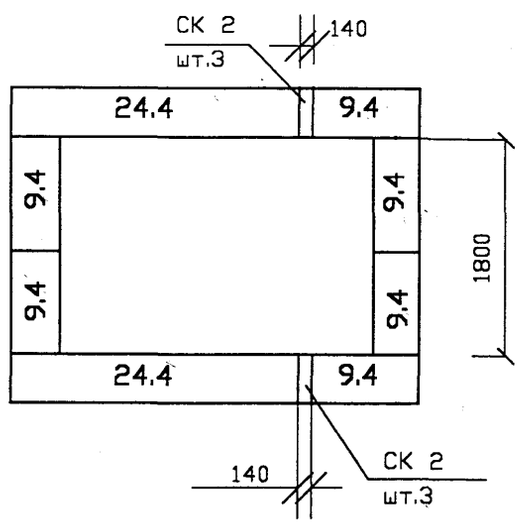


## План перекрытия

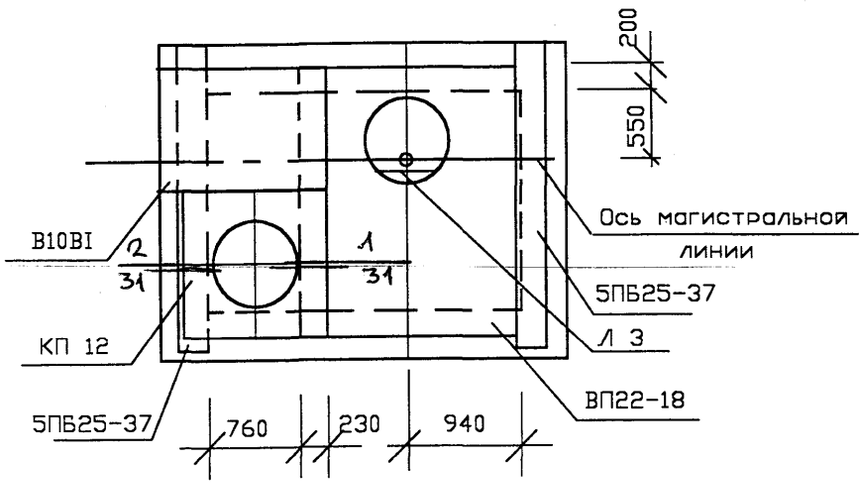


Примечания см. стр. 2

| Изм. | Кол.уч. | Лист | №док. | Подп. | Дата | ТО-02-17120<br>Заказчик: Москомархитектура | | | |
|---|---|---|---|---|---|---|---|---|---|
| | | | | | | ПП 16-21<br>Альбом 2 | | | |
| Нач.отд. | | Лавренов | | | | Колодцы: ВКН-44;ВКН-44А. | Стадия | Лист | Листов |
| Н.контр. | | Лукьянова | | | | | Р | 16 | |
| Гл.спец. | | Лукьянова | | | | | | | |
| Инж.1кат. | | Пахомова | | | | Монтажные планы. | ОАО МОСПРОЕКТ ОТУ | | |
| Исполнил | | Пахомова | | | | | | | |
| Проверил | | Лукьянова | | | | | | | |

Согласовано

Взам. инв.N

Подпись и дата

Инв.N подл.

| Марка поз. | Обозначение | Наименование | Кол. ВКН-44 | Кол. ВКН-44А | Масса ед.,тс | Приме-чание |
|---|---|---|---|---|---|---|
| | | Блоки бетонные для стен подвалов | | | | |
| | ГОСТ 13579-78 | ФБС 24.4.6-т | 7 | 7 | 1.30 | |
| | | ФБС 12.4.6-т | — | — | 0,64 | |
| | | ФБС 9.4.6-т | 11 | 11 | 0.47 | |
| | | Камни бетонные | | | | |
| | КПП фирмы „Зеленоградстрой" | СК 1 | 12 | 12 | 0,03 | |
| | | СК 2 | 9 | 9 | 0,017 | |
| | | Плиты перекрытия | | | | |
| | РК 2303-86 | ВП 22-18 | 1 | 1 | 1,40 | |
| | РК 1101-87 | КП 12 | 1 | 1 | 0,42 | |
| | ИЧ -173 | В10ВI | 1 | 1 | 0,34 | |
| | | Перемычки | | | | |
| | ГОСТ 948-84 | 5ПБ 25-37 | 2 | 2 | 0.338 | |
| | | Кольцо горловины | | | | |
| | | К-7-1,5 | 3 | 3 | 0,06 | |
| | РК 2201-82 | Опорное кольцо | | | | |
| | Очаковский комбинат ЖБИ | К1 | 2 | 2 | 0.130 | |
| | ГОСТ 3634-99 | Люк ТМ с крышкой | 2 | 2 | 0.113 | вариант |
| | ДКЛ.019.СБ | Дополнительная крышка люка с ограниченным доступом | 2 | 2 | | вариант |
| | ДГП „Мосводоканалкомплект" ООО „Мосводопром" | УОП-6 | 1 | 1 | 996 | вари-ант |
| | | МАТЕРИАЛЫ | | | | |
| | | Бетон В15 м3 | 3,26 | 4,26 | — | |
| | | Цементно-песчан.р-р,м3 | 0,75 | 1,1 | — | |
| | | Изол на битумной мастике , м2 | 20,0 | 165,0 | — | |
| | | Покраска горячим битумом , м2 | 27,0 | 2,0 | — | |
| | | Гильзы-металлическая труба, l=500мм. шт. | 4 | 4 | — | |
| | | Асбестоцементный лист =10мм, м2 | — | 26,0 | — | |
| | | Диафрагма из оцинкованной стали, шт. | — | 4 | — | |

Продолжение

| Марка поз. | Обозначение | Наименование | Кол. ВКН-41 | Кол. ВКН-41А | Масса ед.,кг | Приме-чание |
|---|---|---|---|---|---|---|
| | | Изделия металлические | | | | |
| | | Лестница металлическая | | | | |
| | СК 2201-88-36 | Л 3 | 1 | 1 | 17.86 | |
| | | | | | | |
| | л.33 | Скоба С-1 | 3 | 3 | 1.30 | |
| | л.33 | Решетка Р-1 | 1 | 1 | 7.10 | |
| | | | | | | |
| | | | | | | |
| | ГОСТ 8478-81 | Сетка 200/200/8/8 м2 | 17,7 | 17,7 | 69,9 | |
| | | | | | | |
| | | | | | | |
| | | | | | | |

Согласовано

Взам. инв.N

Подпись и дата

Инв.N подл.

| Изм. | Кол.уч. | Лист | №док. | Подп. | Дата |
|---|---|---|---|---|---|
| Нач.отд. | | Лавренов | | | |
| Н.контр. | | Лукьянова | | | |
| Гл.спец. | | Лукьянова | | | |
| Инж.1кат. | | Пахомова | | | |
| Исполнил | | Пахомова | | | |
| Проверил | | Лукьянова | | | |

ТО-02-17120
Заказчик: Москомархитектура

**ПП 16-21**
**Альбом 2**

**Колодцы: ВКН-44;ВКН-44А.**

| Стадия | Лист | Листов |
|---|---|---|
| Р | 17 | |

**Групповая спецификация.**

ОАО МОСПРОЕКТ ОТУ

## План

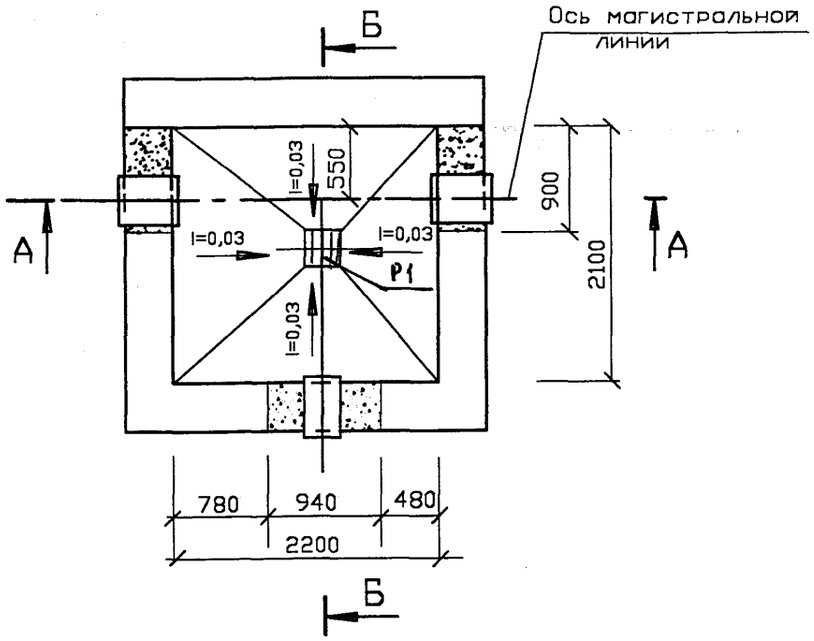


## Б-Б

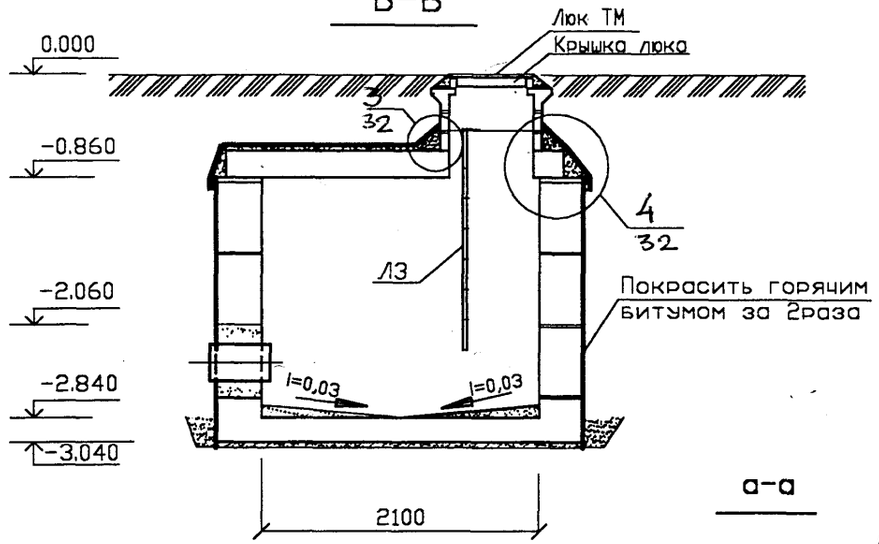


## План фундамента

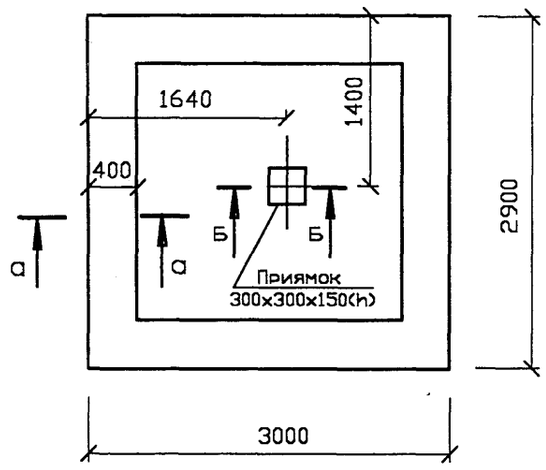


## а-а

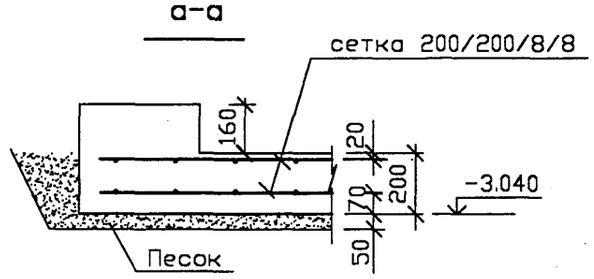


## Б-Б

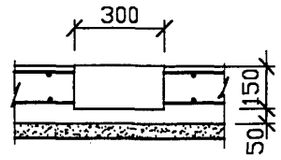


| Защитный слой из цем.-пес. раствора м100 –50 мм. |
|---|
| Гидроизоляция – 2 слоя изола на битуме |
| Выравнивающий слой из цем.-пес. раствора м100–20мм |
| ж.б. плита перекрытия–220мм |

## А-А

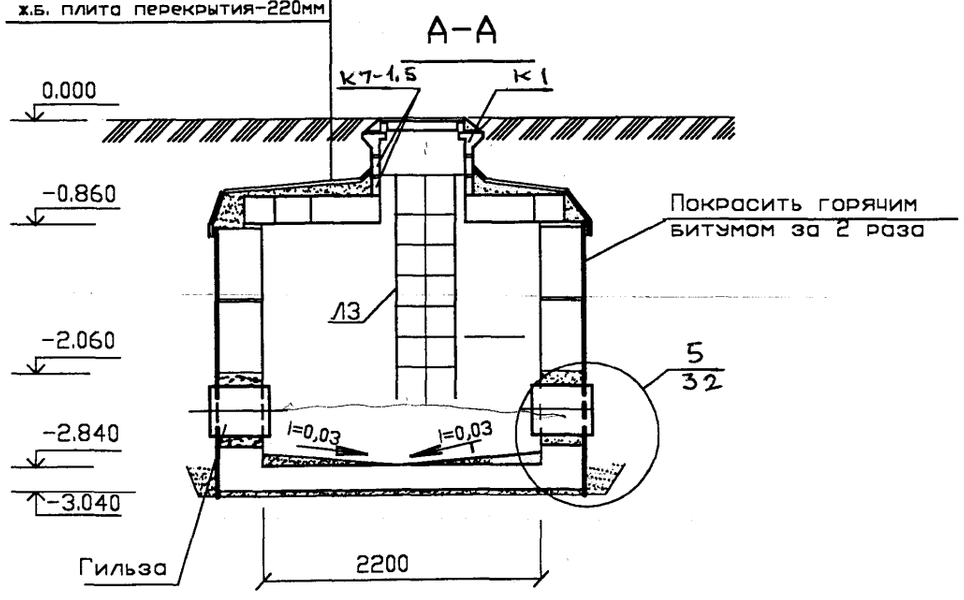


1.Монтажные планы см. стр.
2.Спецификацию см. стр.

Согласовано

Взам. инв.N

Подпись и дата

Инв.N подл.

| Изм. | Кол.уч. | Лист | №док. | Подп. | Дата |
|---|---|---|---|---|---|
| Нач.отд. | | Лавренов | | | |
| Н.контр. | | Лукьянова | | | |
| Гл.спец. | | Лукьянова | | | |
| Инж.1кат. | | Пахомова | | | |
| Исполнил | | Пахомова | | | |
| Проверил | | Лукьянова | | | |

**ТО-02-17120**
**Заказчик: Москомархитектура**

**ПП 16-21**
**Альбом 2**

**Колодцы: ВКН-45.**

| Стадия | Лист | Листов |
|---|---|---|
| Р | 18 | |

**План. Разрезы А-А,Б-Б. План фундамента.**

ОАО МОСПРОЕКТ ОТУ

## План

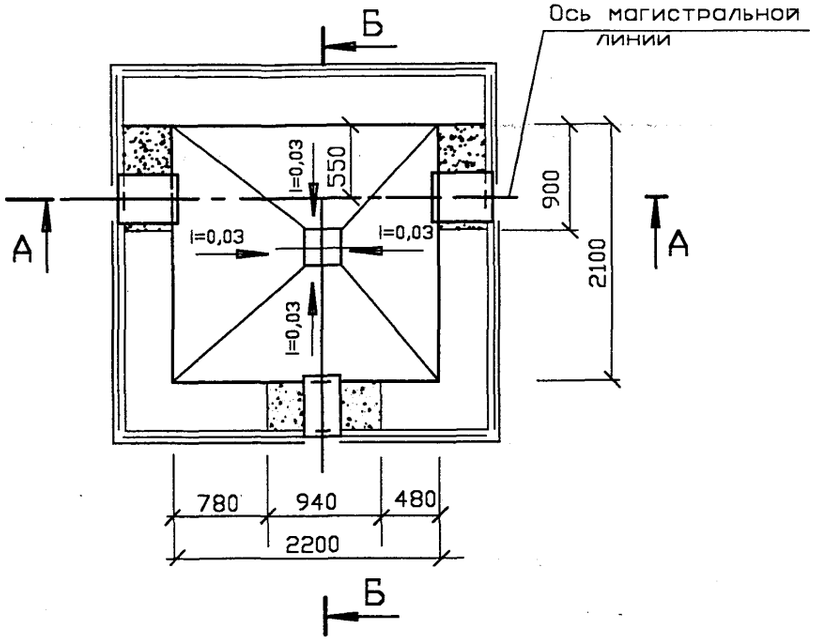


## Б-Б

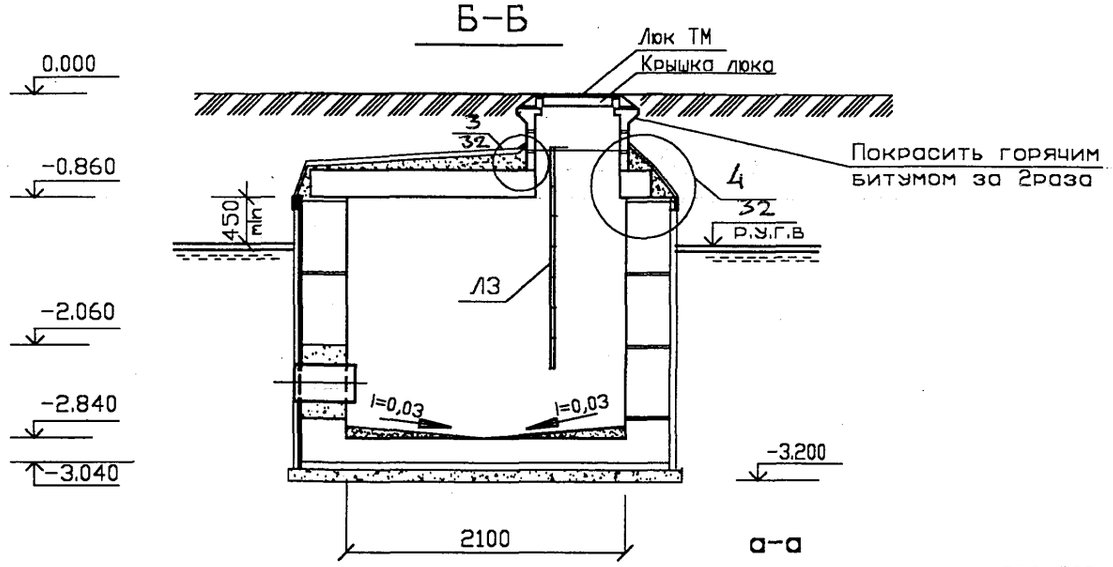


## План фундамента

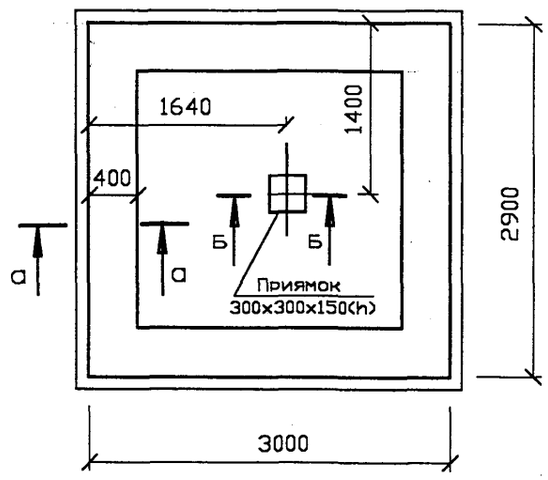


## а-а

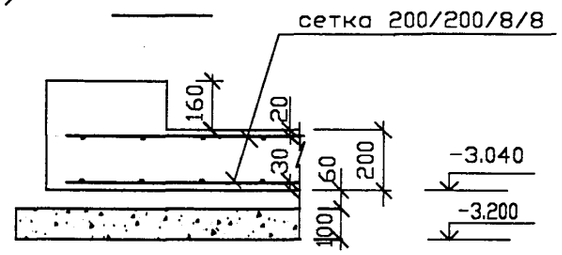


## Б-Б

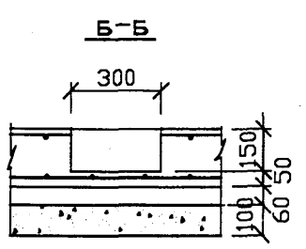


| Защитный слой из цем.-пес. раствора м100 -50 мм. |
|---|
| Гидроизоляция - 2 слоя изола на битуме |
| Выравнивающий слой из цем.-пес. раствора м100-20мм |
| ж.б. плита перекрытия-220мм |

## А-А

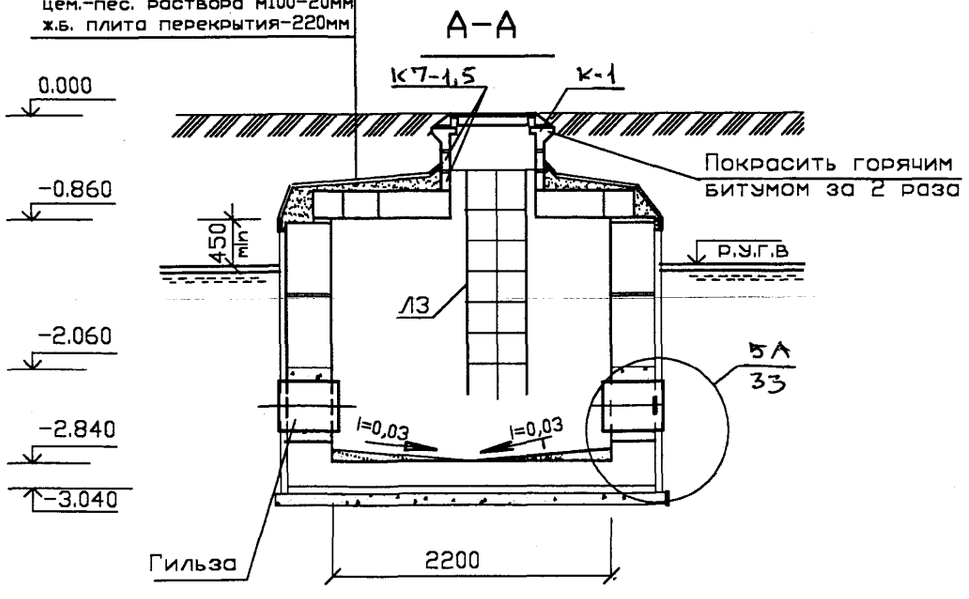


1.Монтажные планы см. стр.21
2.Спецификацию см. стр. 22

Согласовано

Взам. инв.N

Подпись и дата

Инв.N подл.

| Изм. | Кол.уч. | Лист | №док. | Подп. | Дата |
|---|---|---|---|---|---|
| Нач.отд. | | Лавренов | | | |
| Н.контр. | | Лукьянова | | | |
| Гл.спец. | | Лукьянова | | | |
| Инж.1кат. | | Пахомова | | | |
| Исполнил | | Пахомова | | | |
| Проверил | | Лукьянова | | | |

**ТО-02-17120**
**Заказчик: Москомархитектура**

**ПП 16-21**
**Альбом 2**

**Колодцы: ВКН-45А.**

| Стадия | Лист | Листов |
|---|---|---|
| Р | 19 | |

**План. Разрезы А-А,Б-Б. План фундамента.**

ОАО МОСПРОЕКТ ОТУ

# Схема раскладки стеновых блоков

1 ряд

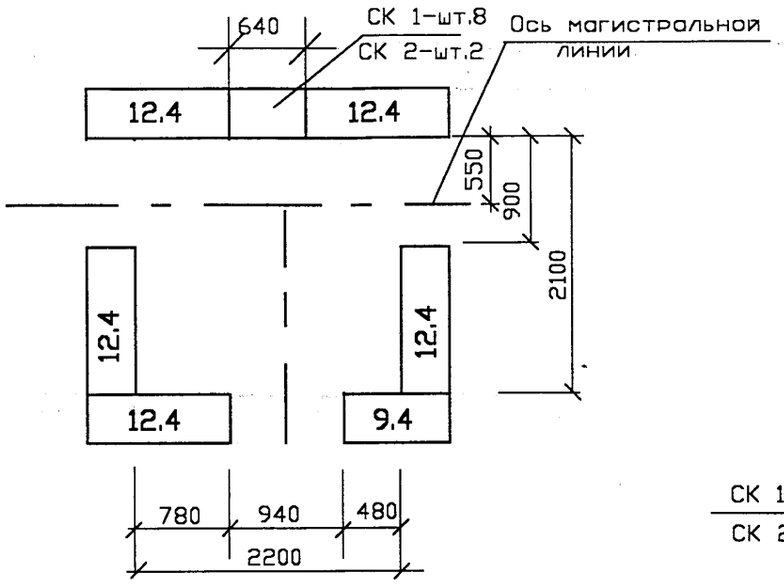


2 ряд

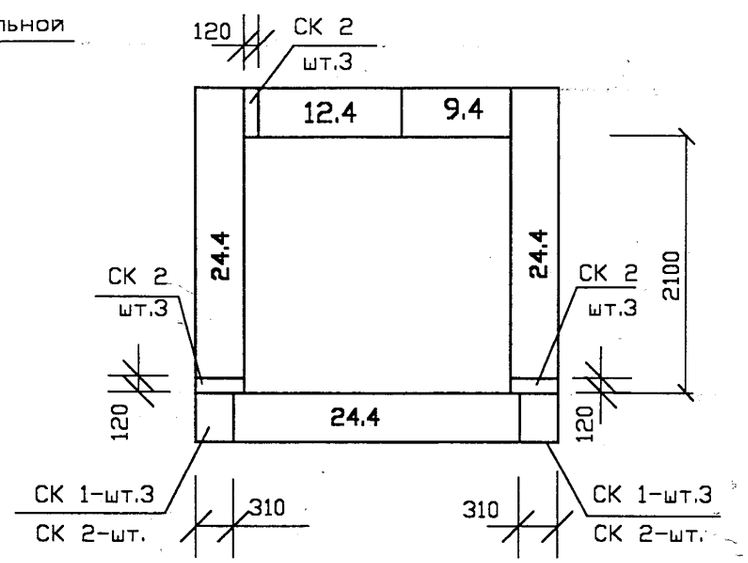


3 ряд

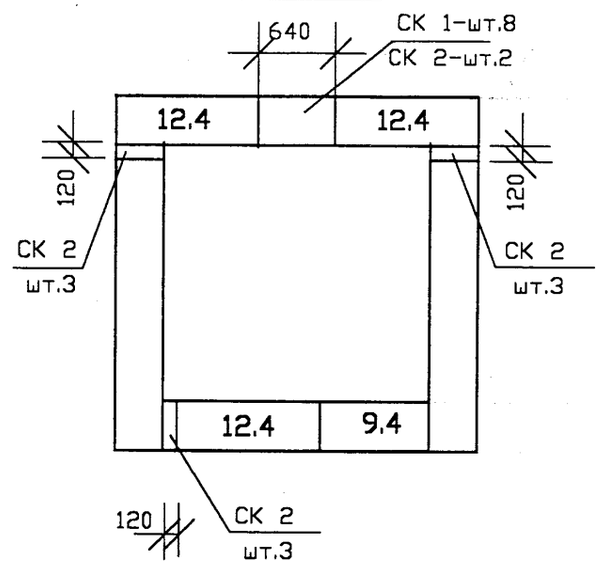


## План перекрытия

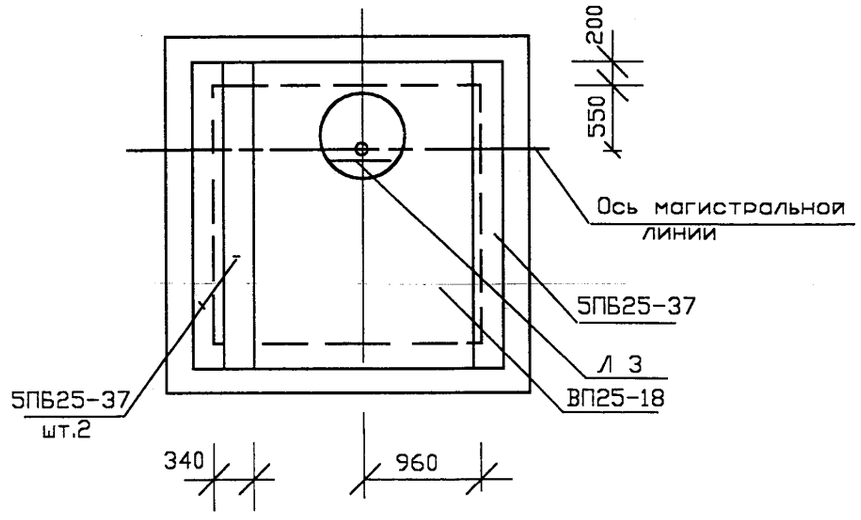


Примечания см. стр. 2

Согласовано

Инв.N подл. | Подпись и дата | Взам. инв.N

| Изм. | Кол.уч. | Лист | №док. | Подп. | Дата |
|---|---|---|---|---|---|
| Нач.отд. | | Лавренов | | | |
| Н.контр. | | Лукьянова | | | |
| Гл.спец. | | Лукьянова | | | |
| Инж.1кат. | | Пахомова | | | |
| Исполнил | | Пахомова | | | |
| Проверил | | Лукьянова | | | |

ТО-02-17120
Заказчик: Москомархитектура

**ПП 16-21**
**Альбом 2**

**Колодцы: ВКН-45;ВКН-45А.**

| Стадия | Лист | Листов |
|---|---|---|
| Р | 20 | |

**Монтажные планы.**

ОАО МОСПРОЕКТ ОТУ

| Марка поз. | Обозначение | Наименование | Кол. ВКН-45 | Кол. ВКН-45А | Масса ед.,тс | Примечание |
|---|---|---|---|---|---|---|
| | | Блоки бетонные для стен подвалов | | | | |
| | ГОСТ 13579-78 | ФБС 24.4.6-т | 5 | 5 | 1.30 | |
| | | ФБС 12.4.6-т | 9 | 9 | 0,64 | |
| | | ФБС 9.4.6-т | 3 | 3 | 0.47 | |
| | | Камни бетонные | | | | |
| | КПП фирмы „Зеленоградстрой" | СК 1 | 22 | 22 | 0,03 | |
| | | СК 2 | 26 | 26 | 0,017 | |
| | | Плиты перекрытия | | | | |
| | РК 2303-72 | ВП 25-18 | 1 | 1 | 2,22 | |
| | РК 1101-87 | КП 12 | – | – | 0,42 | |
| | ИЖ -173 | В10ВI | – | – | 0.34 | |
| | | Перемычки | | | | |
| | ГОСТ 948-84 | 5ПБ 25-37 | 3 | 3 | 0,338 | |
| | | Кольцо горловины | | | | |
| | РК 2201-82 | К-7-1,5 | 2 | 2 | 0,06 | |
| | | Опорное кольцо | | | | |
| | Очаковский комбинат ЖБИ | К1 | 1 | 1 | 0.130 | |
| | ГОСТ 3634-99 | Люк ТМ с крышкой | 1 | 1 | 0.113 | Вариант |
| | ДКЛ.019.СБ | Дополнительная крышка люка с ограниченным доступом | 1 | 1 | | Вариант |
| | ДПП „Мосводоканалкомплект" ООО „Мосводопром" | УОП-6 | 1 | 1 | 996 | Вариант |
| | | МАТЕРИАЛЫ | | | | |
| | | Бетон В15 м3 | 3,14 | 4,14 | – | |
| | | Цементно-песчан.р-р,м3 | 0,72 | 1,07 | – | |
| | | Изол на битумной мастике , м2 | 18,0 | 172,0 | – | |
| | | Покраска горячим битумом , м2 | 26,0 | 2,0 | – | |
| | | Гильзы-металлическая труба, l=500мм. шт. | 3 | 3 | – | |
| | | Асбестоцементный лист =10мм, м2 | – | 25 | – | |
| | | Диафрагма из оцинкованной стали, шт. | – | 3 | – | |

Продолжение

| Марка поз. | Обозначение | Наименование | Кол. ВКН-41 | Кол. ВКН-41А | Масса ед.,кг | Примечание |
|---|---|---|---|---|---|---|
| | | Изделия металлические | | | | |
| | | Лестница металлическая | | | | |
| | СК 2201-88-36 | Л 3 | 1 | 1 | 17.86 | |
| | | | | | | |
| | 1.33 | Скоба С-1 | 3 | 3 | 1.30 | |
| | 1.33 | Решетка Р-1 | 1 | 1 | 7.10 | |
| | | | | | | |
| | | | | | | |
| | ГОСТ 8478-81 | Сетка 200/200/8/8 м2 | 17,4 | 17,4 | 68,7 | |
| | | | | | | |
| | | | | | | |
| | | | | | | |

Согласовано

Взам. инв.N

Подпись и дата

Инв.N подл.

| Изм. | Кол.уч. | Лист | №док. | Подп. | Дата |
|---|---|---|---|---|---|
| Нач.отд. | | Лавренов | | | |
| Н.контр. | | Лукьянова | | | |
| Гл.спец. | | Лукьянова | | | |
| Инж.1кат. | | Пахомова | | | |
| Исполнил | | Пахомова | | | |
| Проверил | | Лукьянова | | | |

ТО-02-17120
Заказчик: Москомархитектура

ШП 16-21
Альбом 2

Колодцы: ВКН-45;ВКН-45А.

| Стадия | Лист | Листов |
|---|---|---|
| Р | 21 | |

Групповая спецификация.

ОАО МОСПРОЕКТ ОТУ

## План

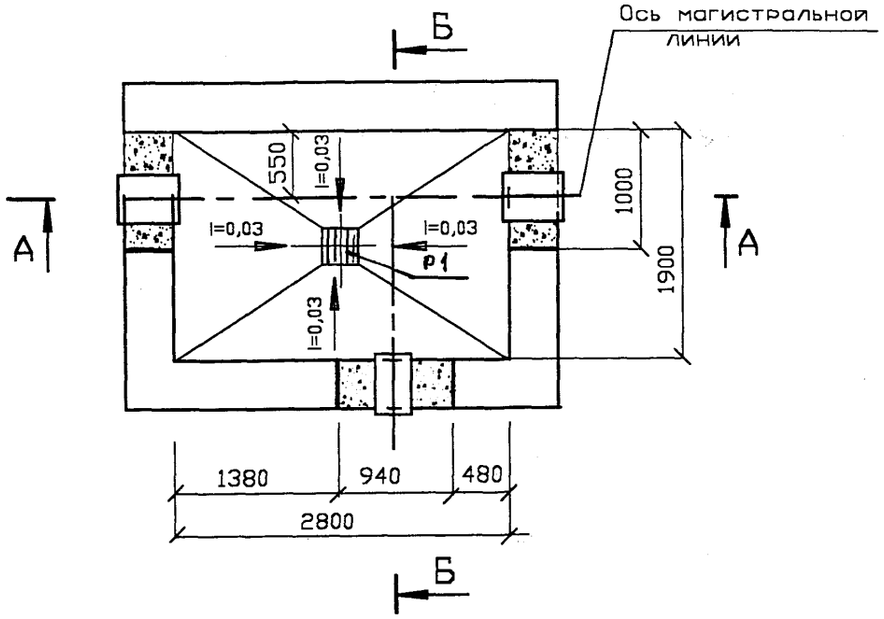


## Б-Б

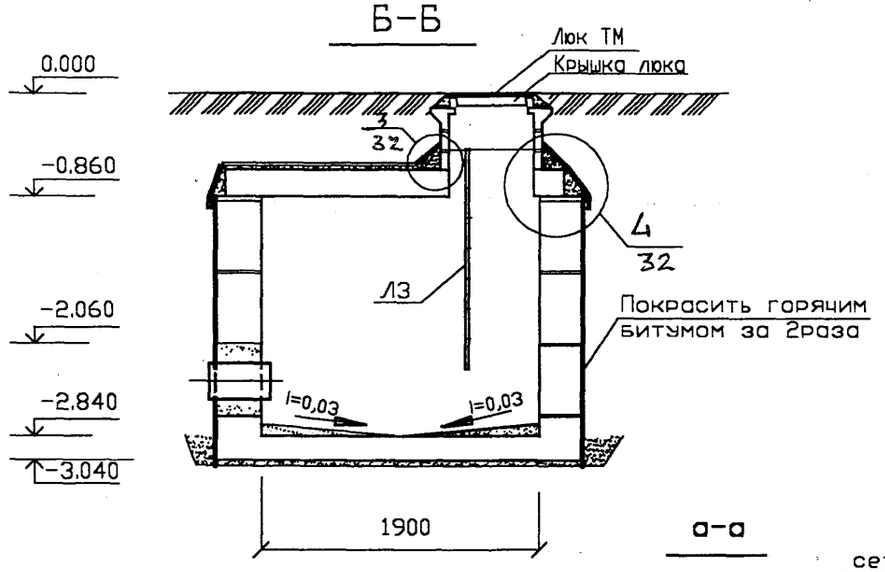


## План фундамента

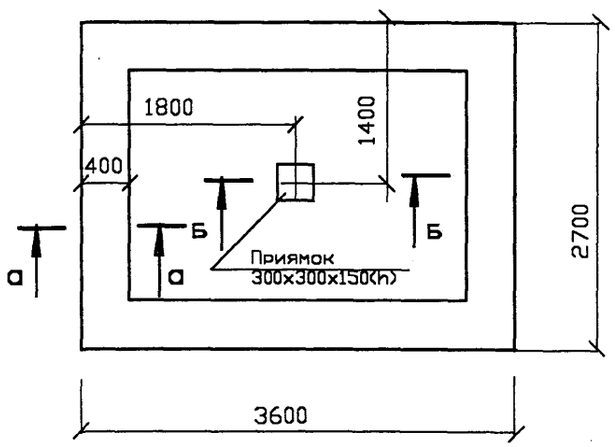


## а-а

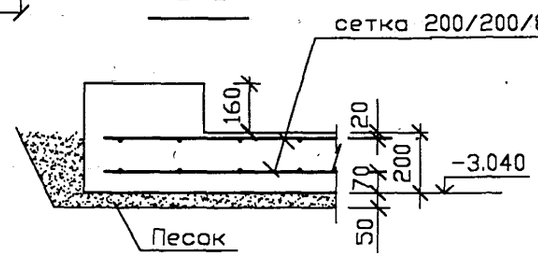


## Б-Б




| Защитный слой из цем.-пес. раствора М100 – 50мм |
|---|
| Гидроизоляция-2слоя изола на битуме |
| Выравнивающий слой из цем.-пес. раствора М100 –20мм |
| ж.б. плита перекрытия– 110мм |

## А-А

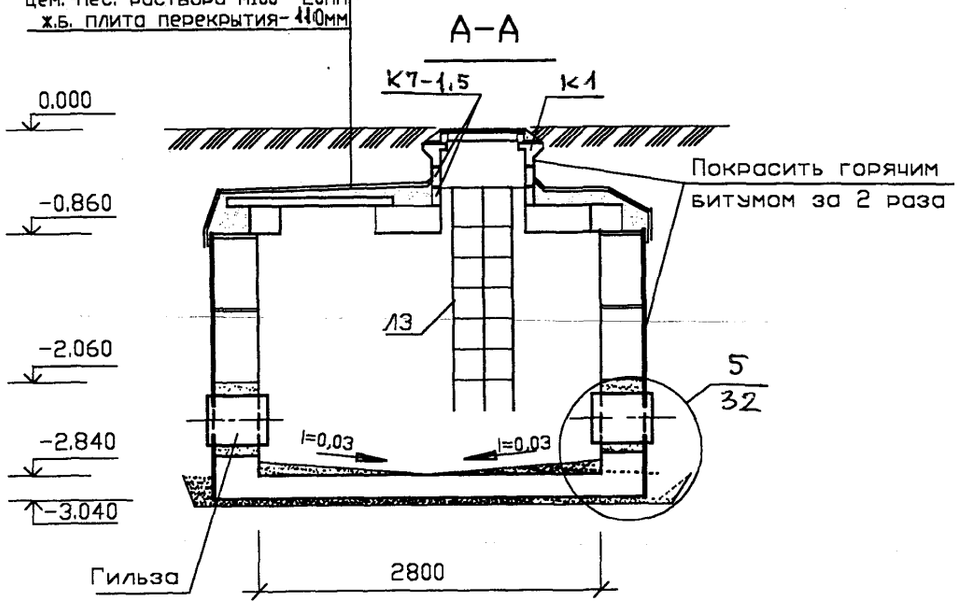


1.Монтажные планы см. стр. 24
2.Спецификацию см. стр. 25

Согласовано

Взам. инв.N

Подпись и дата

Инв.N подл.

| Изм. | Кол.уч. | Лист | №док. | Подп. | Дата |
|---|---|---|---|---|---|
| Нач.отд. | | Лавренов | | | |
| Н.контр. | | Лукьянова | | | |
| Гл.спец. | | Лукьянова | | | |
| Инж.1кат. | | Пахомова | | | |
| Исполнил | | Пахомова | | | |
| Проверил | | Лукьянова | | | |

**ТО-02-17120**
**Заказчик: Москомархитектура**

**ПП 16-21**
**Альбом 2**

**Колодцы: ВКН-46.**

| Стадия | Лист | Листов |
|---|---|---|
| Р | 22 | |

**План. Разрезы А-А,Б-Б. План фундамента.**

ОАО МОСПРОЕКТ ОТУ

## План

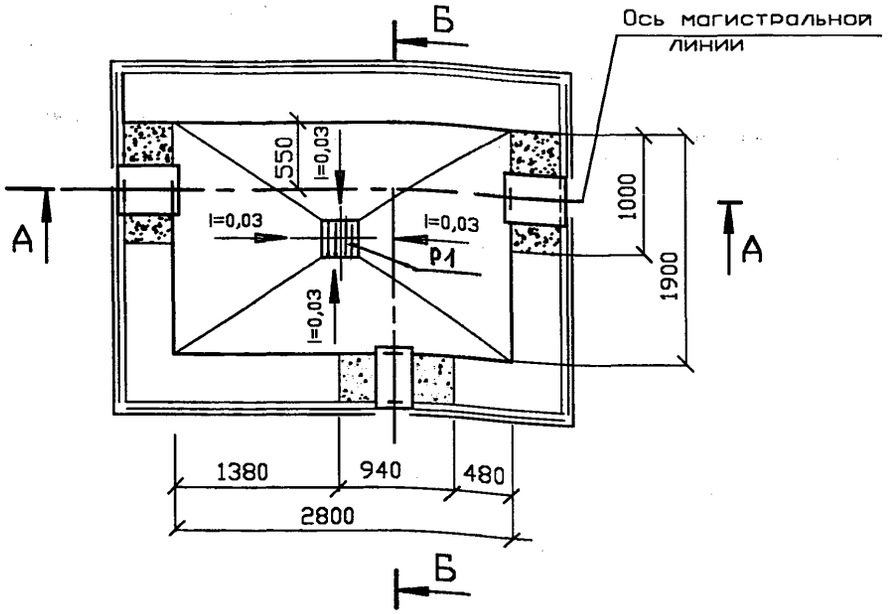


## Б-Б

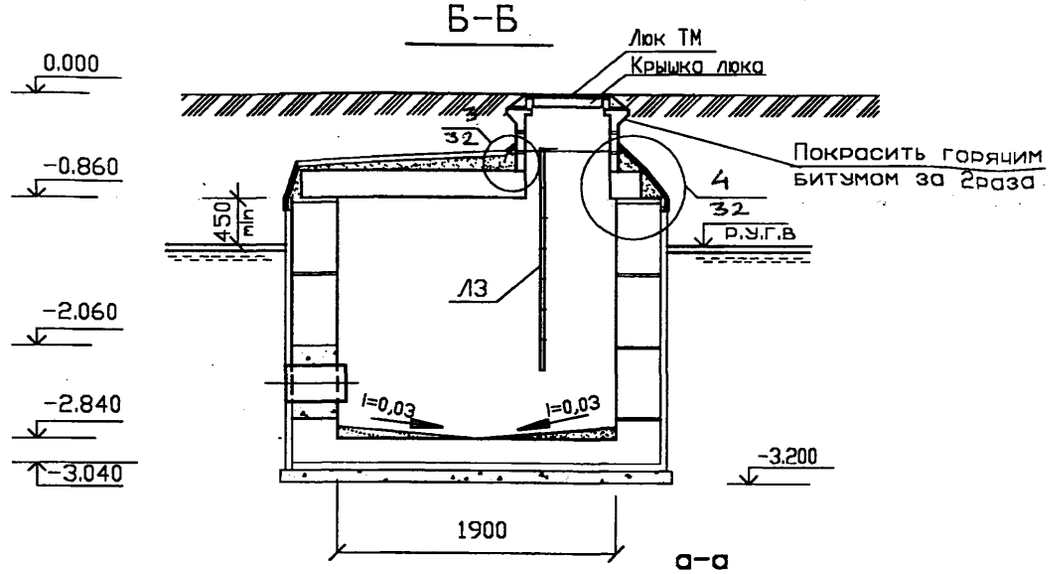


## План фундамента

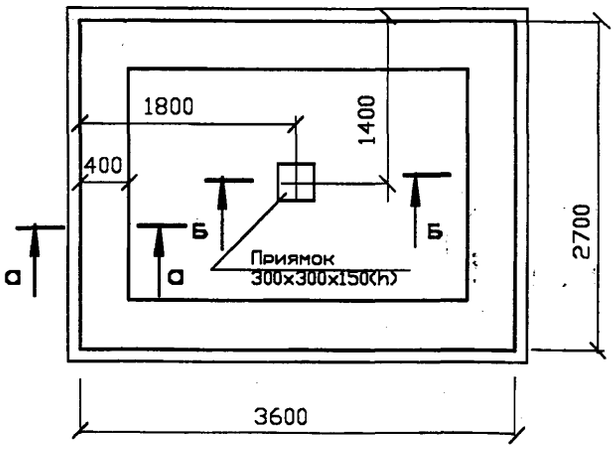


## а-а

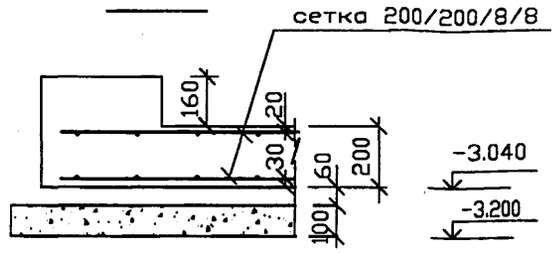


## Б-Б

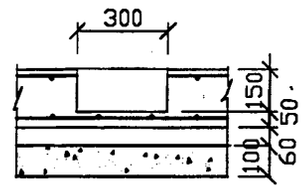


Защитный слой из цем.-пес. раствора М100 – 50мм
Гидроизоляция-2слоя изола на битуме
Выравнивающий слой из цем.-пес. раствора М100 -20мм
ж.б. плита перекрытия-110мм

## А-А

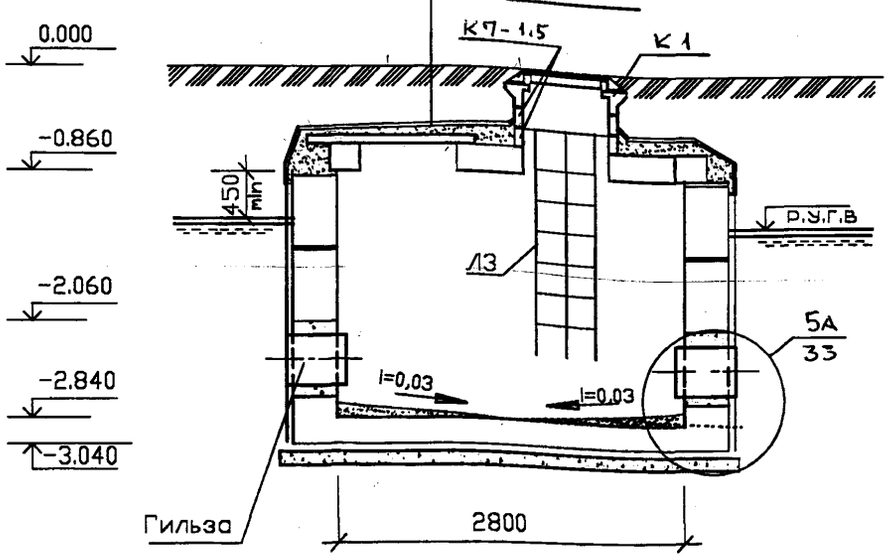


1.Монтажные планы см. стр. 25
2.Спецификацию см. стр. 26

| Изм. | Кол.уч. | Лист | №док. | Подп. | Дата |
|---|---|---|---|---|---|
| Нач.отд. | | Лавренов | | | |
| Н.контр. | | Лукьянова | | | |
| Гл.спец. | | Лукьянова | | | |
| Инж.1кат. | | Пахомова | | | |
| Исполнил | | Пахомова | | | |
| Проверил | | Лукьянова | | | |

ТО-02-17120
Заказчик: Москомархитектура

ПП 16-21
Альбом 2

**Колодцы: ВКН-46А.**

| Стадия | Лист | Листов |
|---|---|---|
| Р | 23 | |

**План. Разрезы А-А,Б-Б. План фундамента.**

ОАО МОСПРОЕКТ ОТУ

Согласовано

Взам. инв.N

Подпись и дата

Инв.N подл.

# Схема раскладки стеновых блоков

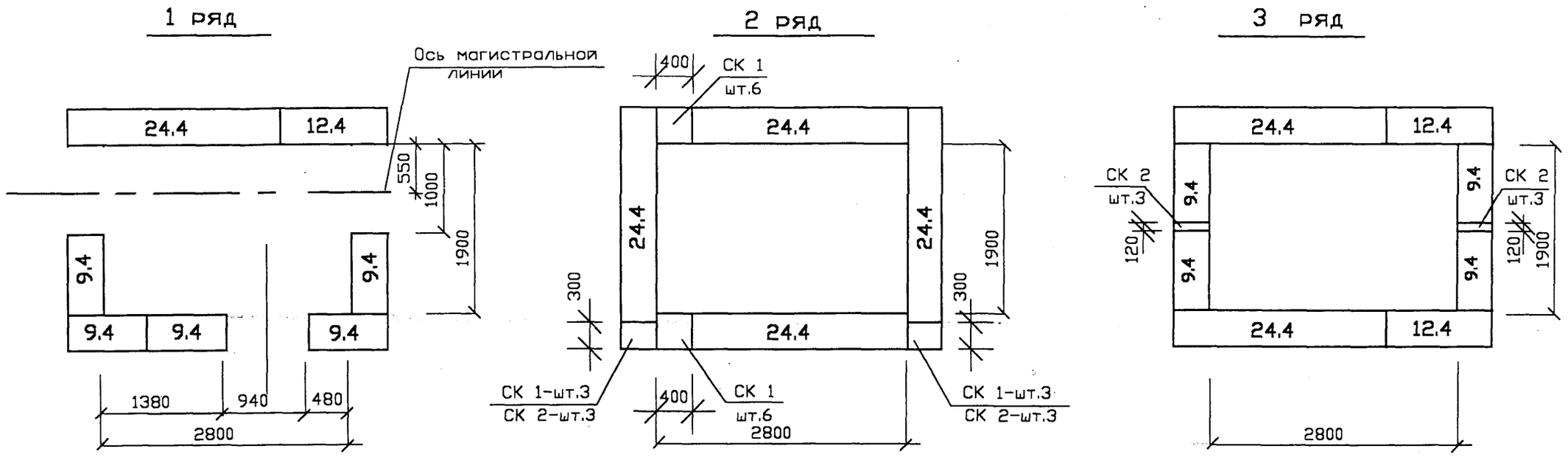


## План перекрытия

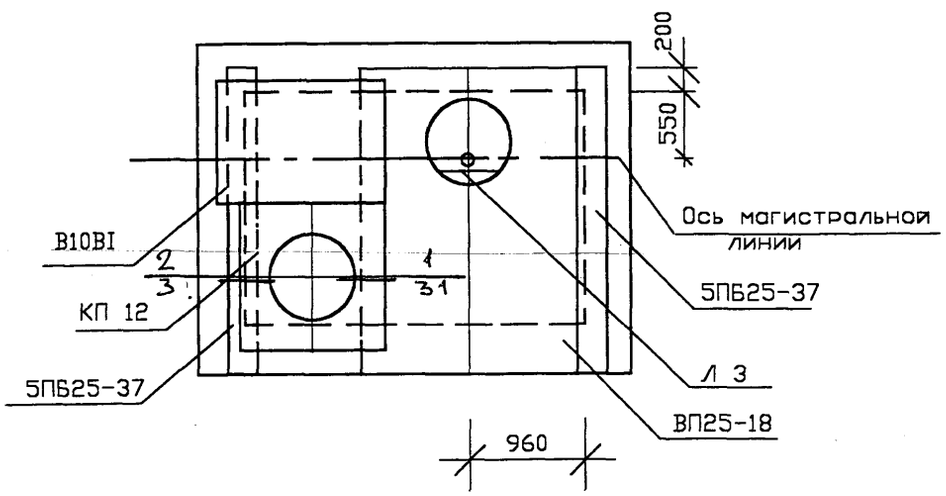


Примечания см. стр. 2

Согласовано

Взам. инв.N

Подпись и дата

Инв.N подл.

| Изм. | Кол.уч. | Лист | №док. | Подп. | Дата |
|---|---|---|---|---|---|
| Нач.отд. | | Лавренов | | | |
| Н.контр. | | Лукьянова | | | |
| Гл.спец. | | Лукьянова | | | |
| Инж.1кат. | | Пахомова | | | |
| Исполнил | | Пахомова | | | |
| Проверил | | Лукьянова | | | |

**ТО-02-17120**
**Заказчик: Москомархитектура**

**ПП 16-21**
**Альбом 2**

**Колодцы: ВКН-46;ВКН-46А.**

| Стадия | Лист | Листов |
|---|---|---|
| Р | 24 | |

**Монтажные планы.**

ОАО МОСПРОЕКТ ОТУ

| Марка поз. | Обозначение | Наименование | Кол. ВКН-46 | Кол. ВКН-46А | Масса ед.,тс | Примечание |
|---|---|---|---|---|---|---|
| | | Блоки бетонные для стен подвалов | | | | |
| | ГОСТ 13579-78 | ФБС 24.4.6-т | 7 | 7 | 1.30 | |
| | | ФБС 12.4.6-т | 3 | 3 | 0,64 | |
| | | ФБС 9.4.6-т | 9 | 9 | 0.47 | |
| | | Камни бетонные | | | | |
| | КПП фирмы "Зеленоградстрой" | СК 1 | 18 | 18 | 0.03 | |
| | | СК 2 | 12 | 12 | 0,017 | |
| | | Плиты перекрытия | | | | |
| | РК 2303-72 | ВП 25-18 | 1 | 1 | 2,22 | |
| | РК 1101-87 | КП 12 | 1 | 1 | 0,42 | |
| | ИЧ -173 | В10ВI | 1 | 1 | 0,34 | |
| | | Перемычки | | | | |
| | | 5ПБ 25-37 | 2 | 2 | 0,338 | |
| | | Кольцо горловины | | | | |
| | | К-7-1,5 | 3 | 3 | 0,06 | |
| | РК 2201-82 | Опорное кольцо | | | | |
| | Очаковский комбинат ЖБИ | К1 | 2 | 2 | 0.130 | |
| | ГОСТ 3634-99 | Люк ТМ с крышкой | 2 | 2 | 0.113 | Вариант |
| | ДКЛ.019.СБ | Дополнительная крышка люка с ограниченным доступом | 2 | 2 | | Вариант |
| | ДПП "Мосводоканалкомплект" ООО "Мосводопром" | УОП-6 | 1 | 1 | 996 | Вариант |
| | | МАТЕРИАЛЫ | | | | |
| | | Бетон В15 м3 | 3,35 | 4,45 | – | |
| | | Цементно-песчан.р-р,м3 | 0,83 | 1,23 | – | |
| | | Изол на битумной мастике , м2 | 20,0 | 177,0 | – | |
| | | Покраска горячим битумом , м2 | 29,0 | 2,0 | – | |
| | | Гильзы-металлическая труба, l=500мм. шт. | 3 | 3 | – | |
| | | Асбестоцементный лист =10мм, м2 | – | 28,0 | – | |
| | | Диафрагма из оцинкованной стали, шт. | – | 3 | – | |

Продолжение

| Марка поз. | Обозначение | Наименование | Кол. ВКН-41 | Кол. ВКН-41А | Масса ед.,кг | Примечание |
|---|---|---|---|---|---|---|
| | | Изделия металлические | | | | |
| | | Лестница металлическая | | | | |
| | СК 2201-88-36 | Л 3 | 1 | 1 | 17.86 | |
| | | | | | | |
| | | Скоба С-1 | 3 | 3 | 1.30 | |
| | | Решетка Р-1 | 1 | 1 | 7.10 | |
| | | | | | | |
| | | | | | | |
| | ГОСТ 8478-81 | Сетка 200/200/8/8 м2 | 19,4 | 19,4 | 76,6 | |
| | | | | | | |
| | | | | | | |
| | | | | | | |

Согласовано

Взам. инв.N

Подпись и дата

Инв.N подл.

| Изм. | Кол.уч. | Лист | №док. | Подп. | Дата |
|---|---|---|---|---|---|
| Нач.отд. | | Лавренов | | | |
| Н.контр. | | Лукьянова | | | |
| Гл.спец. | | Лукьянова | | | |
| Инж.1кат. | | Пахомова | | | |
| Исполнил | | Пахомова | | | |
| Проверил | | Лукьянова | | | |

ТО-02-17120
Заказчик: Москомархитектура

ШП 16-21
Альбом 2

Колодцы: ВКН-46;ВКН-46А.

| Стадия | Лист | Листов |
|---|---|---|
| Р | 25 | |

Групповая спецификация.

ОАО МОСПРОЕКТ ОТУ

## План

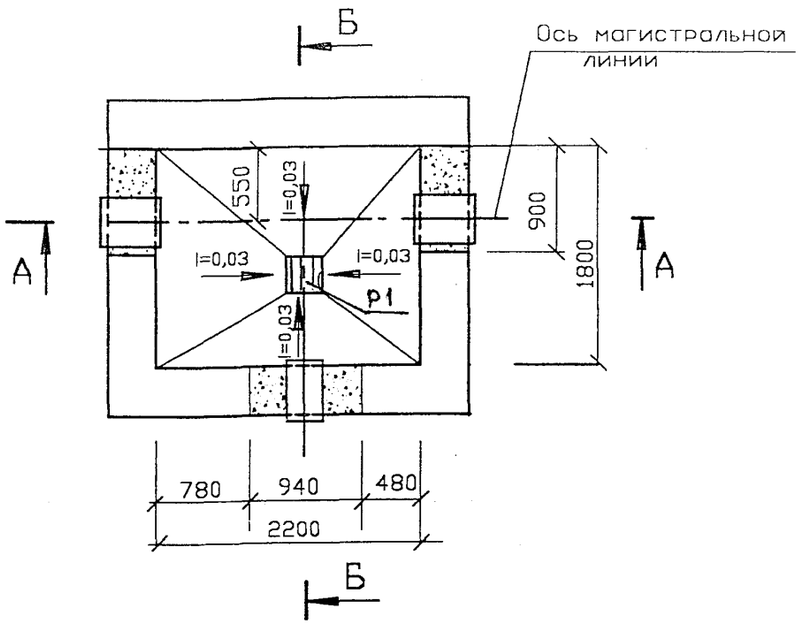


## Б-Б

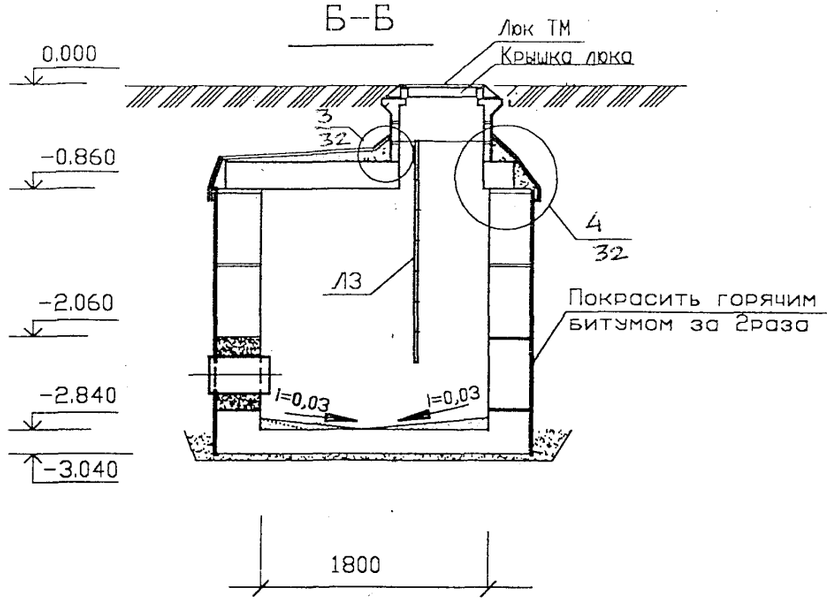


| Защитный слой из цем.-пес. раствора м100 -50 мм. |
|---|
| Гидроизоляция - 2 слоя изола на битуме |
| Выравнивающий слой из цем.-пес. раствора м100-20мм |
| ж.б. плита перекрытия-220мм |

## А-А

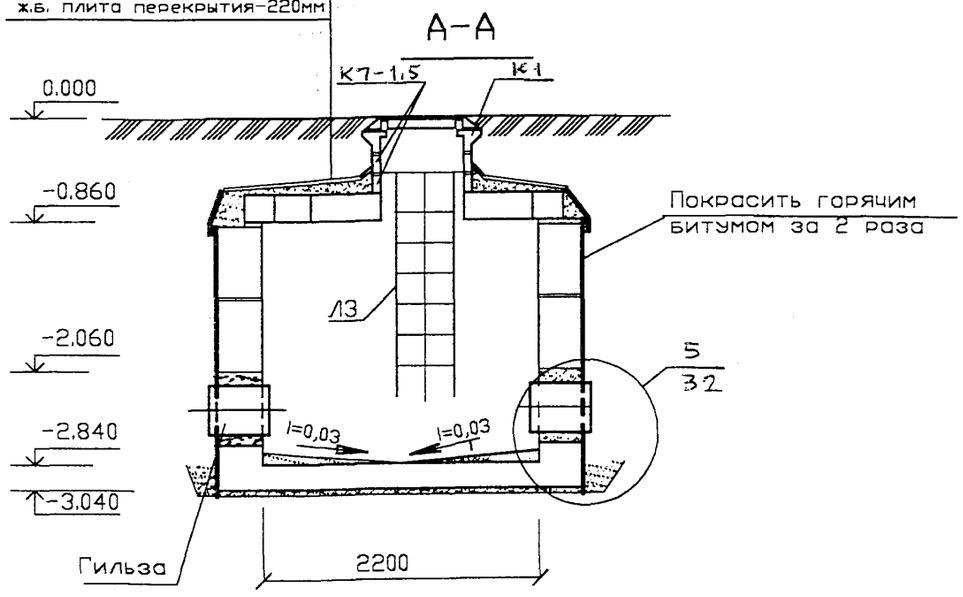


## План фундамента

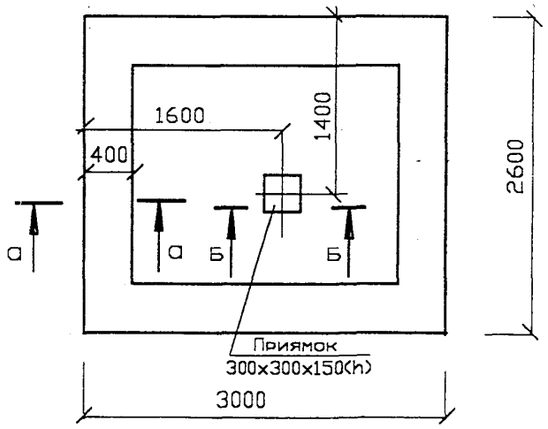


## а-а

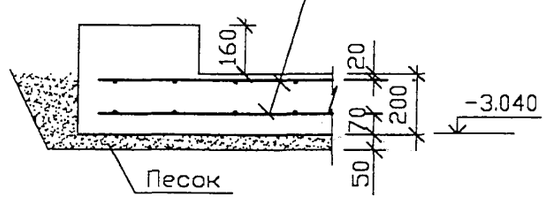


## Б-Б

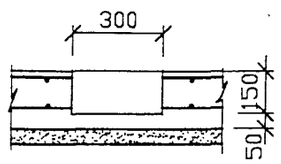


1.Монтажные планы см. стр. 29
2.Спецификацию см. стр. 30

| Изм. | Кол.уч. | Лист | №док. | Подп. | Дата | ТО-02-17120 Заказчик: Москомархитектура | | | |
|---|---|---|---|---|---|---|---|---|---|
| | | | | | | ПП 16-21 Альбом 2 | | | |
| Нач.отд. | | Лавренов | | | | Колодцы: ВКН-47;ВКН-48. | Стадия | Лист | Листов |
| Н.контр. | | Лукьянова | | | | | Р | 26 | |
| Гл.спец. | | Лукьянова | | | | | | | |
| Инж.1кат. | | Пахомова | | | | План. Разрезы А-А,Б-Б. План фундамента. | ОАО МОСПРОЕКТ ОТУ | | |
| Исполнил | | Пахомова | | | | | | | |
| Проверил | | Лукьянова | | | | | | | |

Согласовано | Взам. инв.N | Подпись и дата | Инв.N подл.

## План

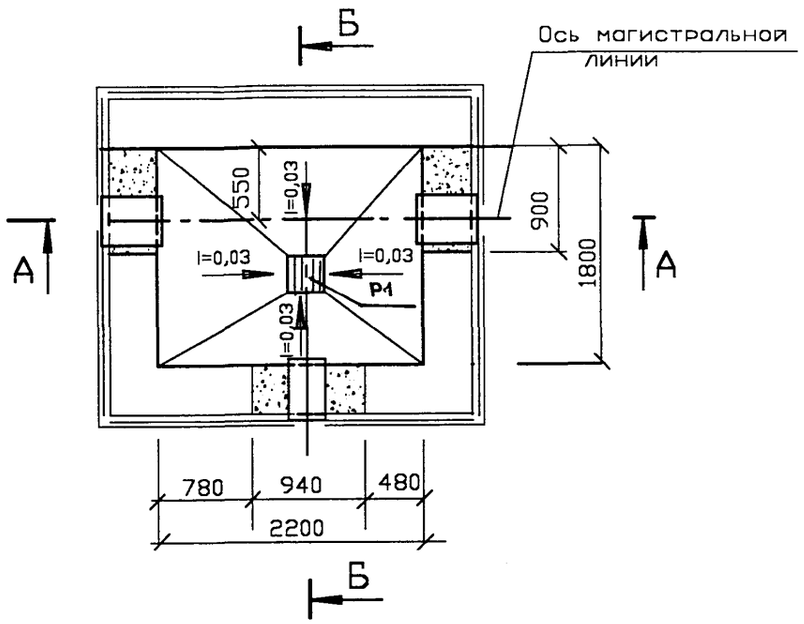


## Б-Б

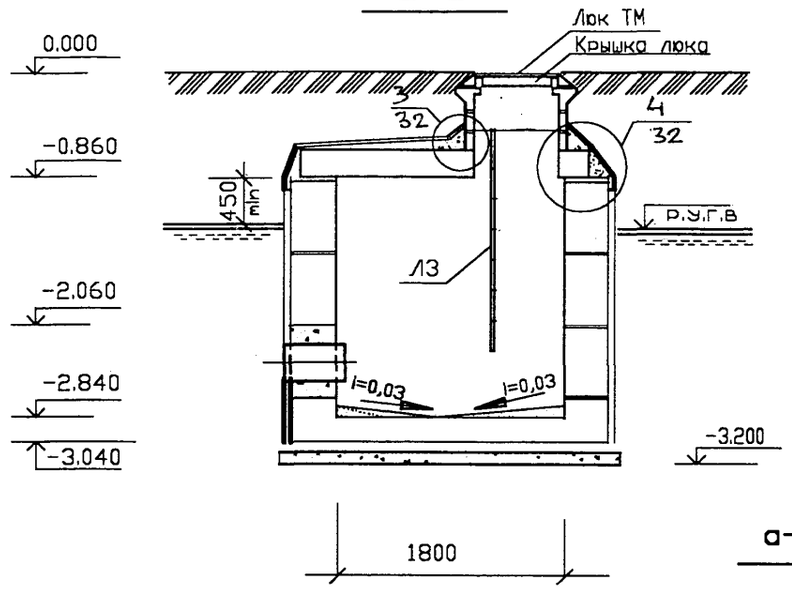


## План фундамента

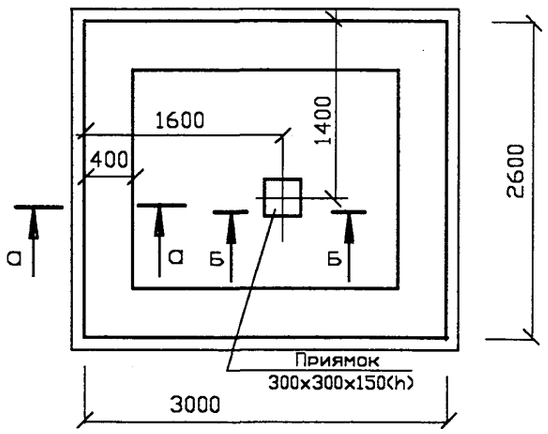


## а-а

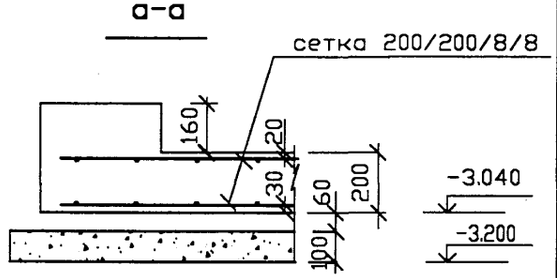


## Б-Б

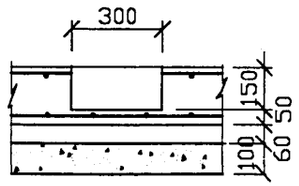


Защитный слой из цем.-пес. раствора м100 -50 мм.
Гидроизоляция - 2 слоя изола на битуме
Выравнивающий слой из цем.-пес. раствора м100-20мм
ж.б. плита перекрытия-220мм

## А-А

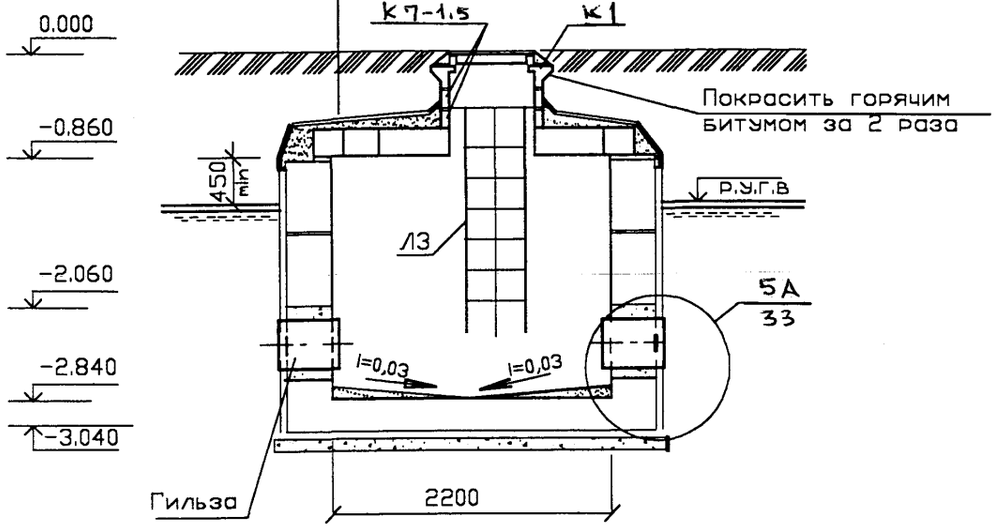


1.Монтажные планы см. стр. 29
2.Спецификацию см. стр. 30

Согласовано

Взам. инв.N

Подпись и дата

Инв.N подл.

| Изм. | Кол.уч. | Лист | №док. | Подп. | Дата |
|---|---|---|---|---|---|
| Нач.отд. | | Лавренов | | | |
| Н.контр. | | Лукьянова | | | |
| Гл.спец. | | Лукьянова | | | |
| Инж.1кат. | | Пахомова | | | |
| Исполнил | | Пахомова | | | |
| Проверил | | Лукьянова | | | |

**ТО-02-17120**
**Заказчик: Москомархитектура**

**ПП 16-21**
**Альбом 2**

**Колодцы: ВКН-47А;ВКН-48А.**

| Стадия | Лист | Листов |
|---|---|---|
| Р | 27 | |

**План. Разрезы А-А,Б-Б.**
**План фундамента.**

ОАО МОСПРОЕКТ ОТУ

# Схема раскладки стеновых блоков

1 ряд

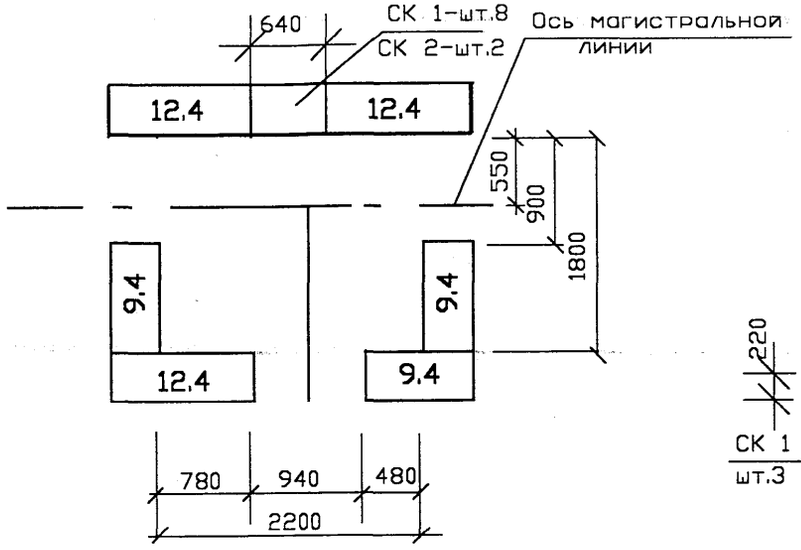


2 ряд

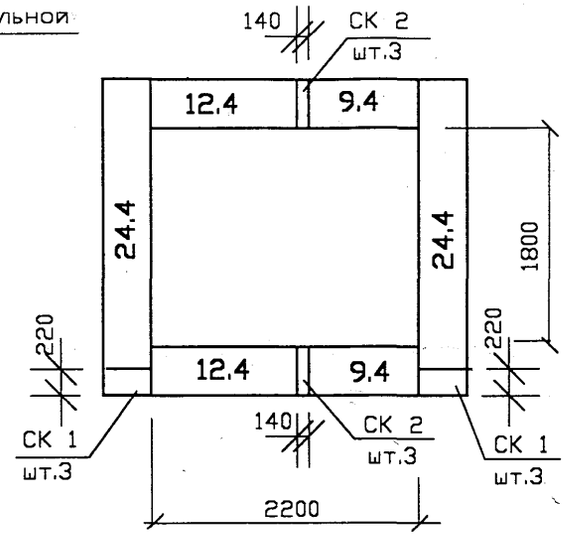


3 ряд

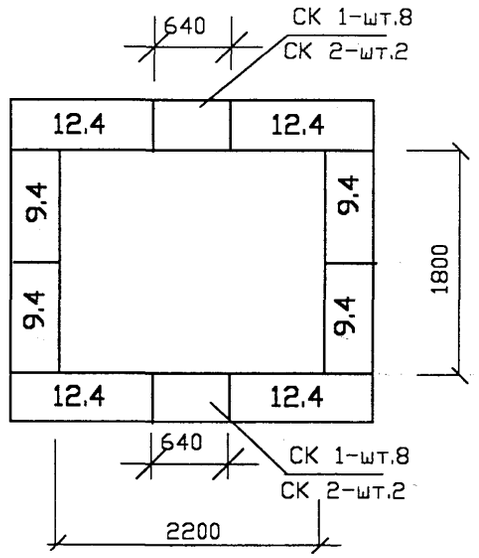


## План перекрытия

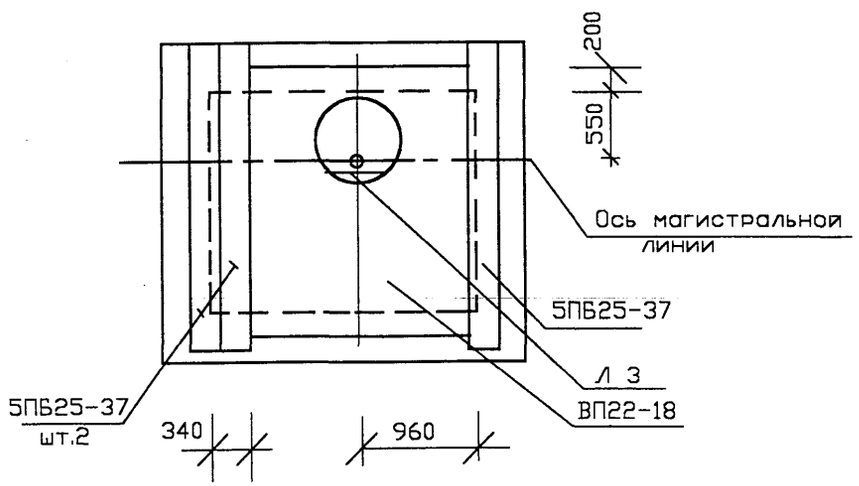


Примечания см. стр.

Согласовано

Взам. инв.N

Подпись и дата

Инв.N подл.

| Изм. | Кол.уч. | Лист | №док. | Подп. | Дата |
|---|---|---|---|---|---|
| Нач.отд. | | Лавренов | | | |
| Н.контр. | | Лукьянова | | | |
| Гл.спец. | | Лукьянова | | | |
| Инж.1кат. | | Пахомова | | | |
| Исполнил | | Пахомова | | | |
| Проверил | | Лукьянова | | | |

**ТО-02-17120**
**Заказчик: Москомархитектура**

**ПП 16-21**
**Альбом 2**

**Колодцы: ВКН-47;ВКН-47А. ВКН-48;ВКН-48А.**

| Стадия | Лист | Листов |
|---|---|---|
| Р | 28 | |

**Монтажные планы.**

ОАО МОСПРОЕКТ ОТУ

| Марка поз. | Обозначение | Наименование | Кол. ВКН-47,48 | Кол. ВКН-47А,48А | Масса ед.,тс | Приме-чание |
|---|---|---|---|---|---|---|
| | | Блоки бетонные для стен подвалов | | | | |
| | ГОСТ 13579-78 | ФБС 24.4.6-т | 2 | 2 | 1.30 | |
| | | ФБС 12.4.6-т | 9 | 9 | 0,64 | |
| | | ФБС 9.4.6-т | 9 | 9 | 0.47 | |
| | | Камни бетонные | | | | |
| | КПП фирмы „Зеленоградстрой" | СК 1 | 22 | 22 | 0,03 | |
| | | СК 2 | 10 | 10 | 0,017 | |
| | | Плиты перекрытия | | | | |
| | РК 2303-86 | ВП 22-18 | 1 | 1 | 1,40 | |
| | РК 1101-87 | КП 12 | - | - | 0,42 | |
| | ИЖ -173 | В10ВI | - | - | 0.34 | |
| | | Перемычки | | | | |
| | ГОСТ 948-84 | 5ПБ 25-37 | 3 | 3 | 0,338 | |
| | | Кольцо горловины | | | | |
| | | К-7-1,5 | 2 | 2 | 0.06 | |
| | РК 2201-82 | Опорное кольцо | | | | |
| | Очаковский комбинат ЖБИ | К1 | 1 | 1 | 0.130 | |
| | ГОСТ 3634-99 | Люк ТМ с крышкой | 1 | 1 | 0.113 | Вариант |
| | ДКЛ.019.СБ | Дополнительная крышка люка с ограниченным доступом | 1 | 1 | | Вариант |
| | ДГП „Мосводоканалкомплект" ООО „Мосводопром" | УОП-6 | 1 | 1 | 996 | Вариант |
| | | МАТЕРИАЛЫ | | | | |
| | | Бетон В15 м3 | 2,88 | 3,78 | - | |
| | | Цементно-песчан.р-р,м3 | 0,65 | 0,85 | - | |
| | | Изол на битумной мастике , м2 | 16,0 | 150,0 | - | |
| | | Покраска горячим битумом , м2 | 22,0 | 2,0 | - | |
| | | Гильзы-металлическая труба, l=500мм. шт. | 3 | 3 | - | |
| | | Асбестоцементный лист =10мм, м2 | - | 25 | - | |
| | | Диафрагма из оцинкованной стали, шт. | - | 3 | - | |

Продолжение

| Марка поз. | Обозначение | Наименование | Кол. ВКН-41 | Кол. ВКН-41А | Масса ед.,кг | Приме-чание |
|---|---|---|---|---|---|---|
| | | Изделия металлические | | | | |
| | | Лестница металлическая | | | | |
| | СК 2201-88-36 | Л 3 | 1 | 1 | 17.86 | |
| | | | | | | |
| | 1.37 | Скоба С-1 | 3 | 3 | 1.30 | |
| | 1.33 | Решетка Р-1 | 1 | 1 | 7.10 | |
| | | | | | | |
| | | | | | | |
| | ГОСТ 8478-81 | Сетка 200/200/8/8 м2 | 16,0 | 16,0 | 63,2 | |
| | | | | | | |
| | | | | | | |
| | | | | | | |

Согласовано

Взам. инв.N

Подпись и дата

Инв.N подл.

| Изм. | Кол.уч. | Лист | №док. | Подп. | Дата |
|---|---|---|---|---|---|
| Нач.отд. | | Лавренов | | | |
| Н.контр. | | Лукьянова | | | |
| Гл.спец. | | Лукьянова | | | |
| Инж.1кат. | | Пахомова | | | |
| Исполнил | | Пахомова | | | |
| Проверил | | Лукьянова | | | |

ТО-02-17120
Заказчик: Москомархитектура

ПП 16-21
Альбом 2

Колодцы: ВКН-47;ВКН-47А.
ВКН-48;ВКН-48А.

| Стадия | Лист | Листов |
|---|---|---|
| Р | 29 | |

Групповая спецификация.

ОАО МОСПРОЕКТ ОТУ

1

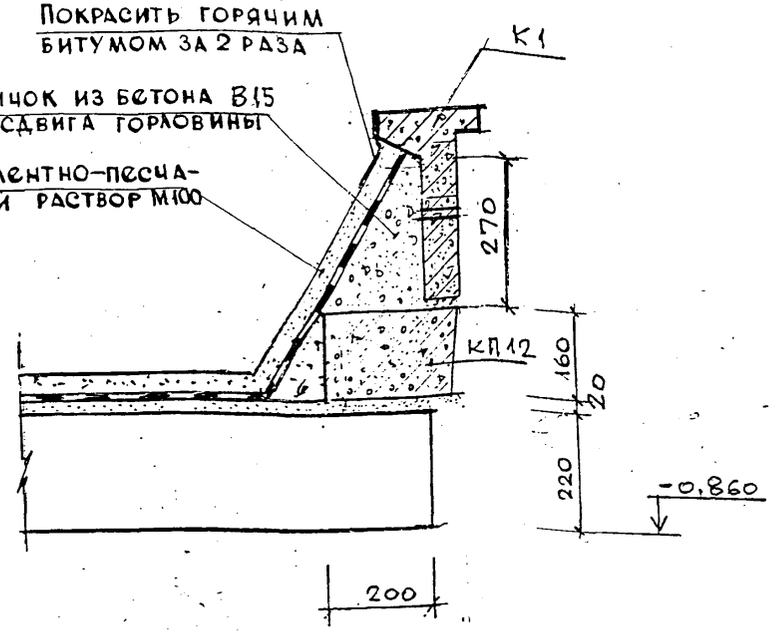


2

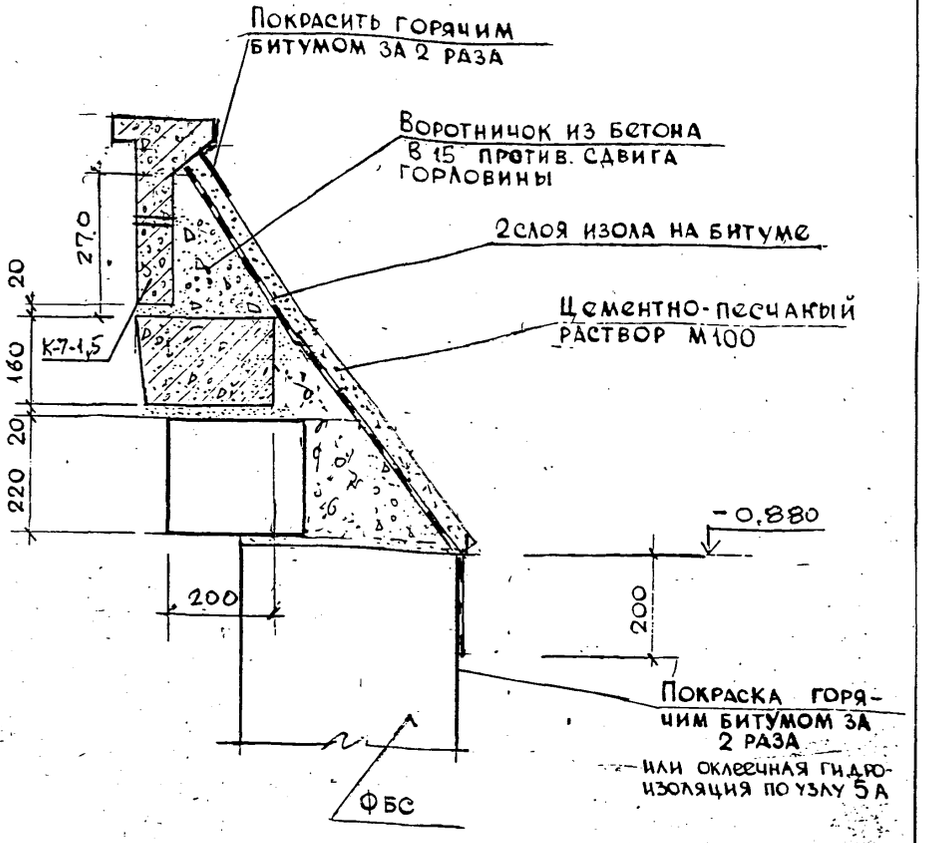


Установку люков необходимо предусматривать: в одном уровне с поверхностью проезжей части дорог при усовершенствованном покрытии; на 50-70 мм выше поверхности земли в зеленой зоне и на 200 мм выше поверхности земли на незастроенной территории. В случае необходимости надлежит предусматривать люки с запорными устройствами.

Согласовано

Инв.N подл. | Подпись и дата | Взам. инв.N

| Изм. | Кол.уч. | Лист | №док. | Подп. | Дата |
|---|---|---|---|---|---|
| Нач.отд. | | Лавренов | | | |
| Н.контр. | | Лукьянова | | | |
| Гл.спец. | | Лукьянова | | | |
| Инж.1кат. | | Пахомова | | | |
| Исполнил | | Пахомова | | | |
| Проверил | | Лукьянова | | | |

ТО-02-17120
Заказчик: Москомархитектура

ПП 16-21
Альбом 2

Колодцы: ВКН-41 ;ВКН-41А
ВКН-48А;ВКН-48.

| Стадия | Лист | Листов |
|---|---|---|
| Р | 30 | |

Узлы 1,2.

ОАО МОСПРОЕКТ
ОТУ

3

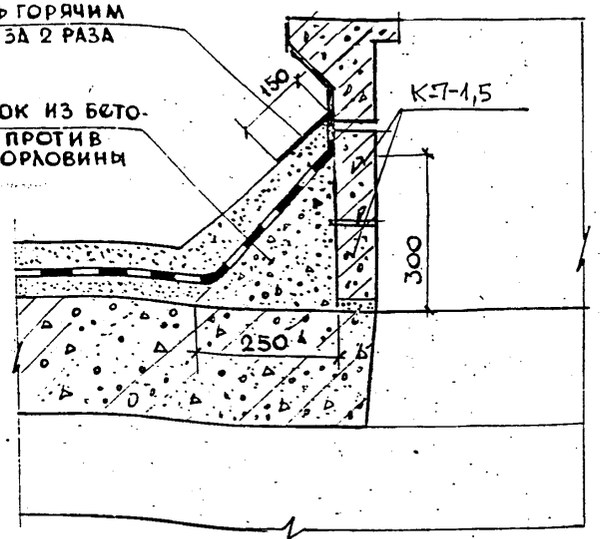


4

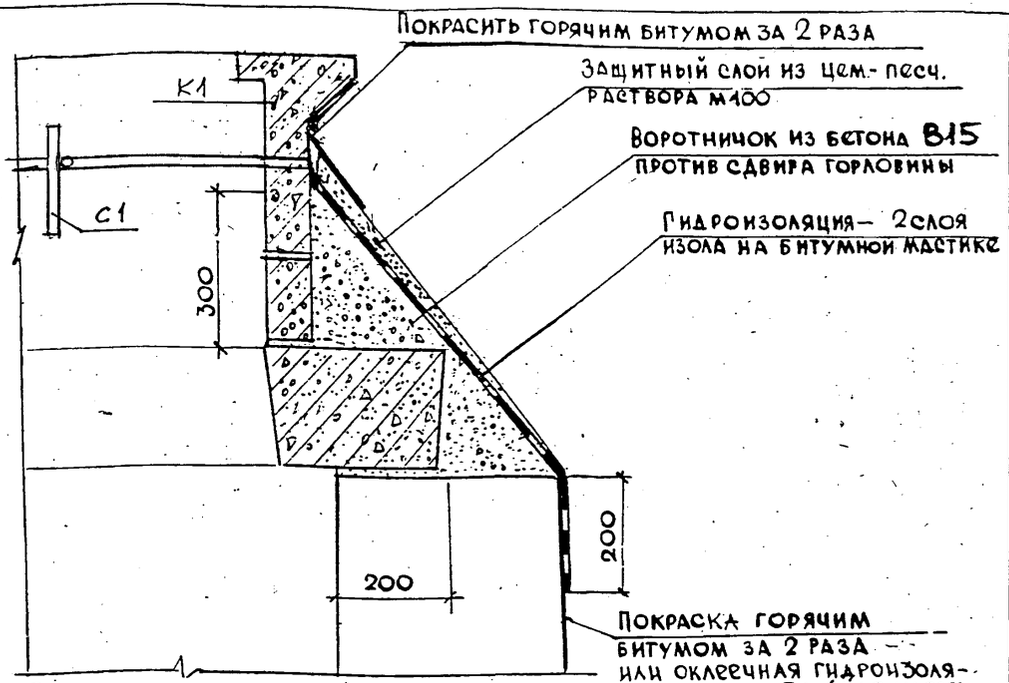


5

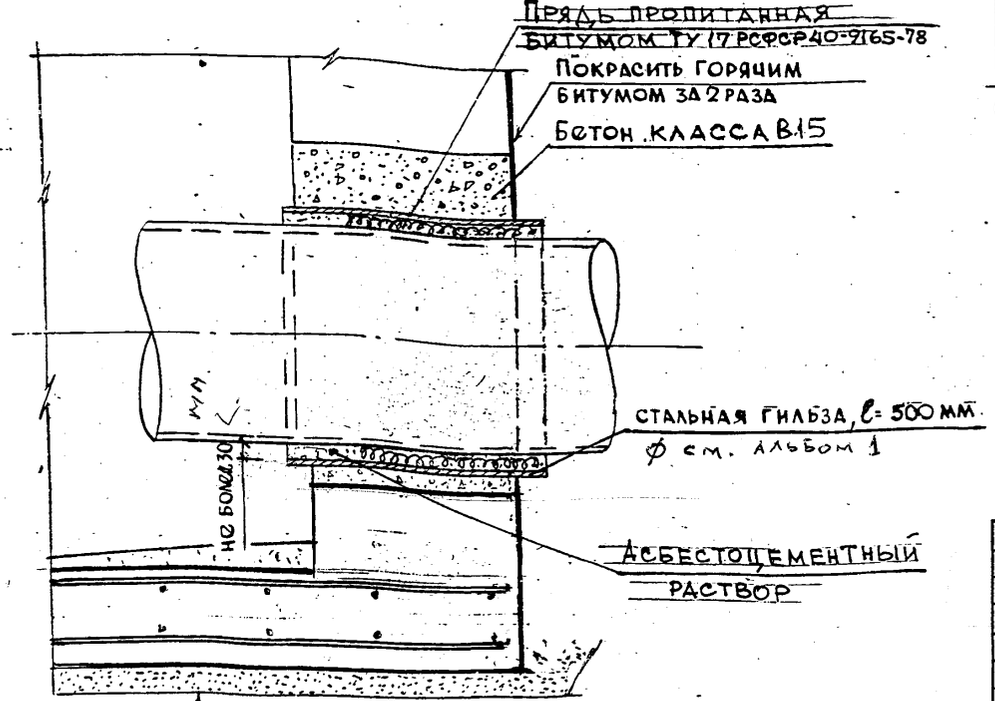


Схема установки скобы С-1

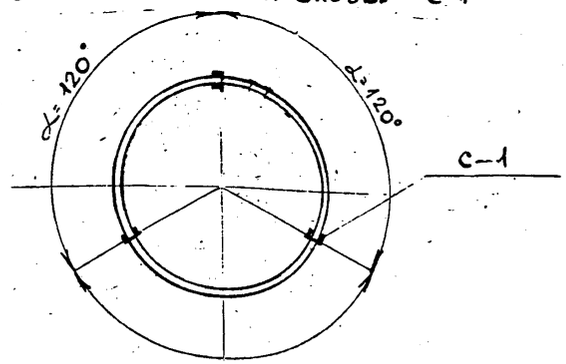


| Изм. | Кол.уч. | Лист | №док. | Подп. | Дата |
|---|---|---|---|---|---|
| Нач.отд. | | Лавренов | | | |
| Н.контр. | | Лукьянова | | | |
| Гл.спец. | | Лукьянова | | | |
| Инж.1кат. | | Пахомова | | | |
| Исполнил | | Пахомова | | | |
| Проверил | | Лукьянова | | | |

ТО-02-17120
Заказчик: Москомархитектура

ПП 16-21
Альбом 2

Колодцы: ВКН-41 ;ВКН-41А ВКН-48А;ВКН-48.

| Стадия | Лист | Листов |
|---|---|---|
| Р | 31 | |

Узлы 3...5.
Схема установки скобы С-1.

ОАО МОСПРОЕКТ ОТУ

Согласовано

Взам. инв.N | Подпись и дата | Инв.N подл.

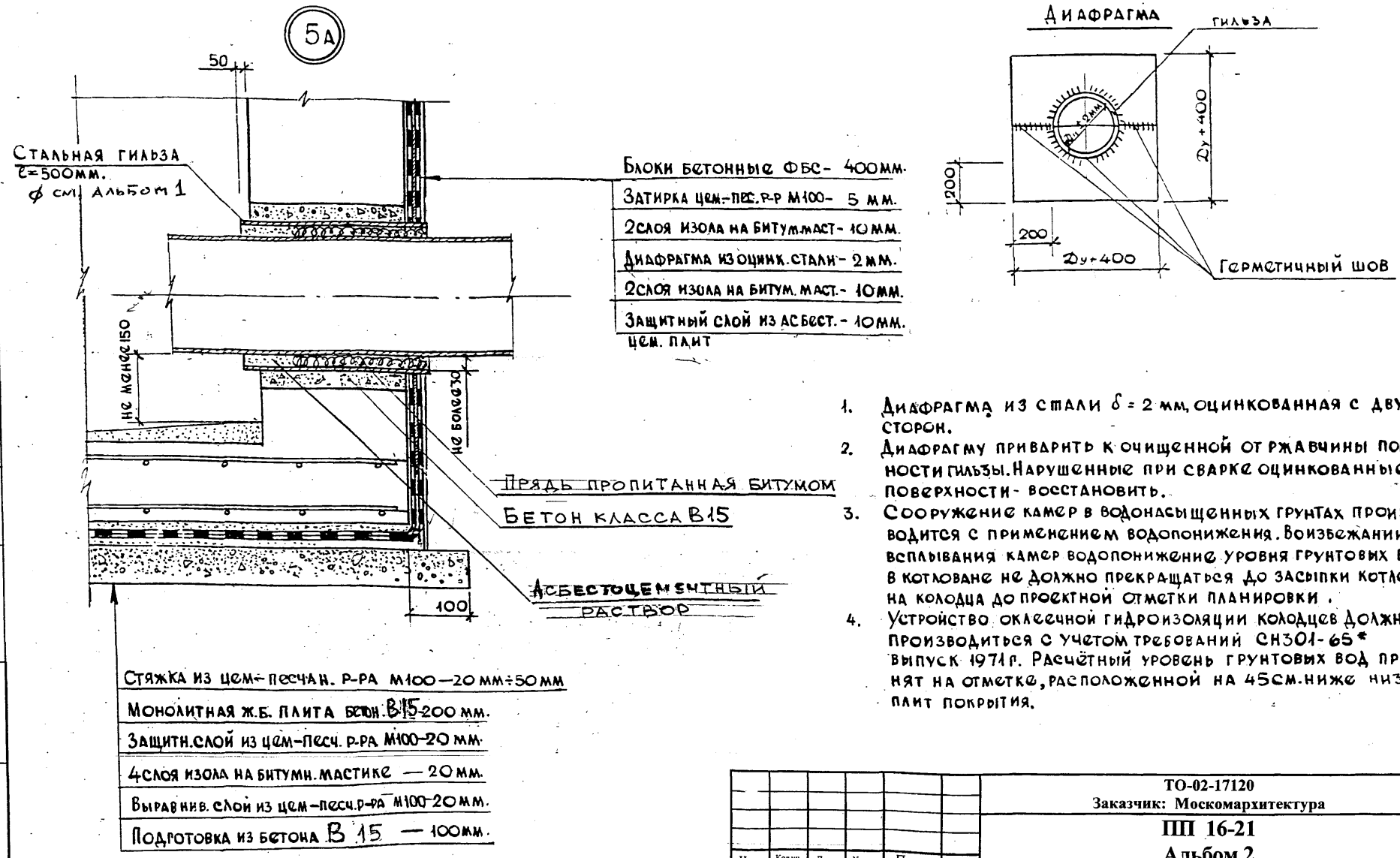





1. Диафрагма из стали $\delta = 2$ мм, оцинкованная с двух сторон.
2. Диафрагму приварить к очищенной от ржавчины поверхности гильзы. Нарушенные при сварке оцинкованные поверхности - восстановить.
3. Сооружение камер в водонасыщенных грунтах производится с применением водопонижения. Во избежании всплывания камер водопонижение уровня грунтовых вод в котловане не должно прекращаться до засыпки котлована колодца до проектной отметки планировки.
4. Устройство оклеечной гидроизоляции колодцев должно производиться с учетом требований СН301-65* выпуск 1971г. Расчётный уровень грунтовых вод принят на отметке, расположенной на 45см. ниже низа плит покрытия.

| Изм. | Кол.уч. | Лист | №док. | Подп. | Дата | ТО-02-17120<br>Заказчик: Москомархитектура | | | |
|---|---|---|---|---|---|---|---|---|---|
| | | | | | | ПП 16-21<br>Альбом 2 | | | |
| Нач.отд. | | Лавренов | | | | Колодцы: ВКН-41 ;ВКН-41А<br>ВКН-48А;ВКН-48. | Стадия | Лист | Листов |
| Н.контр. | | Лукьянова | | | | | Р | 32 | |
| Гл.спец. | | Лукьянова | | | | | | | |
| Инж.1кат. | | Пахомова | | | | Узел 5А.<br>Диафрагма. | ОАО МОСПРОЕКТ ОТУ | | |
| Исполнил | | Пахомова | | | | | | | |
| Проверил | | Лукьянова | | | | | | | |

Согласовано

Взам. инв.N

Подпись и дата

Инв.N подл.

Р-1

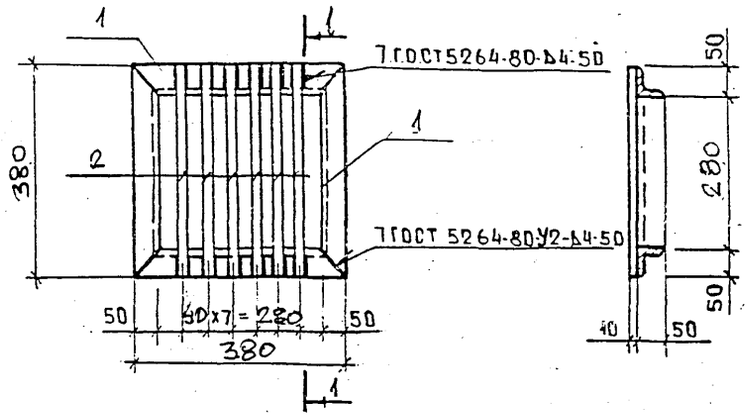


С-1

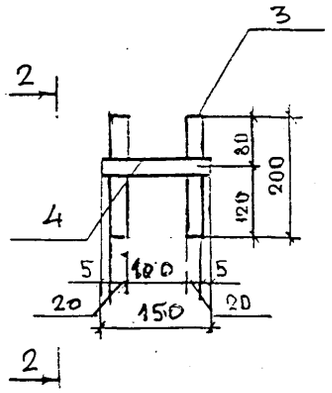


2-2

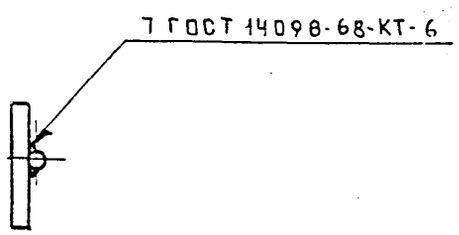


| Формат | Зона | Поз. | Обозначение | Наименование | Кол. | Масса ед. кг | Масса всех кг. |
|---|---|---|---|---|---|---|---|
| | | | | Сборочные единицы | | | |
| | | | | Решетка | | | |
| | | | | Р-1 | | | |
| Б.Ч. | | 1 | | Г 50х50х5 ГОСТ 8509-72, $l$=380 | 4 | 1,43 | 5,72 |
| Б.Ч. | | 2 | | Ф10 АI ГОСТ 5781-82, $l$=380 | 6 | 0,23 | 1,38 |
| | | | | | | Итого | 7,10 |
| | | | | Скоба | | | |
| | | | | С-1 | | | |
| Б.Ч. | | 3 | | Ф20 АI ГОСТ 5781-82, $l$=200 | 2 | 0,49 | 0,98 |
| Б.Ч. | | 4 | | Ф20 АI ГОСТ 5781-82, $l$=150 | 1 | 0,32 | 032 |
| | | | | | | Итого | 1,30 |

Согласовано

Взам. инв.N

Подпись и дата

Инв.N подл.

| Изм. | Кол.уч | Лист | №док. | Подп. | Дата |
|---|---|---|---|---|---|
| Нач.отд. | | Лавренов | | | |
| Н.контр. | | Лукьянова | | | |
| Гл.спец. | | Лукьянова | | | |
| Инж.1кат. | | Пахомова | | | |
| Исполнил | | Пахомова | | | |
| Проверил | | Лукьянова | | | |

ТО-02-17120
Заказчик: Москомархитектура

ПП 16-21
Альбом 2

Колодцы: ВКН-41 ;ВКН-41А ВКН-48А;ВКН-48.

| Стадия | Лист | Листов |
|---|---|---|
| Р | 33 | |

Изделия металлические. Решетка Р-1, скоба С-1.

ОАО МОСПРОЕКТ ОТУ

Хомут для закрепления гидранта в горловине колодца, Х-1 (1шт)

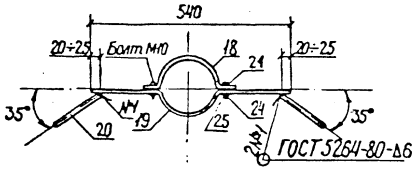


Деталь поз. 18

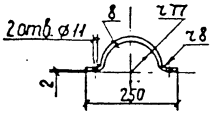


Деталь поз. 19

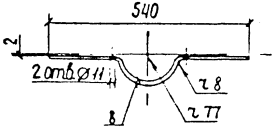


Деталь поз. 20

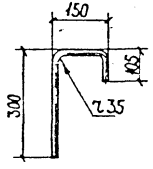


Хомут для закрепления лестницы к пожарной подставке, Х-2 (1шт)

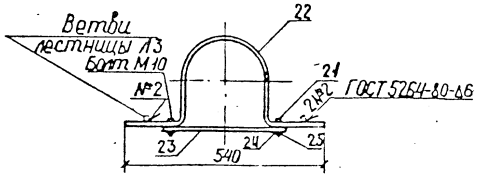


Деталь поз. 22

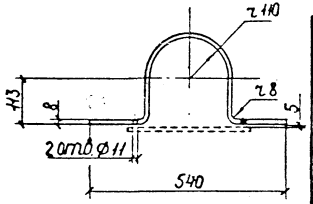


Деталь поз. 23

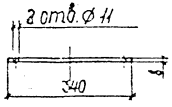


Спецификация крепежных деталей для гидранта и лестницы Л3

| Поз. | Наименование | Кол. | Примечание |
|---|---|---|---|
| | | | |
| | Полоса 40×8 ГОСТ 103-76* | | |
| 18 | ℓ = 335 | 1 | 0,84 кг |
| 19 | ℓ = 625 | 1 | 1,57 кг |
| 22 | ℓ = 880 | 1 | 2,21 кг |
| 23 | ℓ = 340 | 1 | 0,86 кг |
| | | | |
| | Ст. класса А-III ГОСТ 5781-82 | | |
| 20 | ⌀20 ℓ = 475 | 2 | 1,17 кг |
| | | | |
| 21 | Болт М10 ГОСТ 7798-70 ℓ = 30 | 4 | 0,123 кг |
| 24 | Шайба 10 ГОСТ 6958-78* | 4 | 0,049 кг |
| 25 | Гайка М10 ГОСТ 5915-70* | 4 | 0,045 кг |

Инв.№ подл. | Подпись и дата | Взам. инв.№

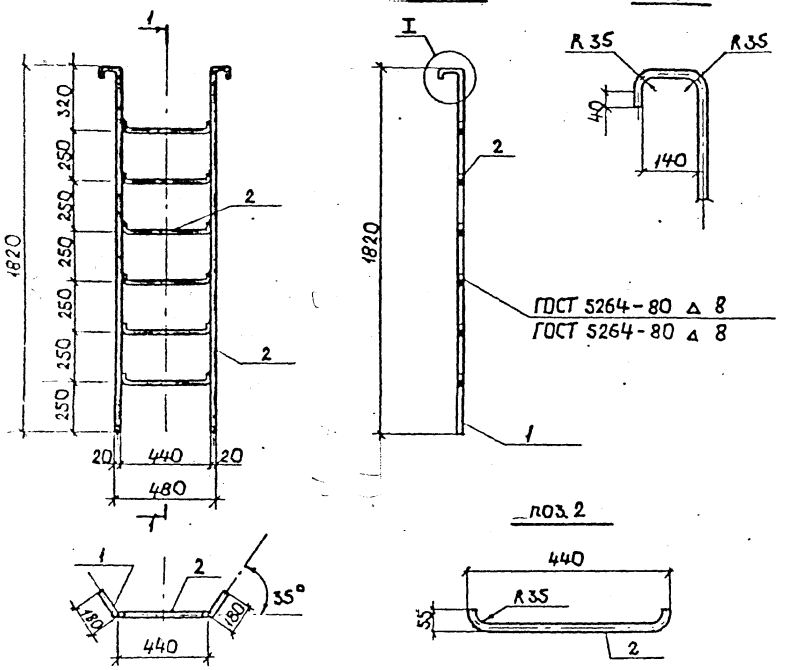


| Формат | Зона | Позиц. | Обозначение | Наименование | Кол. | Примеч. |
|---|---|---|---|---|---|---|
| | | | | | | |
| | | | | | | |
| | | | | | | |
| | | | | | | |
| | | | | | | |
| | | | | | | |
| | | | | | | |
| | | | | Детали | | |
| | | | | | | |
| | | | | ф20 А-I ГОСТ 5781-82 | | |
| | | | | | | |
| А3 | | 1 | | ℓ=2040 | 2 | 5,03 кг |
| А3 | | 2 | | ℓ=530 | 6 | 1,30 кг |
| | | | | | | |
| | | | | | | |
| | | | | | | |
| | | | | | | |
| | | | | | | |

Лестница Л3 соответствует Л17 по альбому № 6/87 института „Мосинжпроект."

| | | | |
|---|---|---|---|
| | | СК 2201-88-36 | |
| | | Лестница Л3 | Стадия: Р; Масса: 17,86кг; Масштаб: |
| | | | Кист: ; Листов: 1 |
| Нач.отд. | Козеева | | Мосинжпроект |
| Гл.спец. | Афонин | | |
| Н. контр. | Гондарь | | |
| Гл.инж.пр. | Щеглин | | |
| Инж. | Максимов | | |

gost.e-ecolog.ru